INHOUDSOPGAVE PROCESDOSSIER voor partijen

Omschrijving	Bezwaar gericht tegen 16 omgevingsvergunningen voor het plaatsen van individuele mono-mestvergisters op 16 verschillende locaties			
Dagtek. bezwaar	28 september 2022	|	5 oktober 2022	
Zaaknr.	Z.721819	|	Z.722565	
Bezwaarmakers	Natuurbeschermingswacht Meppel	|	SGN	VMS
	Gerard ter Borchstraat 51	|	Mientwei 2	De Stelle 43
	Meppel	|	Rijs	Joure

Inventarislijst met producties

Inzake het bezwaarschrift wordt hieronder een overzicht gegeven van de op deze zaak betrekking hebbende producties.

A. Verweerschrift; ---------- blz. 2 t/m 55
- Natuurbeschermingswacht Meppel en omstreken; ---------- blz. 3 t/m 8
- Bijlage bij verweerschrift Natuurbeschermingswacht Meppel en omstreken- blz. 9 t/m 46
- Stichting Gaasterlân Natuerlân en Vereniging Moai Skarsterlân; ---------- blz. 47 t/m 55

B. Bezwaarschrift met eventueel de bijlagen; ---------- blz. 56 t/m 77
- Natuurbeschermingswacht Meppel en omstreken; ---------- blz. 57 t/m 72
- Stichting Gaasterlân Natuerlân en Vereniging Moai Skarsterlân; ---------- blz. 73 t/m 77

C. Bestreden besluiten + bijlagen;---------- blz. 78 t/m 800
- Vegelinsweg 48 Vegelinsoord; ---------- blz. 79 t/m 123
- Vegelinsweg 34 Joure; ---------- blz. 124 t/m 168
- Vegelinsweg 29 Vegelinsoord; ---------- blz. 169 t/m 213
- Vegelinsweg 21 Joure; ---------- blz. 214 t/m 258
- Nije Kampen 3 Vegelinsoord; ---------- blz. 259 t/m 303
- Koarte Ekers 1a Joure; ---------- blz. 304 t/m 349
- Hornstermeerweg 1 Vegelinsoord; ---------- blz. 350 t/m 393
- Graverij 5 Akmarijp; ---------- blz. 394 t/m 438
- De Traen 6 Vegelinsoord; ---------- blz. 439 t/m 483
- Lange Ekers 10 Oudehaske; ---------- blz. 484 t/m 528
- It Rak 2 Vegelinsoord; ---------- blz. 529 t/m 573
- Tweehuis 1 Vegelinsoord; ---------- blz. 574 t/m 618
- Middenweg 6 Vegelinsoord; ---------- blz. 619 t/m 663
- Reidlânsdyk 3 Terkaple; ---------- blz. 664 t/m 709
- De Dolten 4 Oudehaske; ---------- blz. 710 t/m 754
- Swettepoelsterdyk 3 Broek; ---------- blz. 755 t/m 800

D. Verordening/beleidsregel/wetsartikel; ---------- blz. 801 t/m 828

****

A. Verweerschriften

De Fryske Marren
Postbus 101, 8500 AC Joure
Herema State 1, 8501 AA Joure
t 14 05 14
e info@defryskemarren.nl
i www.defryskemarren.nl

VERWEERSCHRIFT

Bezwaarde

Naam: Natuurbeschermingswacht Meppel en omstreken (vertegenwoordigd door dhr. [redacted]
Adres: Gerard ter Borchstraat 51
Postcode en woonplaats: 7944 GM Meppel

Verweerder

Het college van burgemeester en wethouders van gemeente De Fryske Marren
vertegenwoordigd door: de heer [redacted] en mevrouw [redacted]

Bestreden besluit

16 omgevingsvergunningen voor het plaatsen van individuele mono-mestvergisters op 16 verschillende locaties. Voor de locaties van deze mono-mestvergisters verwijs ik u naar onderstaand overzicht.

1. OV 20220413 Omgevingsvergunning Vegelinsweg 48 Vegelinsoord Mono-mestvergister, verleend op 23-8-2022;
2. OV 20220421 Omgevingsvergunning Vegelinsweg 34 Joure Mono-mestvergister, verleend op 23-8-2022;
3. OV 20220414 Omgevingsvergunning Vegelinsweg 29 Vegelinsoord Mono-mestvergister, verleend op 23-8-2022;
4. OV 20220415 Omgevingsvergunning Vegelinsweg 21 Joure Mono-mestvergister, verleend op 23-8-2022;
5. OV 20220412 Omgevingsvergunning Nije Kampen 3 Vegelinsoord Mono-mestvergister, verleend op 23-8-2022;
6. OV 20220410 Omgevingsvergunning Koarte Ekers 1a Joure Mono-mestvergister, verleend op 23-8-2022;
7. OV 20220409 Omgevingsvergunning Hornstermeerweg 1 Vegelinsoord Mono-mestvergister, verleend op 23-8-2022;
8. OV 20220460 Omgevingsvergunning Graverij 5 Akmarijp Mono-mestvergister, verleend op 23-8-2022;
9. OV 20220454 Omgevingsvergunning De Traen 6 Vegelinsoord Mono-mestvergister, verleend op 23-8-2022;
10. OV 20220459 Omgevingsvergunning Lange Ekers 10 Oudehaske Mono-mestvergister, verleend op 24-8-2022;
11. OV 20220453 Omgevingsvergunning It Rak 2 Vegelinsoord Mono-mestvergister, verleend op 24-8-2022;
12. OV 20220457 Omgevingsvergunning Tweehuis 1 Vegelinsoord Mono-mestvergister, verleend op 25-8-2022;
13. OV 20220455 Omgevingsvergunning Middenweg 6 Vegelinsoord Mono-mestvergister, verleend op 25-8-2022;
14. OV 20220458 Omgevingsvergunning Reidlansdyk 3 Terkaple Mono-mestvergister, verleend op 26-8-2022;

DE FRYSKE MARREN

De Fryske Marren
Postbus 101, 8500 AC Joure
Herema State 1, 8501 AA Joure
t 14 05 14
e info@defryskemarren.nl
i www.defryskemarren.nl

15. OV 20220456 Omgevingsvergunning De Dolten 4 Oudehaske Mono-mestvergister, verleend op 26-8-2022;
16. OV 20220471 Omgevingsvergunning Swettepoelsterdyk 3 Broek Mono-mestvergister, verleend op 29-8-2022.

1. Inleiding

Initiatief betreft mono(mest)vergisters. Deze vergisten uitsluitend de bedrijfseigen mest. Er worden geen co-producten toegevoegd. Het bestemmingsplan kent een afwijkingsbevoegdheid voor het toestaan van vergisters onder voorwaarden. Bij de milieutoestemming wordt getoetst aan de externe veiligheid (afstand vergister tot (beperkt) kwetsbare objecten zoals woningen en scholen). Tevens moet de vergister voldoen aan de algemene regels uit het Activiteitenbesluit en bijbehorende Activiteitenregeling (zoals eisen voor geurhinder, bodem, geluid, enz.).

Tussen 23 augustus 2022 en 29 augustus 2022 hebben wij 16 individuele mono(mest)vergisters verleend. Op 28 september 2022 is hiertegen bezwaar ingediend, door ons ontvangen op 29 september 2022, door “Natuurbeschermingswacht Meppel en omstreken”.

2. Ontvankelijkheid

Allereerst dient te worden beoordeeld of het bezwaarschrift ontvankelijk is. Op 4 oktober jl. is de bezwaartermijn van de eerste vergunningen en op 10 oktober 2022 is de bezwaartermijn van de laatste vergunningen verlopen. Het bezwaarschrift is dan ook binnen de bezwaartermijn ingediend en ontvangen.

Wij zijn echter van mening dat het bezwaar niet ontvankelijk is omdat bezwaarde geen belanghebbende is. De locaties van de monovergisters bevinden zich namelijk op een te grote afstand van de bezwaarde.

De ABRvS heeft in een richtinggevende uitspraak d.d. 23 augustus 2006 aangegeven dat, gelet op artikel 1:2 lid 3 Awb, rechtspersonen die voor een algemeen, respectievelijk collectief belang opkomen belanghebbende bij een besluit kunnen zijn, als een belang dat zij blijkens hun doelstellingen én feitelijke werkzaamheden in het bijzonder behartigen, direct door dat besluit worden geraakt.

De Natuurbeschermingswacht Meppel in omstreken heeft in haar statuten (zie bijlage) opgenomen dat zij zich inzetten voor “het bevorderen van het behoud van stad- natuur- en landschapsschoon in de stad en de wijde omtrek van Meppel. Deze statuten zijn in 1945 opgemaakt.

De locaties van de vergunde monovergisters bevinden zich hemelsbreed op ongeveer 38 kilometer en verder van de stad Meppel. Dit ligt niet binnen de wijde omtrek van Meppel. Tussen Meppel en Joure liggen nog de grotere plaatsen Steenwijk, Wolvega en Heerenveen. Het landschap wordt vanuit de omtrek van Meppel hiermee al onderbroken door drie grote kernen. Van zicht op de monovergisters, die op de huiskavels gerealiseerd worden, is geen sprake vanuit de omgeving van Meppel. Het bezwaarschrift is dan ook niet-ontvankelijk.

De Fryske Marren
Postbus 101, 8500 AC Joure
Herema State 1, 8501 AA Joure
t 14 05 14
e info@defryskemarren.nl
i www.defryskemarren.nl

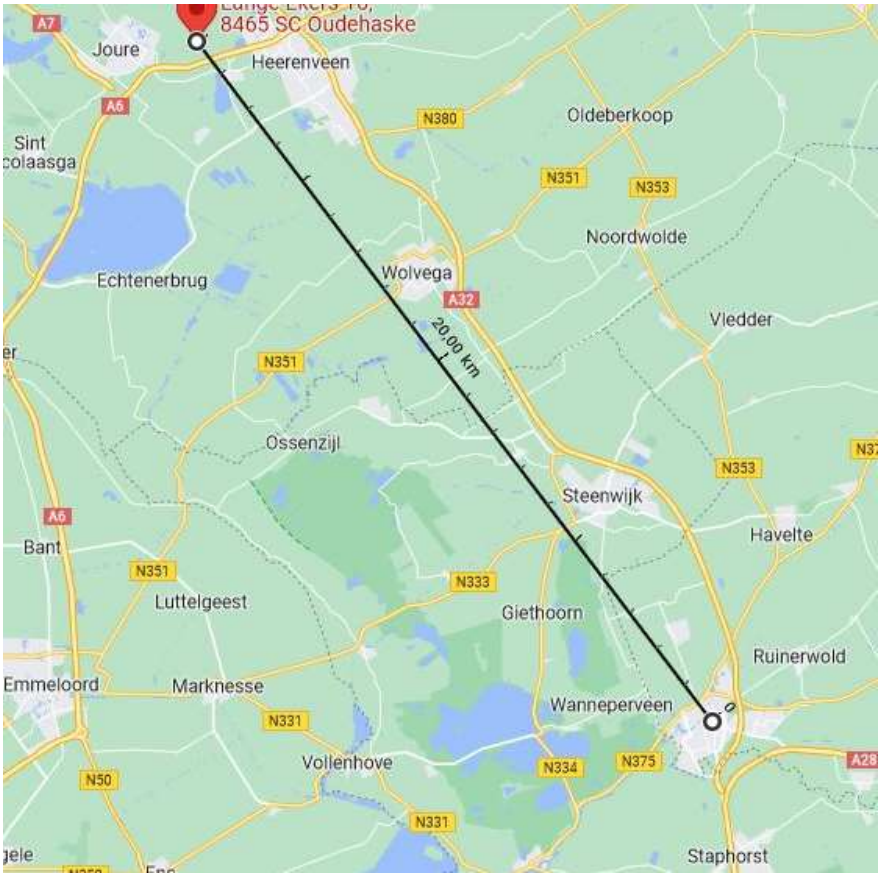

3. Voorgeschiedenis/casusomschrijving

In geschil zijn de 16 verleende omgevingsvergunningen voor het plaatsen van mono mestvergisters op 16 verschillende locaties binnen de gemeente (zie bijlage voor precieze locaties).

De reguliere voorbereidingsprocedure is van toepassing, zoals beschreven in paragraaf 3.2 van de Wabo. Alle locaties vallen het geldende bestemmingsplan Buitengebied Noord – 2017 en hebben hierbinnen de bestemming ‘Agrarisch’. Op grond van dit bestemmingsplan is het gebruik van gronden en bouwwerken ten behoeve van mestvergisting niet bij recht mogelijk. Op grond van een binnenplanse afwijkingsmogelijkheid hebben wij hier medewerking aan verleend.

4. Bezwaarschrift

In het door bezwaarde ingediende bezwaarschrift staan de volgende gronden van bezwaar:

1. <u>De plannen kunnen significante effecten hebben op Natura 2000-gebieden;</u>
   Opdat artikel 6 lid 3 van de Habitatrichtlijn van toepassing is, had het college eenieder inspraakmogelijkheden moeten bieden.
2. <u>De plannen kunnen mogelijk aanzienlijke milieueffecten hebben;</u>
   Omdat het verdrag van Aarhus van toepassing is, had het college eenieder inspraakmogelijkheden moeten bieden.

DE FRYSKE MARREN

De Fryske Marren
Postbus 101, 8500 AC Joure
Herema State 1, 8501 AA Joure
t 14 05 14
e info@defryskemarren.nl
i www.defryskemarren.nl

5. Verweer

Het bezwaar is naar onze mening niet ontvankelijk.
Desalniettemin willen we hieronder ter verweer het volgende inbrengen.

1. <u>De plannen kunnen significante effecten hebben op Natura 2000 gebieden;</u>
   De reguliere procedure is van toepassing. Bij een reguliere procedure wordt er geen gebruik gemaakt van inspraakmogelijkheden of zienswijzen. Bezwaarmakers kunnen bezwaar indienen tegen de reeds verleende vergunning.

   Bezwaarde doelt mogelijk op de noodzakelijkheid van een natuurtoestemming waardoor de uitgebreide procedure van toepassing zou worden (aanhaakplicht). Het proces van monomestvergisting leidt echter niet tot een grotere stikstofuitstoot dan in de huidige situatie aanwezig is. De stikstofuitstoot wordt berekend naar aanleiding van het aantal dieren dat wordt gehouden in combinatie met de toegepaste huisvestingssystemen (veelal de vloeren bij melkrundveehouderijen). De omgevingsvergunningen omvatten geen uitbreiding in aantal dieren. Dit is expliciet vastgelegd in de vergunningen (bij de omschrijving van de bijlagen van de omgevingsvergunning). Daarnaast worden de verkeersbewegingen meegenomen in de stikstofberekeningen. Er is geen sprake van een toename verkeersbewegingen omdat het gaat om de vergisting van bedrijfseigen mest. Het te produceren gas zal te zijner tijd in een gasnetwerk worden getransporteerd om mogelijk via Wkk (wordt hieronder nader uitgelegd) opgewekt te worden tot stroom. Tot slot worden andere bronnen, zoals mobiele werktuigen meegenomen in de stikstofberekening. De monovergisters worden gevoerd middels elektrische pompen, er worden geen andere stoffen zoals mais, bijproducten of dergelijke bijgevoegd. Er is dus ook geen sprake van een toename van uitstoot door mobiele werktuigen.

2. <u>De plannen kunnen mogelijk aanzienlijke milieueffecten hebben;</u>
   Mogelijke milieueffecten worden voorkomen doordat de vergunninghouder zich houdt aan de milieuvoorschriften uit het Activiteitenbesluit en bijbehorende Activiteitenregeling. Van een toename in productie of dieren is geen sprake. Uit de aanvraag blijkt dat er geen toename is van transportbewegingen (betreft bedrijfseigen mest aangevoerd middels elektrisch aangedreven leidingsysteem) of geluidsproductie (besturingsinstallatie zit in zeecontainer en is elektrisch aangedreven). Ten aanzien van geurhinder gelden voorschriften in het Activiteitenbesluit. De monovergister is luchtdicht uitgevoerd om het gas te kunnen behouden, deze emitteert dan ook geen ammoniak. Uit de aanvraag en het rapport van de WUR (Scenariostudie mono-vergisten op melkveebedrijf met veengrond van juni 2019, zie bijlage): “Vergisten van verse mest leidt tot de grootste reductie van de emissies van methaan en ammoniak.” blijkt zelfs dat er een afname is van de emissie van ammoniak en methaan.

   Geproduceerd gas wordt niet (meer) geëmitteerd omdat dit aan derden verkocht wordt. Er zal zelfs sprake zijn van een afname van uitstoot van ammoniak en andere gassen ter plaatse omdat deze in de toekomst via dichte leidingen getransporteerd worden naar derden (of omgezet worden in elektriciteit (WKK)). Een eventuele ontvanger van het gas zal zelf moeten voldoen aan de milieuregels en voor een eventuele WKK gelden emissie-eisen.

DE FRYSKE MARREN

De Fryske Marren
Postbus 101, 8500 AC Joure
Herema State 1, 8501 AA Joure
t 14 05 14
e info@defryskemarren.nl
i www.defryskemarren.nl

Wij concluderen dat er geen sprake is van mogelijk aanzienlijke milieueffecten. Nu het project niet leidt tot de aanhaking van de natuurtoestemming, is inspraak in de uitgebreide procedure middels een zienswijze niet aan de orde.

Het Aarhus-verdrag is opgesteld om de rechten van burgers op toegang tot informatie, inspraak in de besluitvorming en toegang tot de rechter in milieuzaken te waarborgen, om bij te dragen aan de bescherming van het milieu.

De vergunningen zijn gepubliceerd en publiekelijk toegankelijk. Ook zijn overige milieustukken op verzoek van bezwaarde opgestuurd.

De omgevingsvergunning beperkte milieutoets (OBM) voor de monomestvergister ziet op “externe veiligheid”. De milieugevolgen worden gewaarborgd door de rechtstreeks geldende AMvB Activiteitenbesluit milieubeheer. Voor deze OBM geldt volgens de Wabo de reguliere procedure. In de Algemene wet bestuursrecht is voor de reguliere procedure geen zienswijze mogelijkheid verplicht. Wel moet het besluit gepubliceerd worden, dat is gedaan.

Het milieu wordt beschermd door de huidige, rechtstreeks geldende in de AMvB opgenomen, milieuregels. Er is, in het geval van de OBM, geen sprake van mogelijk aanzienlijke milieueffecten. Als dat al wel zo was geweest bij de OBM monovergisting, dan had de activiteit in het Besluit omgevingsrecht aangewezen moeten worden als vergunningplichtige activiteit waarop de uitgebreide procedure van toepassing is.

Bezwaarde is geen belanghebbende bij deze procedure, zoals wij hiervoor hebben aangetoond. Uit het Varkens in Nood-arrest (ECLI:NL:RVS:2021:953) blijkt dat degene die bij een besluit geen belanghebbende is, maar wel een zienswijze heeft ingediend tegen het ontwerpbesluit, in beroep niet zal worden tegengeworpen dat hij geen belanghebbende is.

Het besluit is echter niet voorbereid met de uniforme openbare voorbereidingsprocedure, maar met de reguliere procedure.

Voor de reguliere procedure geldt nog steeds dat de in artikel 4:8 van de Awb neergelegde mogelijkheid voor belanghebbenden om een zienswijze naar voren te brengen voordat een bestuursorgaan een beschikking neemt, geen inspraakprocedure is als bedoeld in artikel 6 van het Verdrag van Aarhus.

Uit een uitspraak van de Afdeling (ECLI:NL:RVS:2021:1668) blijkt dat bezwaarde geen recht heeft op een inhoudelijke behandeling van hun bezwaren door een rechter als zij geen belanghebbende zijn. Ook ziet de Afdeling geen grond voor het oordeel dat het doorlopen van de bezwaarprocedure heeft geleid tot een schending van de procedurele verplichtingen uit het verdrag van Aarhus. De eisen in artikel 9 van het Verdrag van Aarhus gaan over de rechterlijke procedure, en niet op de fase van de bestuurlijke heroverweging in bezwaar.

Samenvatting uitspraak (ECLI:NL:RVS:2021:1668)
“In deze Afdelingsuitspraak wordt uitdrukkelijk bevestigd dat de ‘Varkens in nood’-uitspraak niet toepasselijk is op besluiten die worden voorbereid met de reguliere procedure (titel 4.1 Awb) en dus alleen gelding heeft als afdeling 3.4 Awb wordt toegepast.
In de uitspraak wijzen appellanten er op dat het besluit weliswaar niet is voorbereid met

DE FRYSKE MARREN

De Fryske Marren
Postbus 101, 8500 AC Joure
Herema State 1, 8501 AA Joure
t 14 05 14
e info@defryskemarren.nl
i www.defryskemarren.nl

toepassing van afdeling 3.4 van de Awb, maar dat zij wel inspraak hebben geleverd door een zienswijze als bedoeld in artikel 4:8 van de Awb in te dienen over het voorgenomen besluit. De Afdeling stelt vast dat het besluit niet is voorbereid met de uniforme openbare voorbereidingsprocedure. De in artikel 4:8 Awb neergelegde mogelijkheid voor belanghebbenden om een zienswijze naar voren te brengen voordat een bestuursorgaan een beschikking neemt, is geen inspraakprocedure als bedoeld in artikel 6 van het Verdrag van Aarhus. Alleen al daarom kan uit de door appellanten aangehaalde Afdelingsuitspraak van 4 mei 2021 niet worden afgeleid dat zij recht hebben op een inhoudelijke behandeling van hun bezwaren door een rechter, ook als zij geen belanghebbende zijn."

6. Conclusie

Gezien bovenstaande weerlegging van het bezwaarschrift, zijn wij van mening dat deze voor een deel van de besluiten niet-ontvankelijk en voor de overige besluiten ongegrond is.

Daarom vragen wij uw commissie om het college te adviseren:

- het bezwaarschrift niet-ontvankelijk te verklaren omdat bezwaarde geen belanghebbende is in de besluiten;
- mocht belanghebbende toch ontvankelijk zijn, het bezwaar ongegrond te verklaren;
- De bestreden besluiten in stand te laten.

Namens het college van burgemeester en wethouders van de gemeente De Fryske Marren,

[redacted] Vergunningverlener milieu

[redacted] Beleidsmedewerker vergunningen

Bijlage: rapport van de WUR (Scenariostudie mono-vergisten op melkveebedrijf met veengrond van juni 2019.

Proeftuin VEENWEIDEN

Scenariostudie mono-vergisten op melkveebedrijf met veengrond

Aart Evers, Fridtjof de Buisonjé, Roland Melse, Nico Verdoes, Michel de Haan

Scenariostudie mono-vergisten op melkveebedrijf met veengrond

Aart Evers, Fridtjof de Buisonjé, Roland Melse, Nico Verdoes, Michel de Haan

Wageningen Livestock Research

LTO Noord startte begin 2016 met het innovatieprogramma Proeftuin Veenweiden en wordt daarbij financieel ondersteund door provincie Zuid-Holland, het Ministerie van Economische Zaken, het Melkveefonds en het LTO Noord Fonds. De Proeftuin is een initiatief van LTO Noord en VIC Zegveld. De uitvoering van het programma is in handen van LTO Noord, Wageningen University & Research, VIC Zegveld, PPP-Agro Advies en het Louis Bolk Instituut.

Wageningen Livestock Research
Wageningen, juni 2019

Rapport 1175

WAGENINGEN
UNIVERSITY & RESEARCH

Evers, Aart, Fridtjof de Buisonjé, Roland Melse, Nico Verdoes, Michel de Haan, 2019. Scenariostudie mono-vergisten op melkveebedrijf met veengrond. Wageningen Livestock Research, Rapport 1175.

Samenvatting
In een deskstudie zijn de effecten van mono-vergisten op een melkveebedrijf op veengrond met 150 koeien en 80 ha grasland onderzocht. De effecten van mono-vergisten op uitstoot van ammoniak en broeikasgassen (methaan en lachgas) zijn in beeld gebracht, evenals de gevolgen voor het inkomen. In deze studie zijn drie manieren van mono-vergisten onderzocht:

- Vergisten van mest die lang in de put heeft gezeten (oude mest).
- Vergisten van verse mest die kort in de put heeft gezeten.
- Vergisten van de feces fractie na primaire mestscheiding.

Vergisten van verse mest leidt tot de grootste reductie van de emissies van methaan en ammoniak. Vergisten van feces is economisch het meest aantrekkelijk, terwijl oude mest vergisten leidt tot een daling van het inkomen. Dit vanwege een lage methaanopbrengst.

Herziene versie september
In verband met andere factoren voor de vermeden emissie is Tabel 7 gecorrigeerd.

Dit rapport is gratis te downloaden op https://doi.org/10.18174/494569 of op www.wur.nl/livestock-research (onder Wageningen Livestock Research publicaties).

© 2019 Wageningen Livestock Research
Postbus 338, 6700 AH Wageningen, T 0317 48 39 53, E info.livestockresearch@wur.nl, www.wur.nl/livestock-research. Wageningen Livestock Research is onderdeel van Wageningen University & Research.

Wageningen Livestock Research aanvaardt geen aansprakelijkheid voor eventuele schade voortvloeiend uit het gebruik van de resultaten van dit onderzoek of de toepassing van de adviezen.

Alle rechten voorbehouden. Niets uit deze uitgave mag worden vermenigvuldigd en/of openbaar gemaakt worden door middel van druk, fotokopie, microfilm of op welke wijze dan ook zonder voorafgaande toestemming van de uitgever of auteur.

Wageningen Livestock Research is NEN-EN-ISO 9001:2015 gecertificeerd.
Op al onze onderzoeksopdrachten zijn de Algemene Voorwaarden van de Animal Sciences Group van toepassing. Deze zijn gedeponeerd bij de Arrondissementsrechtbank Zwolle.

Wageningen Livestock Research Rapport 1175

Inhoud

Samenvatting **5**

1 Inleiding **9**

2 Rekenmethodiek **10**

2.1 Methode 10
2.2 Basisbedrijf 10
2.3 Varianten 11

3 Meststromen **13**

3.1 Basisbedrijf 13
3.2 Mest vergisten die lang in de put is opgeslagen 14
3.3 Verse mest vergisten 15
3.4 Feces fractie vergisten na primaire mestscheiding 16
3.5 Samenvatting meststromen 18

4 Emissies **19**

4.1 Methaan 19
4.2 Ammoniak 20
4.3 Overige stikstof (N_2O en NO) 20
4.4 Stikstofgas (N_2) 21
4.5 Broeikasgassen uit methaan en lachgas 21

5 Economie: bedrijfseconomische vergelijking **22**

6 Gevoeligheden **25**

6.1 Bijna optimale scheiding mest en urine 25
6.2 Extra subsidie voor stroomopwekking 25
6.3 Resultaten bij aanpassen van bestaande bedrijfssituatie 25
6.4 Effect van wijziging uitgangspunten 26
6.4.1 Invloed van subsidie en handel in CO_2-rechten 26
6.4.2 Invloed van technische en economische uitgangspunten 27

7 Terugverdientijd **29**

Literatuur **30**

Bijlage 1 Uitgangspunten modelberekeningen vergistingsscenario's **31**

Bijlage 2 Verliespercentages **35**

Samenvatting

In een deskstudie zijn de effecten van mono-vergisten op een (voorbeeld) melkveebedrijf dat gesitueerd is op veengrond onderzocht. De effecten van verschillende scenario's van mono-vergisten op uitstoot van ammoniak en broeikasgassen (methaan en lachgas) zijn in beeld gebracht, evenals de gevolgen voor het inkomen. Bij mono-vergisten wordt enkel mest vergist.
Voor een melkveebedrijf met 150 koeien op 80 ha grasland zijn in een modelmatige scenariostudie de effecten van drie manieren van mono-vergisten in beeld gebracht:

- Vergisten van mest die lang in de put heeft gezeten (oude mest).
- Vergisten van verse mest die kort in de put heeft gezeten.
- Vergisten van de feces fractie na mestscheiding op een scheidingsvloer met perforaties.

In *Figuur 1* zijn de gevolgen van de scenario's op de methaanemissie samengevat. Deze figuur laat zien dat oude mest vergisten tot de hoogste methaanemissie naar het milieu leidt. Naast methaan die 'weglekt' uit de vergister verklaart de emissie uit de kelder (waar feces en urine samenkomen) de hogere methaanemissie ten opzichte van de andere scenario's. Bij de scenario's waar verse mest snel wordt vergist of waar feces en urine fracties worden gescheiden, is weinig methaanemissie vanuit de mest in de stal. Door de lagere emissie uit de stal, leidt verse mest vergisten en alleen feces vergisten tot een daling van de methaanemissie naar het milieu van respectievelijk 11% en 12% ten opzichte van de basissituatie zonder mest vergisten. Bij vergisten van oude mest neemt de methaanemissie juist toe met 4%.

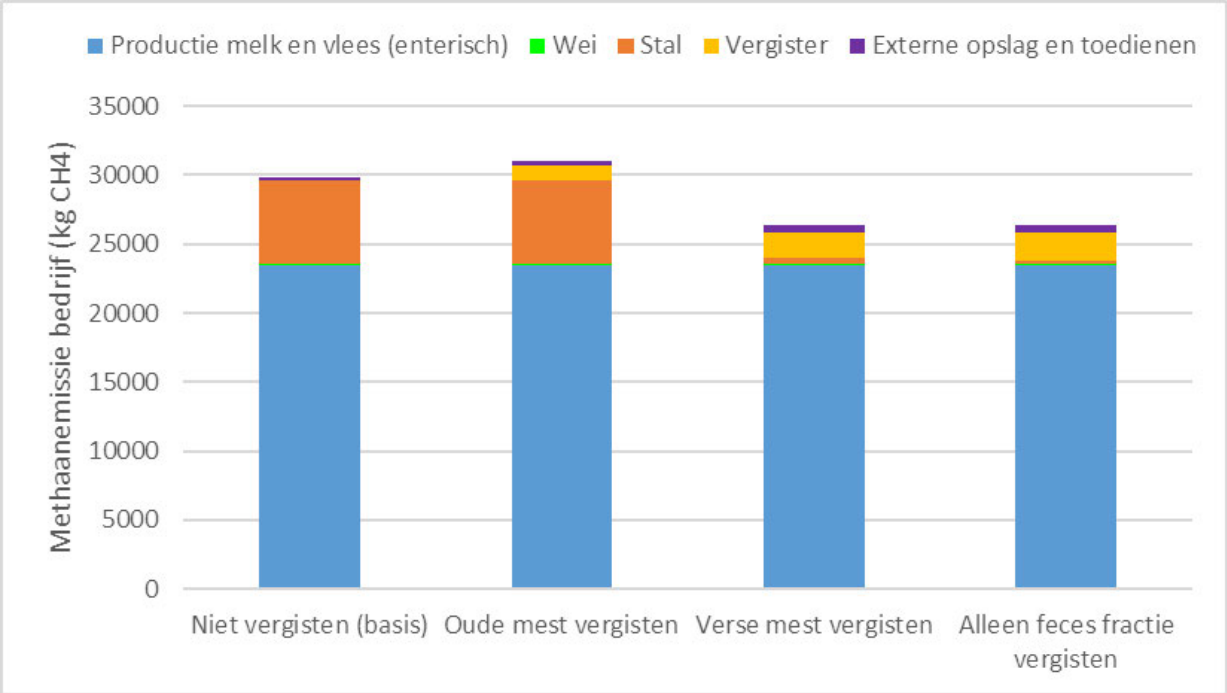

Figuur 1 *Methaanemissie naar het milieu bij verschillende scenario's met mono-vergisten op melkveebedrijf in veenweidegebied met 150 koeien.*

Figuur 2 laat de ammoniakemissie bij de verschillende scenario's met mono-vergisting zien. Deze figuur toont dat bij verse mest vergisten de minste ammoniakemissie (-11% ten opzichte van niet vergisten) optreedt vanwege een lagere stalemissie. Bij alleen feces vergisten daalt de stalemissie ook fors, echter stijgt de emissie bij aanwenden. In deze situatie wordt de hele urinefractie op het bedrijf zelf uitgereden en een deel van de feces fractie wordt afgevoerd. En de urinefractie bevat veel vervluchtigbare stikstof. Per saldo is de ammoniakemissie bij deze variant 7% lager dan bij niet vergisten.

Oude mest vergisten leidt tot een hogere emissie van ammoniak ten opzichte van niet vergisten (+3%) vanwege de extra emissie uit de externe opslag van digestaat na vergisten.

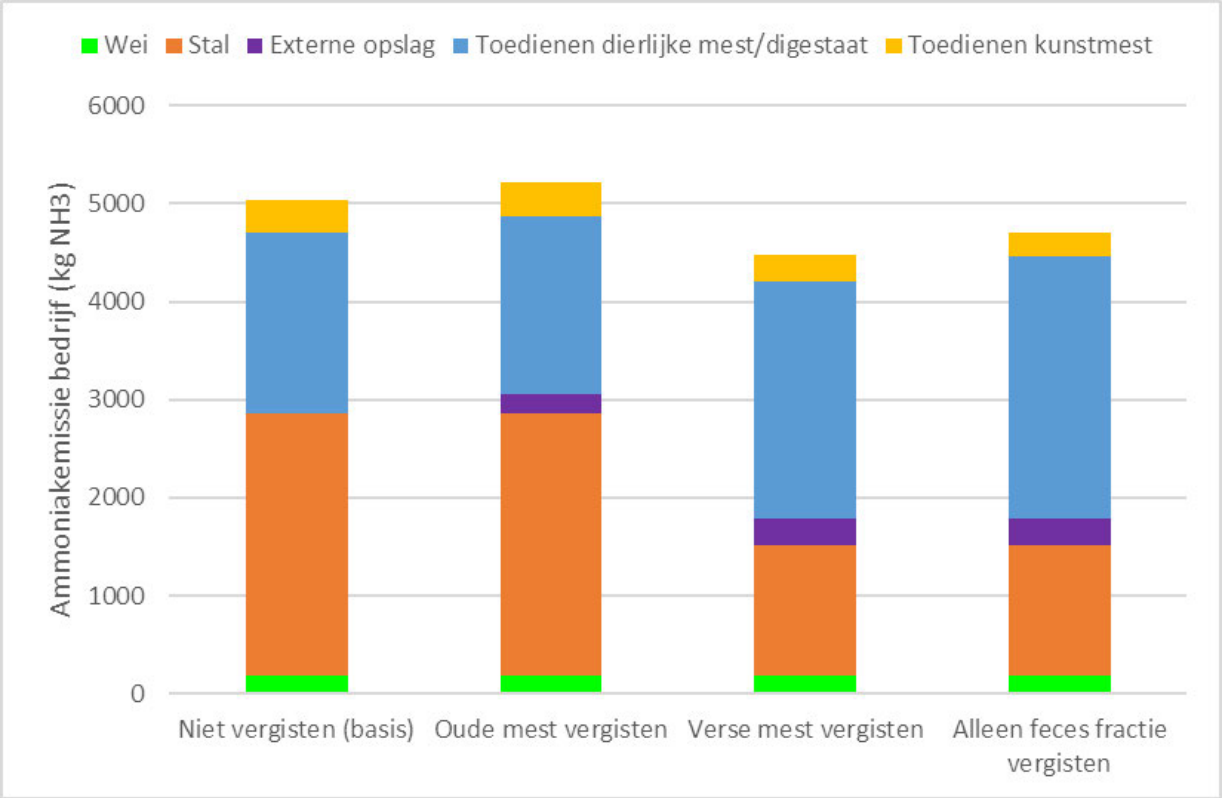

Figuur 2 *Ammoniakemissie bij verschillende scenario's met mono-vergisten op melkveebedrijf in veenweidegebied met 150 koeien.*

Alleen vergisten van de fecesfractie leidt bij een vergelijking op basis van nieuwe vloersystemen (kosten op basis van vervangingswaarde en besparing van mestopslag onder de roosters bij nieuwbouw) tot een ruim € 17.000 hoger inkomen dan niet vergisten. Van alle vergistingsvarianten heeft alleen feces fractie vergisten de hoogste gasopbrengst voor energieopwekking.

Verse mest vergisten heeft ook een vrij hoge gasopbrengst voor energieopwekking, echter omdat hier een grotere vergister nodig is, stijgt het inkomen minder bij een vergelijking op basis van nieuwe systemen: met bijna € 13.000 ten opzichte van niet vergisten. Oude mest vergisten heeft een veel lagere gasopbrengst voor energieopwekking. Deze variant leidt daarom tot een bijna € 5000 lager inkomen ten opzichte van niet vergisten.

Wanneer geen sprake is van nieuwbouw maar van aanpassen van de bestaande situatie met ruim 1.700 ton mestopslag onder de stal en 800 ton mestopslag buiten de stal (*Figuur 3*), dan kan niet bespaard worden op stal- en mestopslagkosten, zoals bij de hierboven beschreven nieuwbouwsituaties. Het inkomen bij alleen feces vergisten stijgt bij deze benadering met ongeveer € 10.000. De inkomensstijging bij verse mest vergisten vervalt (inkomensstijging is nagenoeg € 0) en bij oude mest vergisten daalt het inkomen met ruim € 13.000 ten opzichte van niet vergisten bij het aanpassen van een bestaande situatie.

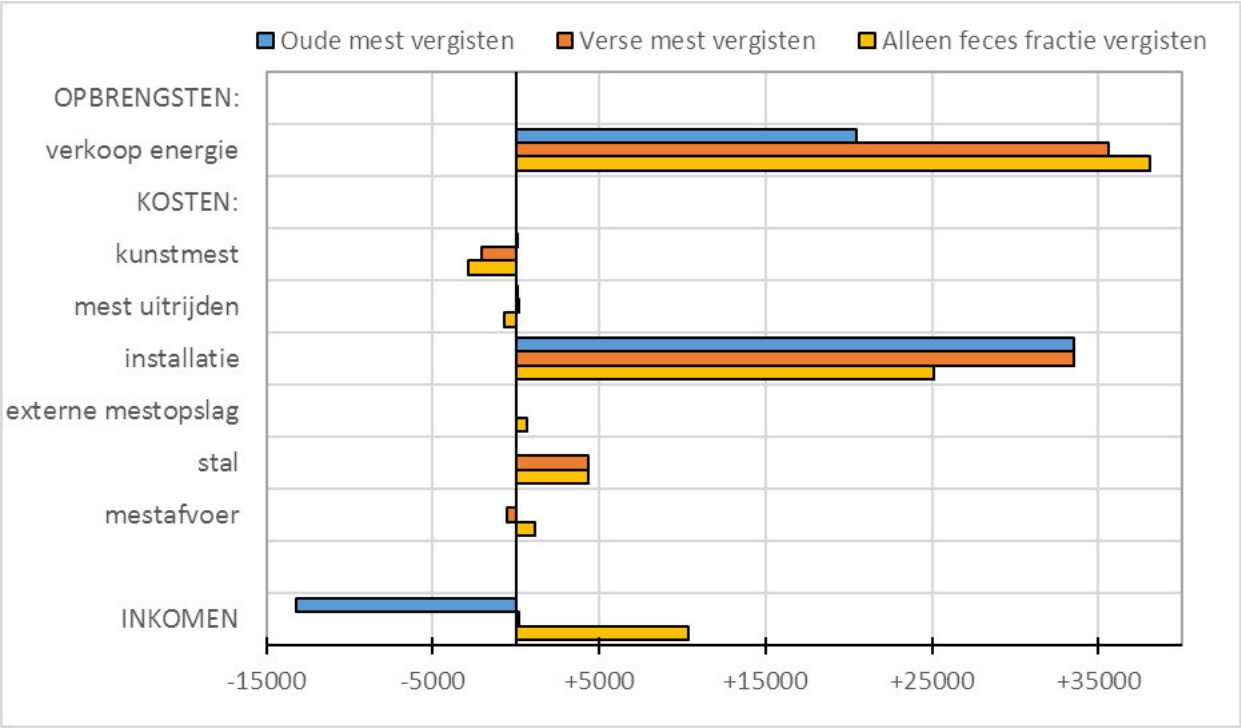

Figuur 3 *Economische gevolgen mono-vergisten wanneer deze wordt toegepast in de bestaande basissituatie met 1700 ton mestopslag onder de stal en tenminste 800 ton mestopslag buiten de stal. De meerkosten voor aanpassingen van de stal en de mestopslagen zijn hier in meegenomen.*

Voorwaarde voor de inkomensverbetering bij feces fractie vergisten is dat de overheidssubsidie voor de productie van hernieuwbare elektriciteit en warmte in stand blijft. Deze SDE+ subsidie voor elektriciteit en warmte maakt meer dan 75% uit van de totale energieopbrengst. Ook is het benutten van de vrijgekomen warmte belangrijk. Overige subsidies (zoals investeringssubsidies en subsidies voor CO_2-reductie) kunnen het wegvallen van (een deel van deze) rijkssubsidies niet opvangen. Verder is het technisch goed draaien van de vergister essentieel voor voldoende gasopbrengst en daarmee voor een economisch gunstig perspectief van vergisten. Tenslotte zijn in deze vergelijking de economische resultaten van vergisten in nieuwbouwsituaties beter dan de resultaten bij het aanpassen van een bestaande situatie. Mono-vergisten zal daarom eerder interessant zijn bij nieuwbouw dan bij een bestaande bedrijfssituatie.

1 Inleiding

In deze deskstudie onderzoeken we de effecten van mono-vergisten op een melkveebedrijf dat gesitueerd is op veengrond. Bij mono-vergisten wordt enkel de mest vergist, in tegenstelling tot co-vergisten waarbij aan de mest een product wordt toegevoegd die de vergisting extra stimuleert zoals bijvoorbeeld maïs. We letten in deze notitie vooral op de effecten van mono-vergisting op de uitstoot van ammoniak en methaan. Ook komen de economische resultaten aan de orde.

Voor een melkveebedrijf met 150 koeien worden met behulp van een modelmatige scenariostudie de effecten van drie manieren van mono-vergisten in beeld gebracht:

- Vergisten van mest die lang in de put heeft gezeten (oude mest).
- Vergisten van verse mest die kort in de put heeft gezeten.
- Vergisten van de feces fractie na primaire mestscheiding.

In deze notitie omschrijven we in hoofdstuk 2 eerst de rekenmethodiek, daarna in hoofdstuk 3 het basisbedrijf. Daarna worden in hoofdstuk 4 de drie varianten kort omschreven. In hoofdstuk 5 worden de meststromen per variant in beeld gebracht en in hoofdstuk 6 worden de emissies van broeikasgassen en ammoniak aan deze meststromen gekoppeld. In hoofdstuk 7 staan de economische effecten van de diverse manieren van mono-vergisten. In hoofdstuk 8 worden enkele gevoeligheden beschreven en in hoofdstuk 9 zijn enkele referenties opgesomd. De verliespercentages die voor de emissieberekeningen zijn gebruikt staan in de bijlage.

2 Rekenmethodiek

2.1 Methode

Om de effecten van mono-vergisting op een melkveebedrijf te berekenen is er eerst een basisbedrijf op veengrond gedefinieerd. Hierbij is gebruik gemaakt van expertkennis en structuurkenmerken van praktijkbedrijven in het veenweidegebied die binnen het project Natura 2000 in het Veenweidegebied deelnemen. Hierbij is vooral gericht op structuurkenmerken als aantal koeien, melkproductie, oppervlakte, intensiteit, beweiding, bouwplan en rantsoen. Met behulp van structuurkenmerken van het basisbedrijf is dit bedrijf modelmatig doorgerekend met het bedrijfsbegrotingsprogramma DairyWise (in het Nederlands BBPR) (Schils et al., 2007). De uitkomsten van deze berekening vormen de basis voor de scenarioberekeningen met mono-vergisten. De meststroom van de verschillende scenario's is vervolgens in een stroomschema verwerkt en met behulp van dit stroomschema zijn de emissies, de methaanopbrengst, het kunstmestverbruik, de mestafvoer, het kunstmestverbruik en verschillende economische uitgangspunten ingeschat (bijvoorbeeld met omvang mestopslag). Een aantal belangrijke uitgangspunten voor de stroomschema's van de verschillende varianten zijn in Bijlage 1 weergegeven en in Bijlage 2 worden nog specifiek de verliespercentages van ammoniak en methaan samengevat. Met behulp van de verschillende stroomschema's is vervolgens een eenvoudige economische doorrekening gemaakt. Voor verschillende uitgangspunten is hierbij gebruik gemaakt van expertkennis van meerdere mestdeskundigen binnen Wageningen Livestock Research. De uitgangspunten worden in deze rapportage veelal achterwege gelaten. De resultaten van de berekeningen zijn in Excel uitgevoerd en in deze notitie beknopt samengevat.

2.2 Basisbedrijf

De berekeningen in deze notitie worden uitgevoerd voor een basisbedrijf met melkvee op veengrond. Het bedrijf heeft 150 melkkoeien die gemiddeld 8500 kg melk per koe produceren, ook zijn er ongeveer 105 stuks jongvee aanwezig. De melkproductie per jaar is 1.275.000 kg. De bedrijfsoppervlakte van het melkveebedrijf is 80 hectare zodat de intensiteit uitkomt op 16.000 kg melk per ha.
De koeien weiden in de zomer alleen overdag (beperkt) en krijgen dan op stal 6 kg ds uit ruwvoer bijgevoerd. De dieren zijn gehuisvest in een ligboxenstal met roostervloer. De drijfmestopslag van ruim 1700 m³ onder de stal is genoeg voor 4 maanden mestopslag. Er is ook een externe mestopslag van ruim 800 m³ aanwezig. De totale mestopslag van ruim 2500 m³ is voldoende om aan de wettelijke norm van 7 maanden mestopslag te voldoen voor melkvee en jongvee (van 1 augustus tot 1 maart, met correctie voor een lagere mestproductie in 2,5 zomermaanden binnen deze periode waarin de dieren weiden).
Om binnen de bemestingsnormen te blijven wordt jaarlijks bijna 900 m³ mest afgevoerd. De rest wordt op het eigen bedrijf toegediend door middel van sleepslangen waarbij de 2 delen mest verdund worden met 1 deel water.

2.3 Varianten

Om de effecten van mono-vergisten in beeld te brengen zijn voor het basisbedrijf drie varianten van mono-vergisten verkend.

Scenario 1: Vergisten van oude mest die lang in de put is opgeslagen
Bij vergisten van oude mest, wordt regelmatig een hoeveelheid drijfmest uit de mestkelder onder de stal weggepompt naar de vergistertank (inhoud 465 ton). De mest uit de mestkelder is een mengsel van mest die gedurende het stalseizoen in de put terecht komt (5,5% organische stof). Het is dus een mengsel van mest van maanden oud met mest dat onlangs in de put is terechtgekomen. Na vergisting komt het digestaat in de externe opslag terecht. Alle mest wordt vergist, dus de mestafvoer vindt ook in de vorm van digestaat plaats. Iedere maand wordt ongeveer 360 ton mest vergist. Omdat er in de wintermaanden meer mest in de put terecht komt dan in de zomermaanden met beweiden, wordt er iedere wintermaand mest "gespaard" voor vergisting in de zomermaanden. Deze bijna 600 ton mest wordt in de wintermaanden onder de stal opgeslagen. De omvang van de externe digestaatopslag in deze variant is bijna 1500 ton.

Scenario 2: Vergisten van verse mest
Bij vergisten van verse mest wordt de mest (7,5% organische stof) uit een kleine opvangput in de stal direct doorgeleid naar de vergistertank (inhoud 465 ton). Na vergisting van deze mest gaat het digestaat door naar een externe mestopslag van bijna 2100 ton. De verblijftijd van de mest in de vergistertank is wisselend omdat het aanbod van verse mest gedurende het jaar wisselend is (van 235 tot 460 ton per maand). In de wintermaanden is het aanbod groter en de verblijftijd korter en in de zomermaanden komt er vanwege beweiding minder mest in de vergistertank terecht en zal de verblijftijd langer zijn. Omdat er bij dit systeem geen drijfmestopslag onder de stal is wordt een sleuvenvloer toegepast met een mestschuif (de kosten voor deze aanpassing zijn gelijk aan die van RAV 1.8) die regelmatig de mest in een kleine opvangput schuift. Door de verkorte verblijftijd in de put voor vergisten is het vergistingsrendement hoger en kan ongeveer 30.000 m^3 CH_4 extra worden geproduceerd ten opzichte van vergisten van oude mest. Mestafvoer vindt plaats in de vorm van digestaat.

Scenario 3: Vergisting van feces fractie na primaire mestscheiding
In deze variant is de mestopslag zo ingericht dat via de vloer de meeste feces wordt gescheiden van de urine en er een feces fractie (90% feces en 10% urine) en een urine fractie (90% urine en 10% feces) ontstaat. Beide fracties worden apart opgevangen: de urine fractie wordt onder de stal opgeslagen (capaciteit van 1350 ton) en de feces fractie (9% organische stof) wordt met een mestschuif naar een kleine opvangput geleid. De feces fractie gaat daarna gelijk naar de vergistertank (inhoud 300 ton) en gaat daarna naar de externe digestaatopslag van bijna 900 ton. Omdat feces de bron voor CH_4 is, wordt alleen de feces fractie naar de vergistertank doorgeleid. De verblijftijd van de feces fractie in de vergistertank is wisselend, vanwege het verschil in aanbod van feces fractie in de zomer (min. 110 ton per maand) en in de winter (max. 215 ton per maand). De urine fractie wordt allemaal gebruikt als goedwerkende 'stikstofkunstmest'. Een deel van het digestaat uit de vergiste feces fractie wordt ook op het eigen land uitgereden, een ander deel wordt afgevoerd. In deze variant worden de mestfracties gescheiden met een vloer met perforaties waardoor de urine fractie in de put onder de stal terechtkomt en de feces fractie met een mestschuif naar een kleine opvangput wordt afgevoerd (de kosten voor deze aanpassing zijn gelijk aan die van RAV 1.20).

Voor alle varianten geldt dat de geproduceerde methaan met een WKK wordt omgezet in warmte en groene energie (elektriciteit).

In *Figuur 4* zijn de scenario's in deze studie schematisch samengevat.

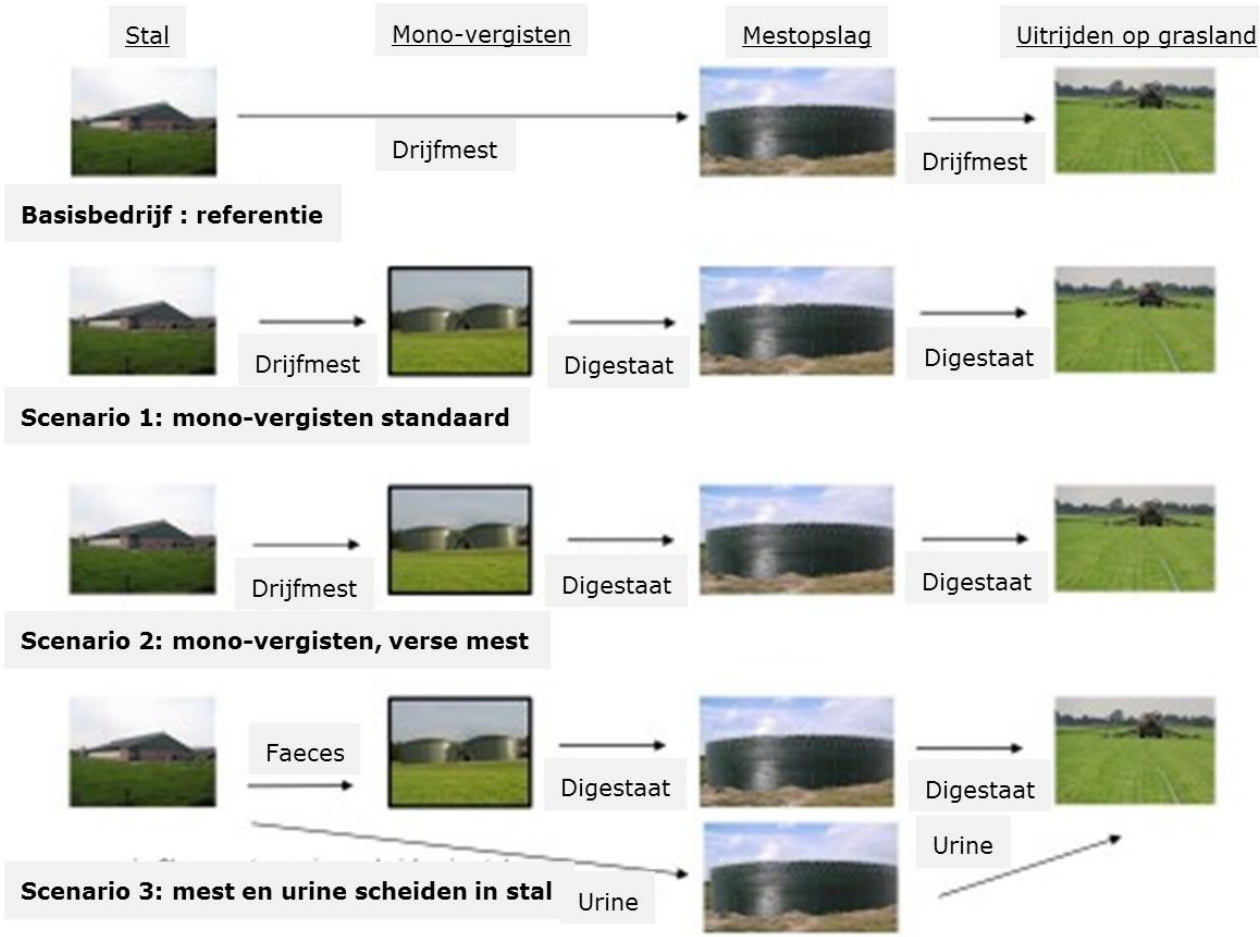

Figuur 4 *Schematisch overzicht scenario's mono-vergisten op veenweidebedrijf.*

Voor alle varianten geldt dat wordt gerekend met dezelfde grasopbrengst. Om dit te bereiken is in alle varianten evenveel werkzame stikstof nodig. Omdat bij vergisting meer of minder werkzame stikstof uit dierlijke mest (digestaat) kan komen, wordt de werkzame mestgift gelijk gemaakt door meer of minder kunstmest te gebruiken.

3 Meststromen

In dit hoofdstuk zijn de effecten van mono-vergisten op de meststroom van het melkveebedrijf weergegeven. Als eerste is de meststroom van het basisbedrijf (zonder mono-vergisting) in beeld gebracht. Alleen de meststroom in hoeveelheid (ton) en stikstof (kg N) is weergegeven.

3.1 Basisbedrijf

In *Figuur 5* is de meststroom van het basisbedrijf weergegeven van voer tot aan mest in de put. **De meststroom in deze figuur is voor alle varianten gelijk.** *Figuur 5* laat zien dat bijna 37.000 kg N uit voer wordt omgezet in 7800 kg N in vlees en melk en dat er bijna 29.000 kg N van de gevoerde stikstof in de mest terecht komt. De mestproductie op bet basisbedrijf is ruim 5350 ton mest. Hiervan komt 1125 ton (ruim 6000 kg N) in de wei terecht en kan dus niet worden uitgereden en benut voor de grasgroei (en vergisting). Van de geproduceerde mest komt ruim 4200 ton in de stal terecht, samen met bijna 90 ton strooisel en voerresten komt er ruim 4300 ton mest in de put terecht op het basisbedrijf. In deze mest zit bijna 23.600 kg N. De massabalans (ton mest) in *Figuur 5* is kloppend, bij stikstof treden er op sommige plekken verliezen op. Hier gaan we in hoofdstuk 4 verder op in.

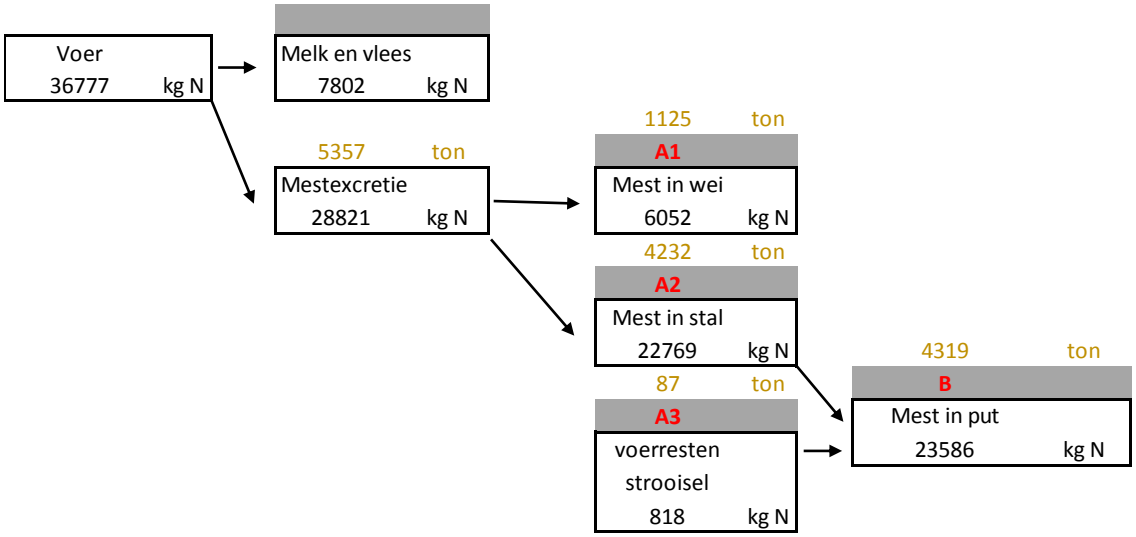

Figuur 5 *Meststroom hoeveelheid (m³) en stikstof op basisbedrijf zonder mono-vergisten: van voer tot mest in de put (deze stroom is gelijk voor alle varianten).*

In *Figuur 6* is het vervolg van de meststroom weergegeven voor de basisvariant: van mest in de put naar toegediende mest. **De meststroom vanaf mest in de put is voor alle varianten verschillend.** *Figuur 6* laat zien dat bijna 990 ton van de mest in de put wordt afgevoerd. Omdat de mestopslag onder de stal niet groot genoeg is, wordt er nog ruim 860 ton mest tussentijds opgeslagen in de externe mestopslag. Uiteindelijk wordt er 3330 ton mest toegediend op het eigen land, ruim 16.000 kg N uit dierlijke mest. Niet al deze stikstof werkt: 15,6% van de TAN (totale ammoniakale stikstof) emitteert als ammoniak bij verdund uitrijden. Van de stikstof na aftrek van de emissies werkt 100% van de minerale stikstof en 19% van de organische stikstof. Uiteindelijk komt er ruim 7700 kg werkzame stikstof uit dierlijke mest op het land terecht. Samen met 11.000 kg werkzame kunstmeststikstof komt er op het basisbedrijf met 150 koeien en 80 ha bijna 18.700 kg werkzame stikstof terecht.

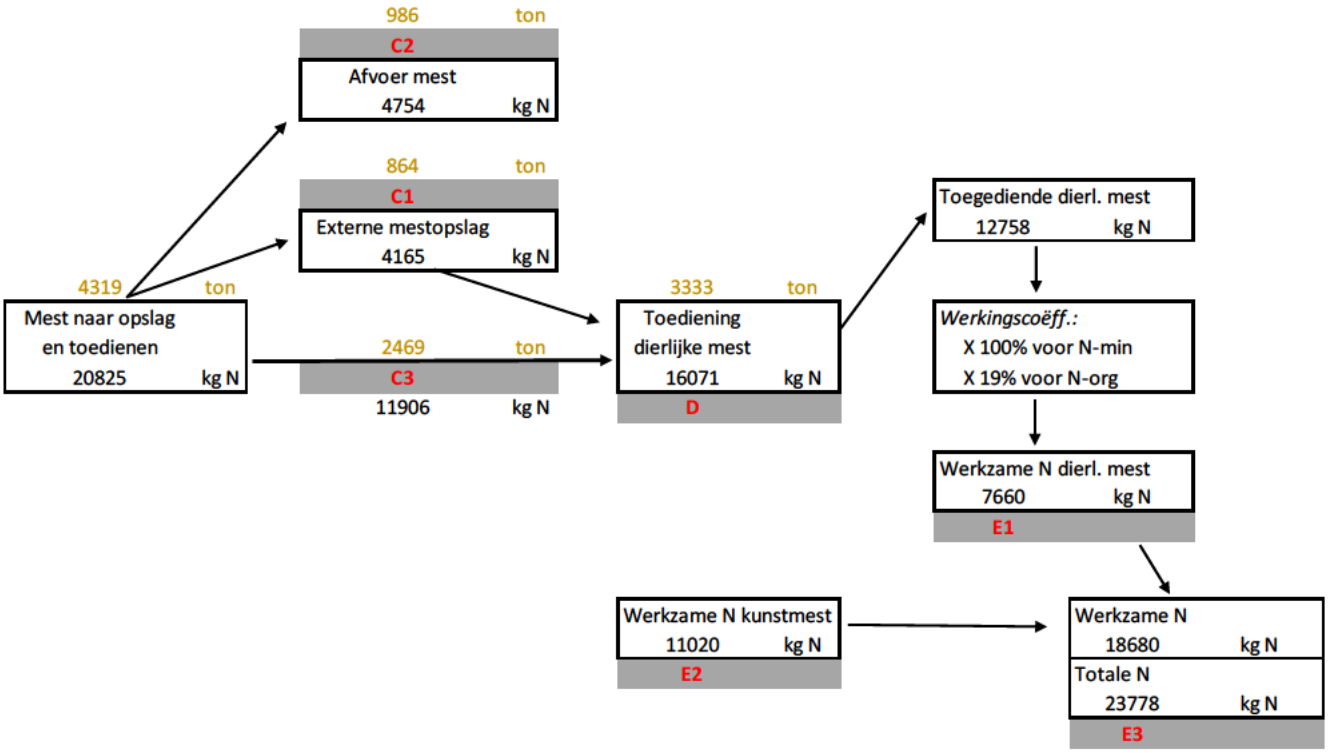

Figuur 6 *Meststroom hoeveelheid (m³) en stikstof (kg) op basisbedrijf zonder mono-vergisten van geproduceerde mest in de put tot toedienen (deze stroom is verschillend bij alle varianten, verder ontsnapt er bij diverse processen in deze meststroom stikstof: zie ook hoofdstuk 4).*

3.2 Mest vergisten die lang in de put is opgeslagen

In *Figuur 7* is de meststroom weergegeven voor de variant waarbij alle mest die langere tijd in de mestkelder zit wordt vergist. Alle 4319 ton gaat de monovergister in. Van de vergiste mest wordt bijna 990 ton afgevoerd, de rest (3330 ton digestaat) gaat de externe opslag in en wordt op een later tijdstip toegediend. Na verliezen tijdens de opslag is ruim 15.900 kg N beschikbaar voor toedienen met digestaat. Na aftrek van emissies bij toedienen blijft er nog ruim 12.600 kg N in de toegediende mest over, waar uiteindelijk ruim 7500 kg N van werkzaam is. Om dezelfde werkzame hoeveelheid stikstof te krijgen als in de basissituatie is aanvullend nog 11.140 kg N uit kunstmest nodig.

Met deze manier van vergisten is de methaanopbrengst van mono-vergisten jaarlijks ruim 40.700 m³ CH_4.

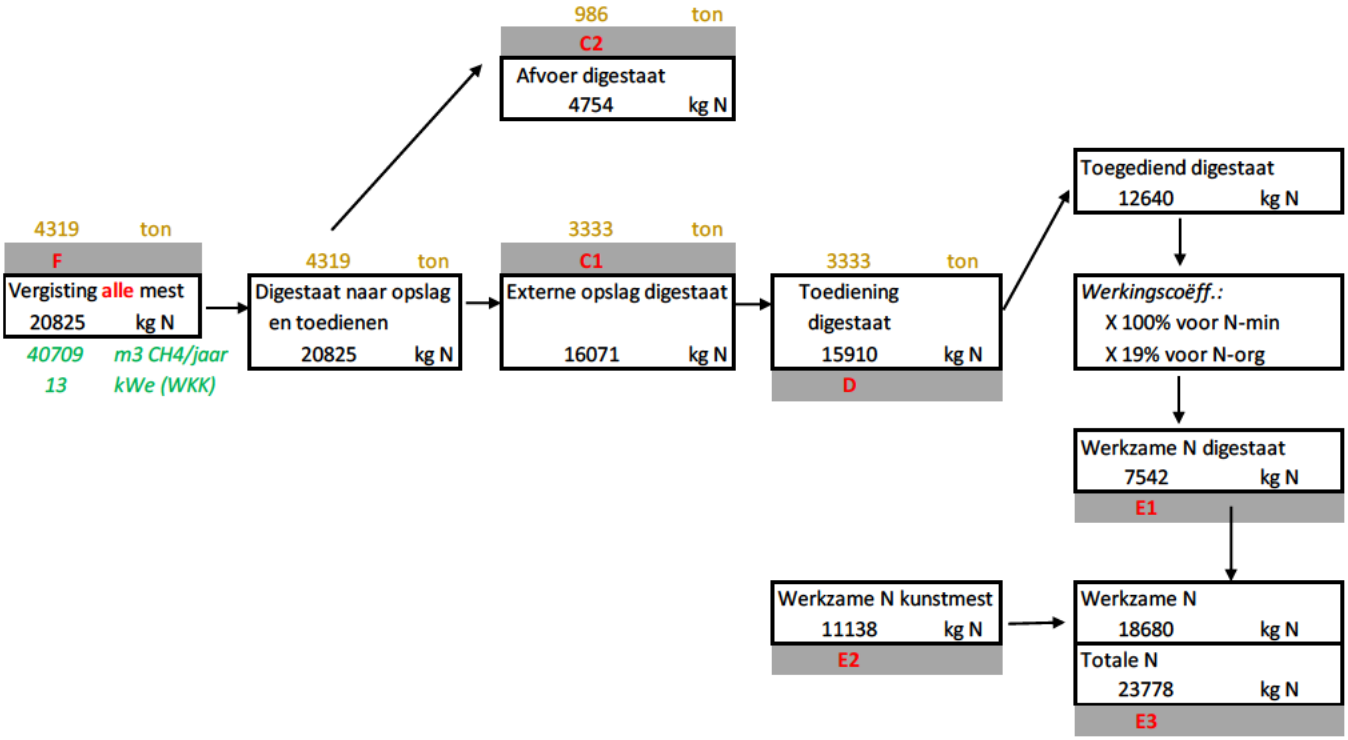

Figuur 7 *Meststroom hoeveelheid (m³) en stikstof (kg) in variant met mono-vergisten van geproduceerde mest die lang in de put zit tot toedienen.*

3.3 Verse mest vergisten

In *Figuur 8* is de meststroom weergegeven voor de variant waarbij alle vers opgevangen mest wordt vergist. 4319 ton mest wordt vergist waarna het terecht komt in de externe opslag. Na afvoer van ruim 930 ton digestaat is 3385 ton digestaat beschikbaar voor toedienen. Na verliezen tijdens de opslag is ruim 17.200 kg N beschikbaar voor toedienen met digestaat. Na aftrek van emissies bij toedienen blijft er ruim 13.300 kg N in de toegediende mest over, waar uiteindelijk ruim 9700 kg N van werkzaam is. Om dezelfde werkzame hoeveelheid stikstof te krijgen als in de basissituatie is aanvullend nog bijna 9000 kg N uit kunstmest nodig.
Met deze manier van vergisten is de methaanopbrengst van mono-vergisten jaarlijks ruim 71.000 m³ CH_4.

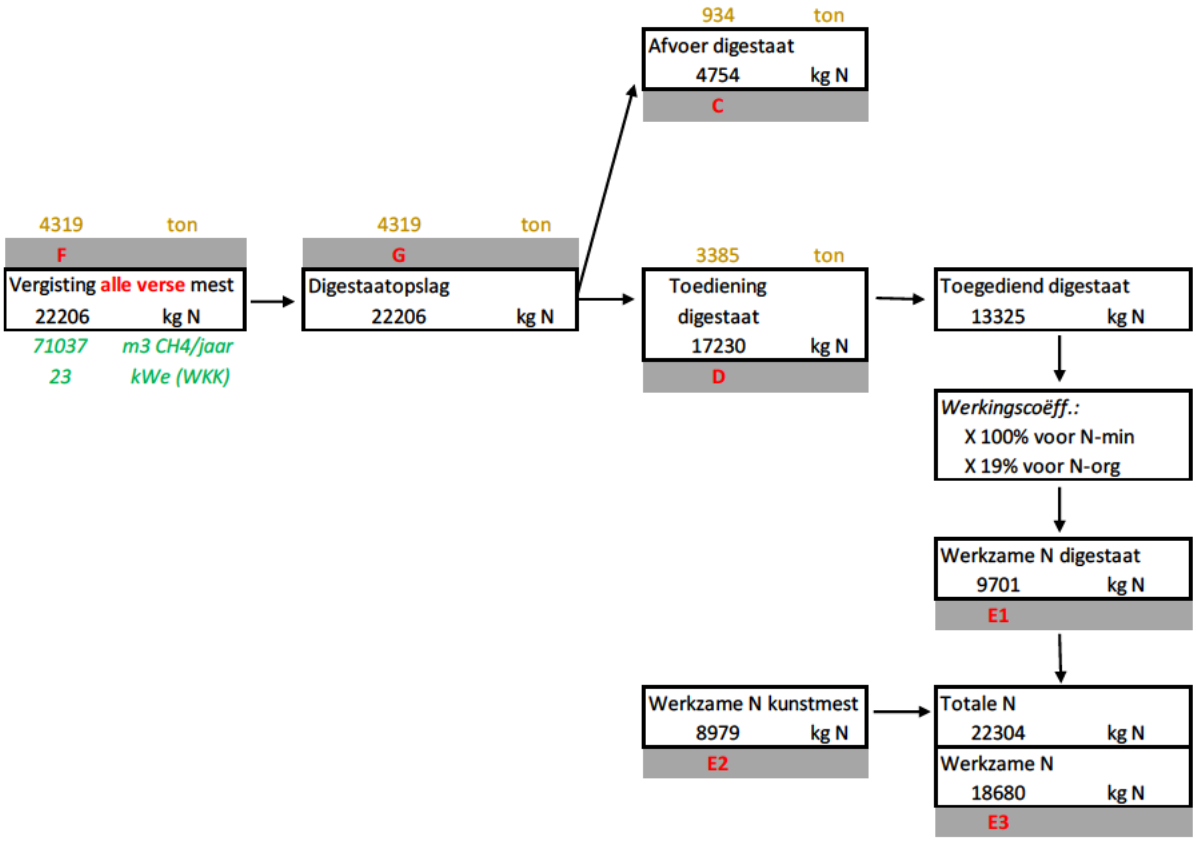

Figuur 8 *Meststroom hoeveelheid (m³) en stikstof (kg) in variant met mono-vergisten van verse mest tot toedienen.*

3.4 Feces fractie vergisten na primaire mestscheiding

In *Figuur 9* is de meststroom weergegeven waarbij de feces fractie na primaire mestscheiding wordt vergist. *Figuur 9* laat zien dat na primaire scheiding de 4319 ton geproduceerde mest is opgedeeld in 2298 ton urine fractie (90% van de urine en 10% van de feces) en 2021 ton feces fractie (90% van de feces en 10% van de urine). Alleen dit laatste deel wordt vergist. De urine fractie wordt apart opgeslagen en volledig op het bedrijf toegediend. Na aftrek van de gasvormige verliezen blijft er bijna 9800 kg werkzame N uit urine fractie over.
Van het digestaat na vergisting van de feces fractie wordt 1093 ton afgevoerd. Ongeveer 930 ton digestaat wordt op het bedrijf uitgereden, na gasvormige verliezen is dit ruim 3300 kg N. Omdat deze digestaat uit de feces fractie veel organische stikstof bevat en maar weinig minerale N is hiervan slechts 1400 kg N werkzaam. Uit urine fractie en digestaat wordt samen ruim 10.500 kg werkzame N toegediend. Om dezelfde werkzame stikstofgift te realiseren als bij het basisbedrijf is aanvoer van bijna 8100 kg N uit kunstmest nodig in deze variant.

Met monoverigsten van feces fractie na primaire mestscheiding wordt 76.000 m³ CH_4 geproduceerd.

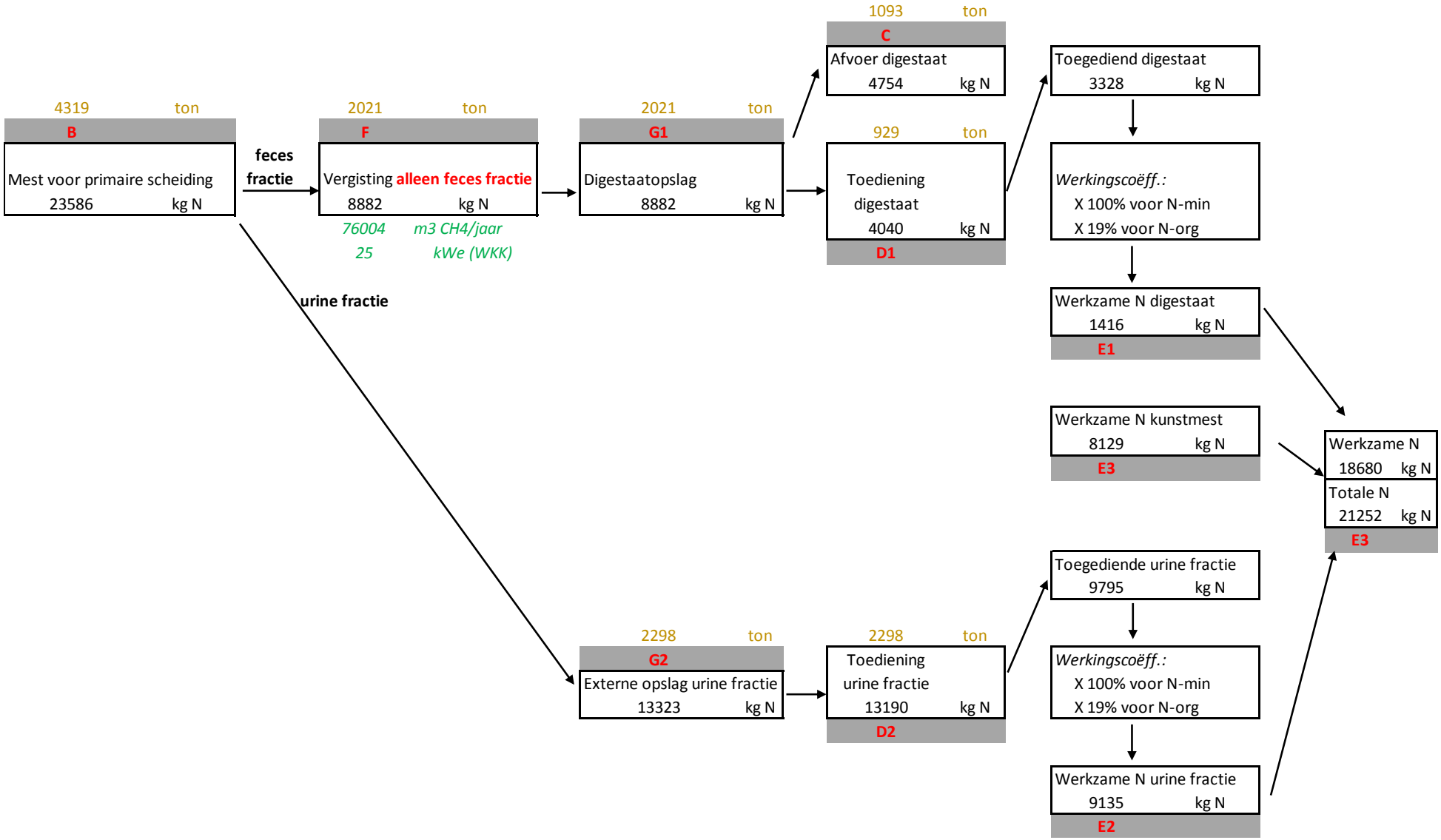

Figuur 9 *Meststroom hoeveelheid (m³) en stikstof in variant met mono-vergisten van feces fractie na primaire mestscheiding tot toedienen.*

3.5 Samenvatting meststromen

In *Tabel 1* en *Tabel 2* zijn de stroomschema's van de verschillende scenario's voor tonnen mest en kilogrammen stikstof samengevat.

Tabel 1 *Samenvatting stoomschema's verschillende scenario's met mono-vergisten (tonnen mest).*

Scenario	Geproduceerde mest in de stal			Vergist		Afgevoerd		Toegediend		
	drijfmest	feces fractie	urine fractie	drijfmest	feces fractie	drijfmest	digestaat	drijfmest	digestaat	urine fractie
Niet vergisten (basis)	4319					986		3333		
Oude mest vergisten	4319			4319			986		3333	
Verse mest vergisten	4319			4319			934		3385	
Alleen feces fractie vergisten		2021	2298		2021		1093		929	2298

Tabel 2 *Samenvatting stoomschema's verschillende scenario's met mono-vergisten (kilogrammen stikstof).*

Scenario	Beschikbaar na stalverliezen			Vergist		Afgevoerd		Toegediend			Werkzaam			
	drijfmest	feces fractie	urine fractie	drijfmest	feces fractie	drijfmest	digestaat	drijfmest	digestaat	urine fractie	N-kunstmest	dierlijk	kunstmest	totaal
Niet vergisten (basis)	20825					4754		16071			11020	7660	11020	18680
Oude mest vergisten	20825			20825			4754		15910		11138	7542	11138	18680
Verse mest vergisten	22206			22206			4754		17230		8979	9701	8979	18680
Alleen feces fractie vergisten		8882	13323		8882		4754		4040	13190	8129	10551	8129	18680

4 Emissies

In dit hoofdstuk vergelijken we de gasvormige verliezen van de varianten met mono-vergisten met de basissituatie en met elkaar. We rapporteren de verliezen van methaan, ammoniak en overige stikstofverbindingen. Ook brengen we naar de totale broeikasgasemissie in beeld die vanuit methaan en N_2O ontstaat. Per scenario wordt aangegeven op welke plek deze verliezen optreden.

4.1 Methaan

In *Tabel 3* zijn de gasvormige verliezen van de verschillende scenario's voor methaan weergegeven (verliezen die verloren gaan en die niet voor gaswinning kunnen worden benut). De verliespercentages voor methaan die ten grondslag aan deze tabel liggen staan in Bijlage 2 (*Tabel 14*).

Tabel 3 *Gasvormige verliezen scenario's mono-vergisten (Methaan in kg /bedrijf).*

Scenario	Productie melk en vlees	Wei	Stal	Vergister	Externe opslag			Totaal
					mest	digestaat	dun	
Niet vergisten (basis)	23510	83	6022	-	167	-	-	29782
Oude mest vergisten	23510	83	6022	1091	-	273	-	30979
Verse mest vergisten	23510	83	361	1904	-	510	-	26368
Alleen feces fractie vergisten	23510	83	171	2037	-	543	-	26344

Tabel 3 laat zien dat oudere mest vergisten tot de hoogste methaanemissie leidt, nog bijna 1200 kg CH_4 meer dan in de basissituatie. Deze methaan ontsnapt vooral in de stal en tijdens het vergistingsproces, maar ook bij de opslag van digestaat treden extra verliezen op. Door verse mest te vergisten wordt veel stalemissie van methaan voorkomen en daalt de methaanemissie op bedrijfsniveau met ruim 4400 kg CH_4 ten opzichte van vergisten van oude mest. Alleen feces fractie vergisten na primaire mestscheiding leidt tot de laagste methaanemissie. Door primaire mestscheiding wordt de emissie van methaan in de stal nog verder beperkt dan bij verse mest vergisten en komt de totale methaanemissie uit op ruim 26.300 kg CH_4 op bedrijfsniveau, ruim 3400 kg CH_4 minder (12%) dan in de situatie zonder vergisten.

4.2 Ammoniak

In *Tabel 4* zijn de gasvormige verliezen van de verschillende scenario's voor ammoniak weergegeven. De verliespercentages voor ammoniak die ten grondslag aan deze tabel liggen staan in Bijlage 2 (*Tabel 15*).

Tabel 4 *Gasvormige verliezen scenario's mono-vergisten (Ammoniak in kg ammoniak-N/bedrijf).*

Scenario	Wei	Stal	(externe) opslag			Toedienen				Totaal
			mest	digestaat	dun	mest	digestaat	dun	kunstmest	
Niet vergisten (basis)	155	2195	0	-	-	1529	-	-	275	4154
Oude mest vergisten	155	2195	-	161	-	-	1504	-	278	4293
Verse mest vergisten	155	1098	-	222	-	-	1992	-	224	3691
Alleen feces fractie vergisten	155	1098	-	89	133	-	263	1931	203	3872

Tabel 4 laat zien dat oude mest vergisten leidt tot de hoogste ammoniakemissie. Ten opzichte van de basissituatie zonder vergisten stijgt deze met bijna 140 kg N op bedrijfsniveau. Dit is 3%. De opslag van digestaat leidt tot extra ammoniakemissie terwijl de emissie bij toedienen slechts iets lager is dan bij de basissituatie.
Vergisten van verse mest is het scenario met de laagste ammoniakemissie. Ten opzichte van het basisscenario is de ammoniakemissie in dit scenario ruim 460 kg N lager (11%). De emissie bij toedienen en opslaan van digestaat is in dit scenario hoger, maar de lagere stalemissie compenseert dit ruimschoots. Ook bij alleen feces fractie vergisten daalt de ammoniakemissie fors met bijna 7% door met name een lagere stalemissie.

4.3 Overige stikstof (N_2O en NO)

In *Tabel 5* zijn de gasvormige verliezen van de verschillende scenario's voor N_2O en NO weergegeven.

Tabel 5 *Gasvormige verliezen scenario's mono-vergisten (N_20 en NO in kg N/bedrijf).*

Scenario	Wei	Stal	(externe) opslag			Toedienen				Totaal
			mest	digestaat	dun	mest	digestaat	dun	kunstmest	
Niet vergisten (basis)	272	94	0	-	-	337	-	-	275	978
Oude mest vergisten	272	94	-	0	-	-	334	-	278	978
Verse mest vergisten	272	47	-	0	-	-	362	-	224	906
Alleen feces fractie vergisten	272	47	-	0	0	-	85	277	203	884

Tabel 5 laat zien dat oude mest vergisten tot dezelfde emissie leidt van N_2O en NO als niet vergisten. Verse mest vergisten leidt tot ongeveer 7% minder emissie van deze stoffen omdat minder kunstmest wordt gestrooid en omdat er minder stalemissie optreedt. Bij alleen feces fractie vergisten wordt de stikstof uit eigen mest beter benut en kan nog meer op kunstmest worden bespaard zodat de emissie van N_2O en NO bijna 10% lager is dan in de basissituatie zonder vergisten.

4.4 Stikstofgas (N_2)

In *Tabel 6* zijn de gasvormige verliezen van de verschillende scenario's voor N_2 weergegeven.

Tabel 6 *Gasvormige verliezen scenario's mono-vergisten (stikstofgas in kg N /bedrijf).*

Scenario	Wei	Stal	(externe) opslag			Toedienen				Totaal
			mest	digestaat	dun	mest	digestaat	dun	kunstmest	
Niet vergisten (basis)	1997	472	0	-	-	1446	-	-	1433	5348
Oude mest vergisten	1997	472	-	0	-	-	1432	-	1448	5349
Verse mest vergisten	1997	236	-	0	-	-	1551	-	1167	4951
Alleen feces fractie vergisten	1997	236	-	0	0	-	364	1187	1057	4841

Tabel 6 laat zien dat oude mest vergisten nauwelijks gevolgen heeft voor de N_2-emissie. Verse mest vergisten en alleen feces fractie vergisten levert een besparing van de emissie op van respectievelijk ruim 7% en ruim 9%. Dit komt omdat de emissie uit de stal met mestkelder de helft lager is en omdat er meer stikstof uit de eigen meststoffen werkzaam is.

4.5 Broeikasgassen uit methaan en lachgas

In *Tabel 7* zijn broeikasgasemissies (op basis van methaan en N_2O) van de verschillende scenario's weergegeven.

Tabel 7 *Emissie broeikasgassen (methaan en lachgas) bij scenario's mono-vergisten (ton CO2-eq. /bedrijf).*

Scenario	Enterisch (bij de productie van melk en vlees)	Via mest	Vermeden emissie*	Totaal
Niet vergisten (basis)	588	407	0	995
Oude mest vergisten	588	437	-84	941
Verse mest vergisten	588	304	-146	746
Alleen feces fractie vergisten	588	299	-156	731

* Emissie uit fossiele brandstof die wordt vermeden door productie van groene elektriciteit (negatief getal is aftrekpost bij berekening totale emissie) uitgangspunt is dat per kWh 721 gram CO_2-eq wordt vermeden (conform PEF-dataset).

Tabel 7 laat zien dat alleen feces fractie vergisten leidt tot de grootste reductie van broeikasgassen (27%). Ook verse mest vergisten levert een forse reductie op van 25%. Het vergisten van oude mest leidt tot 5% minder broeikasgassen.

5 Economie: bedrijfseconomische vergelijking

Met behulp van de uitgangspunten uit vorige hoofdstukken is een globale inschatting gemaakt welke bedrijfseconomische effecten het toepassen van de diverse varianten met mono-vergisting op het inkomen heeft. In *Tabel 8* zijn de economische effecten van de verschillende varianten ten opzichte van geen mest vergisten weergegeven. In deze vergelijking vindt een zuivere systeemvergelijking plaats van losstaande bedrijfsscenario's. Gevolgen van de scenario's op een bestaande bedrijfssituatie met bestaande stal en mestopslagen worden in het volgende hoofdstuk weergegeven.

Tabel 8 *Economische resultaten mono-vergisten (bedragen als verschil ten opzichte van basis zonder vergisten).*

	Mono-vergisten t.o.v. niet vergisten		
	Oude mest	*Verse mest*	*Alleen feces fractie*
Opbrengsten (A)	**+20400**	**+35600**	**+38100**
- Melk	+0	+0	+0
- Omzet en aanwas	+0	+0	+0
- Overig melkvee	+0	+0	+0
- Opbrengst vergisten	+20400	+35600	+38100
* *waarvan subsidie elektriciteit*	*+7400*	*+12900*	*+13800*
* *waarvan subsidie warmte*	*+8600*	*+15100*	*+16100*
Toegerekende kosten (B)	**+100**	**-2000**	**-2900**
- Voer	+0	+0	+0
- Vee	+0	+0	+0
- Gewas	+100	-2000	-2900
* *waarvan kunstmest*	*+100*	*-2000*	*-2900*
Niet toegerekende kosten (C)	**+25100**	**+24800**	**+23900**
- Loonwerk	+0	+200	-700
* *waarvan kosten mest uitrijden*	*+0*	*+200*	*-700*
- Werktuigen en installaties	+33500	+33500	+25100
* *waarvan vergistingsinstallatie*	*+33500*	*+33500*	*+25100*
- Grond en gebouwen	-8500	-8300	-1700
* *waarvan externe mestopslag*	*+5700*	*+10500*	*+700*
* *waarvan kosten stal*	*-14100*	*-18800*	*-2400*
- Water	+0	+0	+0
- Energie	+0	+0	+0
- Mestafvoer	+0	-600	+1200
- Algemeen	+0	+0	+0
Arbeidsopbrengst (A - B - C)	**-4800**	**+12900**	**+17200**
AO zonder subsidie warmte	**-13400**	**-2200**	**+1000**

Tabel 8 laat zien dat oude mest vergisten een € 4800 lagere arbeidsopbrengst oplevert wanneer het bedrijf zowel subsidie krijgt voor de geleverde stroom als voor de geproduceerde warmte. Wanneer de warmte niet wordt gesubsidieerd, dan is de arbeidsopbrengst € 13.400 lager ten opzichte van de basissituatie zonder vergisten. De volgende zaken vallen op bij deze variant:

- De vergoeding van de opgewekte stroom en warmte met de vergistingsinstallatie is ingeschat op totaal € 20.400 bij deze variant. Hiervan is ongeveer € 16.000 subsidie. *-De opbrengst is in de tabel apart weergegeven, in de praktijk zal een deel van de stroom op het bedrijf zelf worden gebruikt en zullen de energiekosten lager zijn bij vergisten. In de basissituatie verbruikt het bedrijf 78.500 kWh aan stroom en betaalt hiervoor jaarlijks bijna € 12.400, inclusief vastrecht–*
- Omdat bij oude mest vergisten ongeveer 100 kg meer kunstmest nodig is (zie *Figuur 7*) zijn de kunstmestkosten iets lager.
- De jaarkosten van de vergistingsinstallatie met een inhoud van 465 ton zijn op € 33.500 ingeschat. Het investeringsbedrag is ingeschat op € 200.000. Uitgangspunt is dat de installatie wordt afgeschreven in 10 jaar en dat de jaarlijkse onderhoudskosten 5% bedragen. De rente over die periode is op 3,5% ingeschat (KWIN).
- Omdat er 1155 ton minder mestopslag onder de stal nodig is (690 ton meer opslag buiten de stal en 465 opslagcapaciteit van de vergister) zijn de kosten voor grond en gebouwen € 8500 lager. Uitgangspunt hierbij is dat externe mestopslag € 81/ton ton aan investering kost en mestopslag onder de stal € 140/ton aan investering kost (inschatting op basis van KWIN-V 2018-2019). Uitgangspunt bij bouwwerken zoals mestopslag onder de stal is dat deze in 20 jaar wordt afgeschreven, de externe mestopslag wordt in ongeveer 15 jaar afgeschreven. Onderhoud is in beide gevallen ongeveer 2%.
- De kosten voor mestafvoer wijken in deze variant niet af van de basissituatie.

Mono-vergisting toepassen met verse mest leidt tot een € 12.900 hogere arbeidsopbrengst wanneer het bedrijf zowel subsidie krijgt voor de geleverde stroom als voor de geproduceerde warmte. Wanneer de warmte niet wordt gesubsidieerd, dan is de arbeidsopbrengst € 2.200 lager ten opzichte van de situatie zonder vergisten. De volgende zaken vallen op bij deze variant:

- De vergoeding van de opgewekte stroom en warmte met de vergistingsinstallatie is ingeschat op totaal ruim € 35.600 bij deze variant. Hiervan is € 28.000 subsidie.
- Omdat de stikstofverliezen in deze variant lager zijn dan in de basis, zijn de kunstmestkosten € 2000 lager dan in de basissituatie.
- Omdat er in deze variant minder mestafvoer is, blijft er meer mest op het bedrijf en zijn de loonwerkkosten voor mest toedienen € 200 hoger.
- Net als bij oude mest vergisten zijn de kosten van de vergistingsinstallatie ingeschat op € 33.500 op jaarbasis bij een inhoud van de vergistertank van 465 ton. Dit is bij een afschrijvingstermijn van 10 jaar.
- Doordat nauwelijks mestopslag onder de stal nodig is, is de externe opslagcapaciteit bijna 1300 groter, naast de 465 ton opslag van de vergistertank. De gebouwenkosten zijn € 8300 lager door de kleinere opslag onder de stal en goedkopere externe opslag. De kosten van de vloer zijn bij toepassen van een dichte vloer met mestschuif (RAV A 1.8) wel € 15 per koeplaats hoger.
- Omdat de afgevoerde digestaat een hoger stikstofgehalte heeft dan de afgevoerde mest in de basissituatie zijn de kosten voor mestafvoer € 600 lager.

Mono-vergisting toepassen met de feces fractie na primaire mestscheiding in de stal leidt tot een € 17.200 hogere arbeidsopbrengst wanneer het bedrijf zowel subsidie krijgt voor de geleverde stroom als voor de geproduceerde warmte. Wanneer de warmte niet wordt gesubsidieerd, dan is de arbeidsopbrengst € 1000 hoger dan de situatie zonder vergisten. De volgende zaken vallen op bij deze variant:

- De vergoeding van de opgewekte stroom en warmte met de vergistingsinstallatie is ingeschat op totaal € 38.100 bij deze variant. Hiervan is € 29.900 subsidie.
- Vanwege de hoge benutting van stikstof in de urine fractie is minder kunstmest nodig. De kunstmestkosten zijn € 2900 lager in deze variant.
- Omdat de hoeveelheid afgevoerde mest groter is, zijn de kosten voor mest uitrijden € 700 lager.
- De investeringskosten voor een kleine vergister (verwerkingscapaciteit 300 ton) zijn op € 150.000 ingeschat en de bijbehorende jaarkosten zijn hierbij € 25.100, bij een afschrijvingstermijn van 10 jaar.
- De kosten voor gebouwen zijn in deze variant € 2400 lager, ondanks dat de jaarkosten van de vloer die urine fractie doorlaat (RAV A 1.20) € 15 per koe hoger zijn dan de roostervloer uit de basis. Dit komt doordat de mestopslag (waar urine fractie in zit) onder de stal ongeveer 380 ton kleiner is dan in de basis. Er is voor digestaatopslag wel ongeveer 80 ton meer externe

mestopslag nodig. Tenslotte heeft de kleine vergistertank ook nog een opslagcapaciteit van 300 ton.

- De kosten voor mestafvoer zijn € 1200 hoger. In het digestaat na vergisting van feces fractie zit minder stikstof dan in drijfmest en daardoor moet ruim 100 ton meer mest afgevoerd worden dan in de basissituatie.

6 Gevoeligheden

6.1 Bijna optimale scheiding mest en urine

In de bovenstaande berekeningen is uitgegaan dat in de laatste variant (mono-vergisten van feces fractie na primaire mestscheiding) 10% van de urine in de feces fractie terecht komt en 10% van de feces in de urine fractie terecht komt. Bij deze uitgangspunten is de methaanemissie 12% lager en de ammoniakemissie 7% lager ten opzichte van de basissituatie. De opbrengsten van energieopwekking met de vergister bedragen € 38.100.

Wanneer bij primaire mestscheiding een 99% volkomen scheiding kan gerealiseerd worden zodat bijna alle urine in de urine fractie zit en bijna alle feces in de feces fractie zit, dan is de methaanemissie 10% lager en de ammoniakemissie 4% lager dan in de basissituatie. De opbrengsten van energieopwekking met de vergister bedragen bij bijna volledige scheiding bijna € 42.400. Bij een perfecte scheiding van feces en deze vergisten stijgt het inkomen met € 14.600 ten opzichte van niet scheiden, er wordt bij perfecte scheiding meer methaan geproduceerd omdat er meer feces in de vergister terechtkomt. Echter is perfecte scheiding van urine en feces met behulp van sleuvenvloeren niet mogelijk, een mogelijk toekomstig systeem die dit wel kan realiseren zal waarschijnlijk ook hogere kosten met zich meebrengen.

6.2 Extra subsidie voor stroomopwekking

In de opbrengstberekeningen is uitgegaan van de prijzen en subsidies die door RVO zijn gepubliceerd. In een project van Friesland Campina kan aanvullend op deze opbrengsten nog 1,75 cent per kWh stroom extra worden verkregen als vergoeding voor CO_2-reductie. Voor de varianten oude mest vergisten, verse mest vergisten en vergisten van feces fractie levert deze subsidie de bedrijven respectievelijk € 1700, € 2900 en € 3100 aan extra opbrengsten op.

6.3 Resultaten bij aanpassen van bestaande bedrijfssituatie

In hoofdstuk 5 zijn de gevolgen voor het inkomen berekend op basis van bedrijfseconomische grondslagen. Dit wil zeggen dat bij de scenario's geen rekening is gehouden met extra kosten voor sloop van een vloer en eventueel in stand houden en gebruik maken van de bestaande mestopslagen. Wanneer we wel uitgaan van de bestaande situatie met ruim 1700 ton mestopslag onder de stal en 800 ton mestopslag buiten de stal dan hebben de drie scenario's met mono-vergisten de volgende aandachtspunten:

- Bij vergisten van oude mest wordt de mestopslag onder de stal niet beperkt tot 580 ton en wordt de externe mestopslag niet uitgebreid tot 1500 ton. In de praktijk zal een deel van het digestaat onder de stal opgeslagen moeten worden. Dit lijkt geen probleem te zijn omdat de vergister zelf ook nog een extra opslagcapaciteit heeft van bijna 500 ton. Wel is er onder de stal een afgesloten compartiment mestopslag nodig zonder roostervloer waar digestaat kan worden opgevangen. Vanwege meer mest opslaan onder de stal en overcapaciteit van mestopslag (geen 500 ton opslagreductie bij behoud oude opslagen) zal de begrote besparing van stalkosten niet gerealiseerd kunnen worden.
- Bij vergisten van verse mest blijft de mestopslag onder de stal aanwezig en zal een belangrijk deel van het digestaat onder de stal opgevangen worden. Dit lijkt mogelijk omdat in deze variant de roostervloer boven de put wordt vervangen door een dichte vloer. De externe mestopslag van 800 ton blijft ook bestaan zodat aanschaf van een mono-vergister geen besparing van de stalkosten zal betekenen. Integendeel, de bestaande vloer zal moeten worden gesloopt en er

komt een duurdere vloer voor in de plaats (sloopkosten € 25/m² en extra investering dichte vloer ten opzichte van roostervloer € 158/koe).

- Bij vergisten van feces fractie blijft de mestopslag van 1700 ton onder de stal aanwezig en daar wordt de urine fractie opgeslagen. Door het in stand houden van deze put is er voor opslag van urine fractie dus overcapaciteit aanwezig. De externe mestopslag van digestaat wordt uitgebreid met 80 ton. De vloer wordt ook vervangen, dit kost € 25/m² aan sloopkosten en een extra investering ten opzichte van roostervloer van € 158/koe.

Figuur 10 laat zien dat als er bij de varianten voor mono-vergisten niet op stalkosten kan worden bespaard oude mest vergisten een inkomensdaling oplevert van ruim € 13.000 ten opzichte van niet vergisten. Het inkomensvoordeel bij verse mest vergisten is nihil en bij feces fractie vergisten is nog steeds meer dan € 10.000 hoger dan niet vergisten.

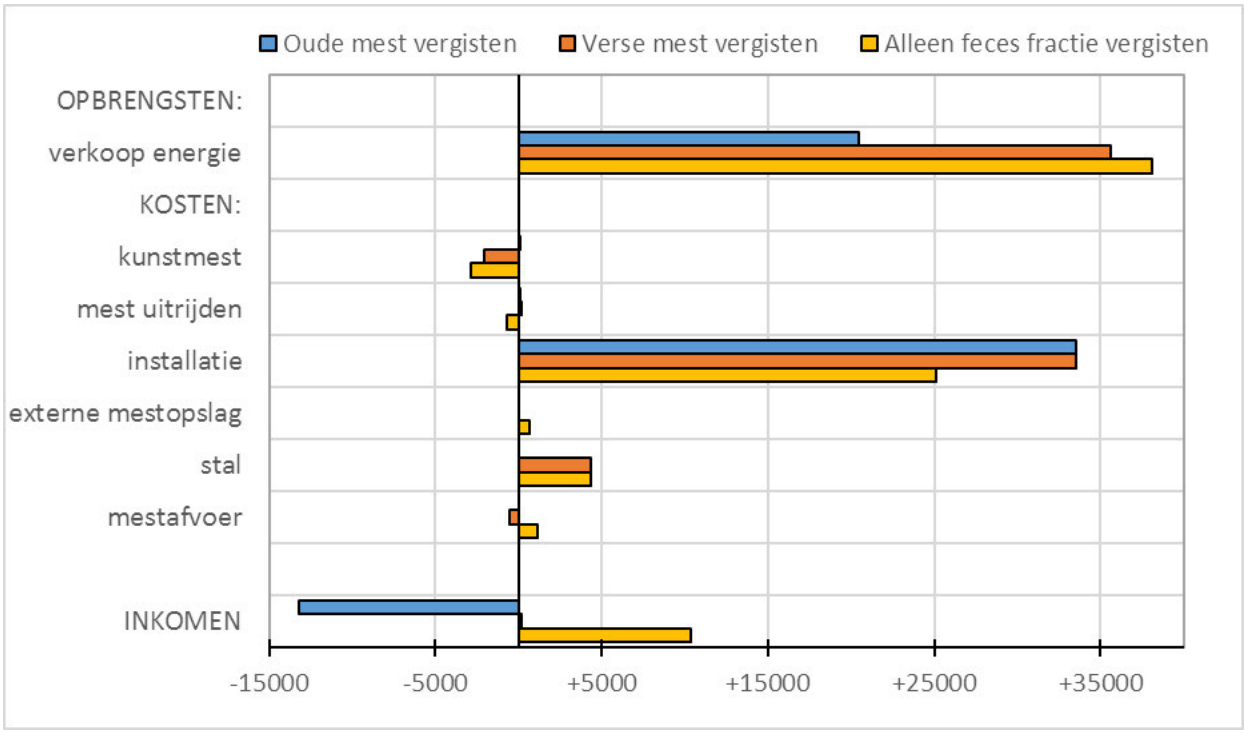

Figuur 10 *Economische gevolgen mono-vergisten wanneer deze wordt toegepast in de bestaande basissituatie met 1700 ton mestopslag onder de stal en tenminste 800 ton mestopslag buiten de stal. De meerkosten voor aanpassingen van de stal en de mestopslagen zijn hier in meegenomen.*

6.4 Effect van wijziging uitgangspunten

Met behulp van de resultaten uit *Figuur 10* maken we in deze paragraaf inzichtelijk wat de aanpassingen in de uitgangspunten betekenen voor de resultaten van de verschillende scenario's.

6.4.1 Invloed van subsidie en handel in CO_2-rechten

Figuur 10 laat zien dat bij aanpassing van een bestaande stal het vergisten van de feces fractie een positief inkomen oplevert. Maar wat gebeurt er als de subsidies veranderen of er handel in CO_2-rechten komt?
Figuur 11 laat zien dat wanneer er CO_2-rechten (€ 20/ton CO_2) moeten worden aangekocht voor extra geproduceerde kooldioxide, het inkomen bij oude mest vergisten met € 500 extra daalt, omdat de uitstoot toeneemt met 240 ton CO_2-eq. (inkomensdaling is € 13.700 ten opzichte van niet vergisten). Bij verse mest vergisten en feces fractie vergisten daalt de CO_2-uitstoot met resp. 114 en 119 ton CO_2-eq. en kan het bedrijf juist een vergoeding ontvangen van respectievelijk € 2300 en € 2400.

Wanneer de subsidie voor warmte van 7,8 cent per kW_t wegvalt, dan leidt geen enkele vergistingsvariant meer tot een inkomensstijging. Bij wegvallen van alle subsidies voor warmte en elektriciteit daalt het inkomen in alle vergistingsvarianten met meer dan € 19.000

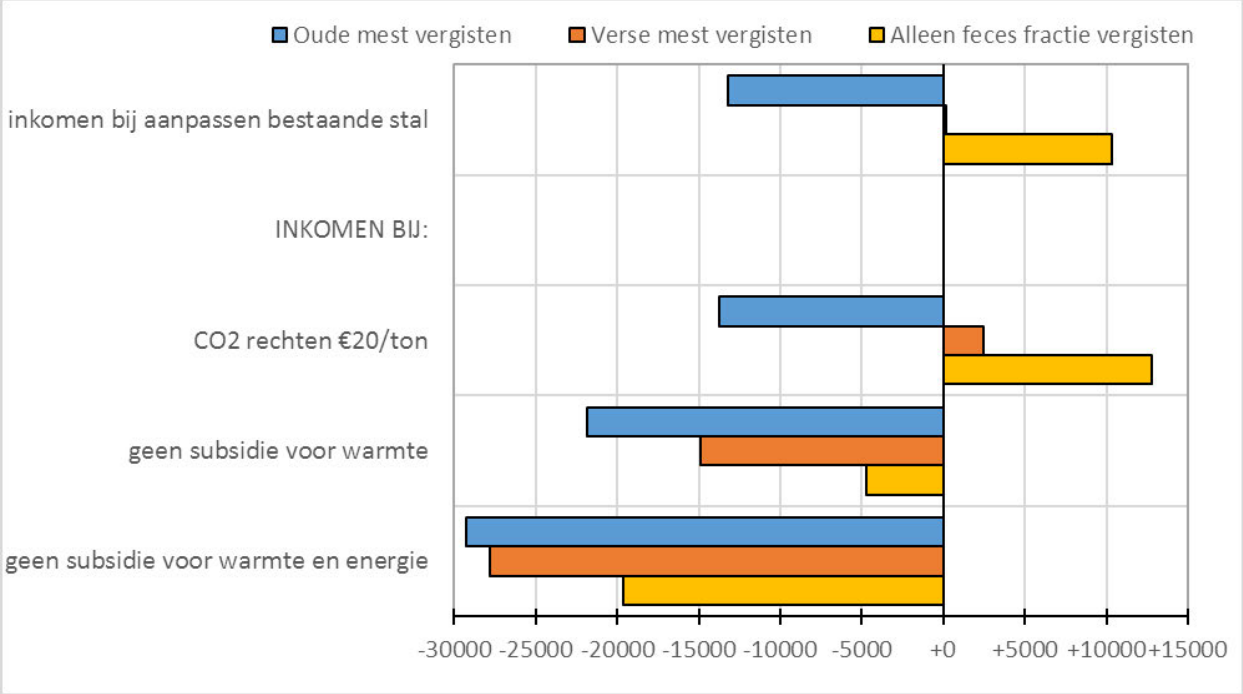

Figuur 11 *Verschil inkomen van drie scenario's met mono-vergisten op melkveebedrijf in veenweidegebied met 150 koeien ten opzichte van situatie zonder vergisten bij aanpassingen in subsidies en handel in CO_2-rechten (benadering bij aanpassing bestaande situatie).*

6.4.2 Invloed van technische en economische uitgangspunten

Behalve subsidies hebben ook technische en economische uitgangspunten invloed op de resultaten van *Figuur 10*. *Figuur 12* laat zien dat wanneer de vergister minder presteert en de methaanopbrengst 20% lager uitvalt, dat het inkomen bij verse mest vergisten en feces fractie vergisten met meer dan € 7000 daalt. Het inkomenseffect van feces fractie vergisten is bij de lagere methaanopbrengst nog net positief (€ 2700) terwijl het inkomen bij verse mest met bijna € 7000 daalt. Bij oude mest vergisten daalt het inkomen bij een lagere methaanopbrengst met ruim € 17.000 ten opzichte van niet vergisten.

Wanneer bij de vergisting een 20% duurdere vergister nodig is (€ 240.000 bij oude mest en verse mest en € 180.000 bij feces fractie) dan heeft alleen feces fractie vergisten nog een positief effect op het inkomen (€ 5300 meer inkomen). Bij verse mest vergisten daalt het inkomen € 6500. Uitgangspunt van de berekeningen is een afschrijvingstermijn van 10 jaar bij de vergister. Wanneer dit kan worden opgerekt naar 12 jaar, leidt dit tot € 2500 minder jaarkosten bij feces fractie vergisten en tot € 3300 minder jaarkosten bij verse mest en oude mest vergisten. Bij 5% meer onderhoud stijgen de kosten bij de feces fractie vergisten met € 7500 en bij de overige varianten met € 10.000. Bij alle technische aanpassingen blijft het vergisten van de feces fractie het meest aantrekkelijk en levert het een positief effect op voor het inkomen.

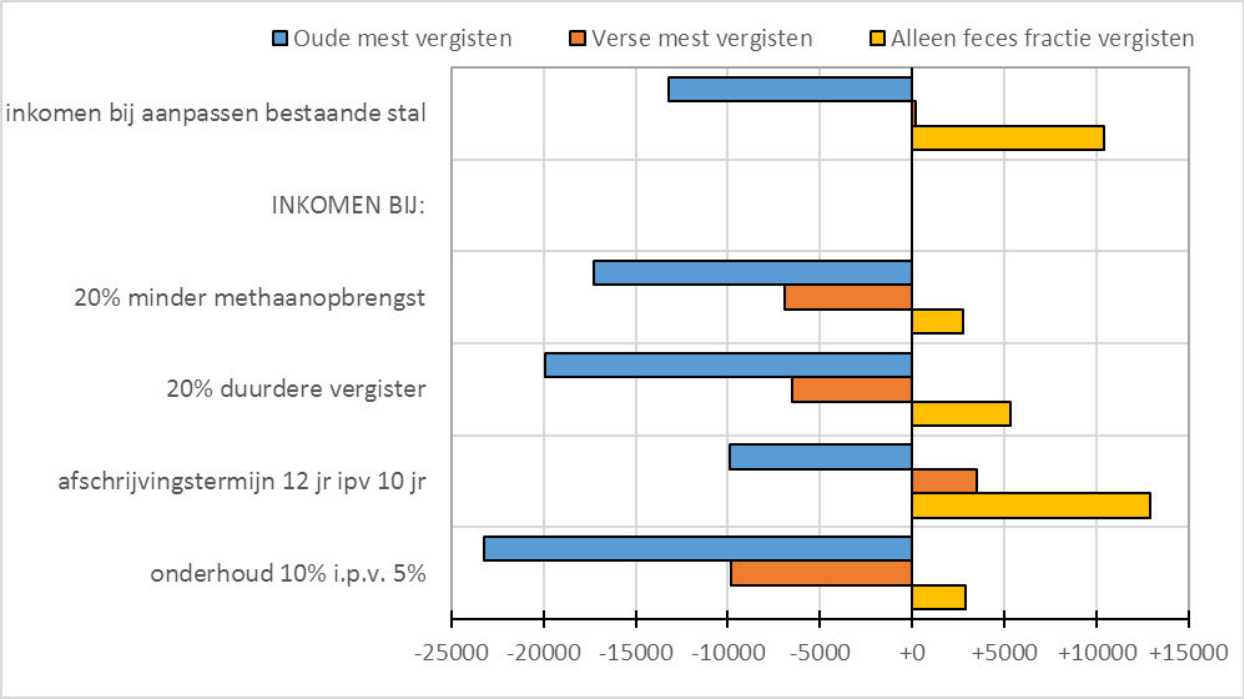

Figuur 12 *Verschil inkomen van drie scenario's met mono-vergisten op melkveebedrijf in veenweidegebied met 150 koeien ten opzichte van situatie zonder vergisten bij aanpassing van enkele technische en economische uitgangspunten (benadering bij aanpassing bestaande situatie).*

7 Terugverdientijd

Gemiddeld wordt een vergistingsinstallatie in 10 jaar afgeschreven en een staluitbreiding of mestopslag in 15 tot 20 jaar. Echter bij een positief economisch resultaat kan de investering eerder terugverdiend worden. In *Tabel 9* wordt de terugverdientijd van de investeringen uit *Figuur 10* vergeleken met de afschrijvingstermijn.

Tabel 9 *Vergelijking terugverdientijd en afschrijvingstermijn varianten mono-vergisten bij aanpassing bestaande situatie (bij de berekening van de terugverdientijd zijn de sloopkosten als investering meegenomen).*

	Mono-vergisten t.o.v. niet vergisten		
	Oude mest	*Verse mest*	*Alleen feces fractie*
Terugverdientijd investering (jaren)	29	11	7
Afschrijvingstermijn investering (jaren)	10	11	12

Bij de resultaten uit *Figuur 10*, waarbij ingegrepen wordt in een bestaande basissituatie, is de terugverdientijd van oude mest vergisten langer dan de afschrijvingstermijn van de vergister met bijbehorende stalaanpassingen: 29 jaar. *Tabel 9* laat dit zien. Bij feces fractie vergisten wordt de goedkopere installatie en de investeringen in stal en mestopslag binnen de afschrijvingstermijn van 12 jaar terugverdiend (binnen 7 jaar). In het scenario van verse mest vergisten is de terugverdientijd gelijk aan de afschrijvingstermijn: 11 jaar.

Literatuur

Websites:
https://www.rvo.nl/subsidies-regelingen/stimulering-duurzame-energieproductie/categorie%C3%ABn/biomassa-sde/tender-monomestvergisting

https://www.rvo.nl/sites/default/files/2017/06/Model%20haalbaarheidsstudie%20SDE%20tender%20Monomestvergisting.xls

https://www.rvo.nl/sites/default/files/2018/02/Brochure%20SDE%20voorjaar%202018.pdf

Website met informatie over mest verdunnen: https://www.wur.nl/nl/nieuws/Mest-verdunnen-minder-ammoniakemissie.htm

Website met o.a. subsidie FrieslandCampina:
https://www.vabnet.nl/media/37d2c8603830b77618bbc49581e59b70/171005-jumpstart-fc-jw-straatsma.pdf

Website met Brochure SDE+, Voorjaar 2018, Ministerie van Economische Zaken & Klimaat, https://www.rvo.nl/file/brochure-sde-voorjaar-2018pdf

Overige literatuur:
Blanken, Klaas, Fridtjof de Buisonje, Aart Evers, Henri Holster, Wijbrand Ouweltjes, Jan Verkaik, Izak Vermeij en Harm Wemmenhove, september 2018. Kwantitatieve Informatie Veehouderij (KWIN) 2018-2019. Wageningen Universiteit en Research. Wageningen.

Goessens I., 24 februari 2012. Micro-WKK, een onderschatte technologie? Management & Techniek 4.

Groenestein, C.M.; Mosquera, J.; Melse, R.W. (2016). Methaanemissie uit mest: schatters voor biochemisch methaan potentieel (BMP) en methaanconversiefactor (MCF). Wageningen: Wageningen Livestock Research, (Livestock Research rapport 961).

Schils, R.L.M., M.H.A. de Haan, J.G.A. Hemmer, A. van den Pol-van Dasselaar, J.A. de Boer, A.G. Evers, G. Holshof, J.C. van Middelkoop, & R.L.G. Zom, 2007. Dairy Wise, a whole farm model. J. Dairy Sci. 90:5334–5346.

Van Bruggen, C., A. Bannink, C.M. Groenestein, J.F.M. Huijsmans, H.H. Luesink, S.M. van der Sluis, G.L. Velthof & J. Vonk, 2018. Emissies naar lucht uit de landbouw in 2016. Berekeningen met het model NEMA. WOt-technical report 119. Wageningen UR. https://doi.org/10.18174/452369

Velghe, F. en I. Wierinck, 2013. Evaluatie van de vergisters in Nederland, Fase II. Organic Waste Systems i.o.v. Agentschap NL.

Vonk, J., S.M. van der Sluis, A. Bannink, C. van Bruggen, C.M. Groenestein, J.F.M. Huijsmans, J.W.H. van der Kolk, L.A. Lagerwerf, H.H. Luesink, S.V. Oude Voshaar, G.L. Velthof, 2018. Methodology for estimating emissions from agriculture in the Netherlands – update 2018. Calculations of CH_4, NH_3, N_2O, NO_x, PM10, PM2.5 and CO_2 with the National Emission Model for Agriculture (NEMA). WOt-technical report 115. Wageningen UR. https://doi.org/10.18174/443801

Zwart K. et al, 2006. Duurzaamheid covergisting van dierlijke mest. Alterra Rapport 1437.

Bijlage 1 Uitgangspunten modelberekeningen vergistingsscenario's

Hieronder zijn een aantal belangrijke uitgangspunten voor de berekening van de meststromen per scenario samengevat.

Tabel 10 *Uitgangspunten meststroom basisscenario.*

Basis (referentie: mest lang in put - geen vergisting)	
Opslag onder roostervloer:	**Bron / aanname**
Opslagduur = 6 mnd, dus effectief 3 mnd gemiddeld	
BMPin= 0,22 m3 CH4/kg OS	Groenestein et al., 2016
MCF = 0.17 (dus 17% van BMP 'verse mest' komt vrij als CH4 tijdens opslag = 2,1 m3 CH4/ton mest)	Groenestein et al., 2016
Omzetting N-org in N-NH4 = 10%	Bruggen et al., 2018, p.21
N-emissies:	
NH3-N: 14.2% van TAN	Bruggen et al., 2018, p.30
N2O-N: 0.2% van N-totaal	Bruggen et al., 2018, p.33
NO-N: 0.2% van N-totaal	Bruggen et al., 2018, p.33
N2: 2% van N-totaal	Vonk et al., 2018, p.43
Externe opslag, 20% van de mest:	
Opslagduur = 1 mnd (eff. 0,5 mnd)	
Omzetting N-org in N-NH4 = 0%; N-emissies = 0	Aangenomen dat alle omzetting en emissie van N plaatsvindt tijdens opslag in stal
MCF = 0.03 (dus 3% van resterende BMP na opslag in stal komt vrij als CH4 tijdens externe opslag = 0,3 m3 CH4/ton aanwezige mest)	Aanname dat MCF recht evenredig is met opslagduur
Toediening dierlijke mest (gelijk voor alle scenario's):	
N-emissies, sleepslangen met mest verdunnen op veengrond:	
NH3-N: 15.6 % van TAN	Bruggen et al., 2018, p.40 en https://www.wur.nl/nl/nieuws/Mest-verdunnen-minder-ammoniakemissie.htm
N2O-N: 0.9% van N-totaal	idem
NO-N: 1.2% van N-totaal	idem
N2: 9% van N-totaal	Vonk et al., 2018, p.43
Toediening kunstmest (gelijk voor alle scenario's):	
N-emissies:	Aanname: KAS
NH3-N: 2.5% van TAN	Bruggen et al., 2018, p.30
N2O-N: 1.3% van N-totaal	Bruggen et al., 2018, p.33
NO-N: 1.2% van N-totaal	Bruggen et al., 2018, p.33
N2: 13% van N-totaal	Vonk et al., 2018, p.43

Tabel 11 *Uitgangspunten meststroom scenario 1 (oude mest vergisten).*

Scenario 1 (mest lang in put + vergisten)	
Opslag onder roostervloer (gelijk aan scenario 1):	**Bron / aanname**
Opslagduur = 6 mnd, dus effectief 3 mnd gemiddeld	
BMPin= 0,22 m3 CH4/kg OS	Groenestein et al., 2016
MCF = 0.17 (dus 17% van BMP 'verse mest' komt vrij als CH4 tijdens opslag = 2 m3 CH4/ton mest)	Groenestein et al., 2016
Omzetting N-org in N-NH4 = 10%	Bruggen et al., 2018, p.21
N-emissies:	
NH3-N: 14.2% van TAN	Bruggen et al., 2018, p.30
N2O-N: 0.2% van N-totaal	Bruggen et al., 2018, p.33
NO-N: 0.2% van N-totaal	Bruggen et al., 2018, p.33
N2: 2% van N-totaal	Vonk et al., 2018, p.43
Vergisting:	
MCF = 0.94 - 0.17 = 0.77 (dus resterende CH4 komt vrij tot 94% van BMP 'verse mest' = 16 m3 CH4/ton mest)	Aanname gebaseerd op bekende biogasopbrengsten uit diverse literatuurbronnen
Lekkage CH4 uit vergister: 3% van productie	
Slip CH4 uit gasmotor/WKK: 1% van productie	
Omzetting N-org in N-NH4 = 30%	
Opslag digestaat (100% van totaal volume):	
MCF neemt toe tot 95%, deze CH4 emissie bedraagt nog eens 1% t.o.v. totale methaan productie uit vergisting	Dus totale emissie van vergister + opslag digestaat is 5% van methaanproductie van vergister
N-emissies: NH3-N = 1% van N-totaal	*Bruggen et al., 2018, p.34*
Toediening dierlijke mest (gelijk voor alle scenario's):	
N-emissies, sleepslangen met mest verdunnen op veengrond:	
NH3-N: 15.6 % van TAN	Bruggen et al., 2018, p.40 en https://www.wur.nl/nl/nieuws/Mest-verdunnen-minder-ammoniakemissie.htm
N2O-N: 0.9% van N-totaal	idem
NO-N: 1.2% van N-totaal	idem
N2: 9% van N-totaal	Vonk et al., 2018, p.43
Toediening kunstmest (gelijk voor alle scenario's):	
N-emissies:	Aanname: KAS
NH3-N: 2.5% van TAN	Bruggen et al., 2018, p.30
N2O-N: 1.3% van N-totaal	Bruggen et al., 2018, p.33
NO-N: 1.2% van N-totaal	Bruggen et al., 2018, p.33
N2: 13% van N-totaal	Vonk et al., 2018, p.43

Tabel 12 *Uitgangspunten meststroom scenario 2 (verse mest vergisten).*

Scenario 2 (mest kort in put + vergisten)	
Opslag onder roostervloer:	**Bron / aanname**
Opslagduur = 0.25 mnd = 8 dagen, dus effectief 4 dagen gemiddeld	
BMPin= 0,22 m3 CH4/kg OS	Groenestein et al., 2016
MCF = 0.0071 (dus 1/24 van wat vrij komt bij langdurige opslag in de put)	Aanname dat CH4 productie (MCF) recht evenredig is met opslagduur
Omzetting N-org in N-NH4 = 30%	Bruggen et al., 2018, p.21
N-emissies:	
NH3-N: 7.1% van TAN	Aanname: helft van situatie met langdurige opslag in stal (scenario 1 en 2)
N2O-N: 0.1% van N-totaal	idem
NO-N: 0.1% van N-totaal	idem
N2: 1% van N-totaal	idem
Vergisting:	
MCF = 0.94 - 0.17 = 0.77 (dus resterende CH4 komt vrij tot 94% van BMP 'verse mest' = 19 m3 CH4/ton mest)	Aanname gebaseerd op bekende biogasopbrengsten uit diverse literatuurbronnen
Lekkage CH4 uit vergister: 3% van productie	
Slip CH4 uit gasmotor/WKK: 1% van productie	
Omzetting N-org in N-NH4 = 30%	
Opslag digestaat (100% van totaal volume):	
MCF neemt toe tot 95%, deze CH4 emissie bedraagt nog eens 1% t.o.v. totale methaan productie uit vergisting	Dus totale emissie van vergister + opslag digestaat is 5% van methaanproductie van vergister
N-emissies: NH3-N = 1% van N-totaal	Bruggen et al., 2018, p.34
Toediening dierlijke mest (gelijk voor alle scenario's):	
N-emissies, sleepslangen met mest verdunnen op veengrond:	
NH3-N: 15.6 % van TAN	Bruggen et al., 2018, p.40 en https://www.wur.nl/nl/nieuws/Mest-verdunnen-minder-ammoniakemissie.htm
N2O-N: 0.9% van N-totaal	idem
NO-N: 1.2% van N-totaal	idem
N2: 9% van N-totaal	Vonk et al., 2018, p.43
Toediening kunstmest (gelijk voor alle scenario's):	
N-emissies:	Aanname: KAS
NH3-N: 2.5% van TAN	Bruggen et al., 2018, p.30
N2O-N: 1.3% van N-totaal	Bruggen et al., 2018, p.33
NO-N: 1.2% van N-totaal	Bruggen et al., 2018, p.33
N2: 13% van N-totaal	Vonk et al., 2018, p.43

Tabel 13 *Uitgangspunten meststroom scenario (feces fractie vergisten).*

Scenario 3 (primaire scheiding 'praktijk' + vergisten feces fractie) ['dikke fractie' heeft 11% DS --> nog steeds verpompbaar]	
Emissie van stalvloer:	**Bron / aanname**
Opslagduur = 0.1 mnd = 8 dagen, dus effectief 4 dagen gemiddeld	Rekenkundige aanname voor inschatting N emissies
BMPin= 0,22 m3 CH4/kg OS	Groenestein et al., 2016
MCF = 0.0028	Aanname dat CH4 productie (MCF) recht evenredig is met opslagduur
Omzetting N-org in N-NH4 = 10%	Bruggen et al., 2018, p.21
N-emissies:	
NH3-N: 7.1% van TAN	Aanname: helft van situatie met langdurige opslag in stal (scenario 1 en 2)
N2O-N: 0.1% van N-totaal	idem
NO-N: 0.1% van N-totaal	idem
N2: 1% van N-totaal	idem
Primaire scheiding:	
aanname dat 10% van faeces bij de urine terecht komt, hierdoor 10% minder CH4 opbrengst	Massaverhouding faeces : urine ('onder de staart') is 46 : 54.
Vergisting feces fractie:	
MCF = 0.94 (dus resterende CH4 komt vrij tot 94% van BMP 'verse mest')	Aanname gebaseerd op bekende biogasopbrengsten uit diverse literatuurbronnen
Lekkage CH4 uit vergister: 3% van productie	
Slip CH4 uit gasmotor/WKK: 1% van productie	
Omzetting N-org in N-NH4 = 30%	
Opslag digestaat:	
MCF neemt toe tot 95%, deze CH4 emissie bedraagt nog eens 1% t.o.v. totale methaan productie uit vergisting	Dus totale emissie van vergister + opslag digestaat is 5% van methaanproductie van vergister
N-emissies: NH3-N = 1% van N-totaal	Bruggen et al., 2018, p.34
Opslag dunne fractie ('urine'):	
N-emissies: NH3-N = 1% van N-totaal	Bruggen et al., 2018, p.34
Toediening dierlijke mest (zowel digestaat als urine, gelijk voor alle scenario's):	
N-emissies, sleepslangen met mest verdunnen op veengrond:	
NH3-N: 15.6 % van TAN	Bruggen et al., 2018, p.40 en https://www.wur.nl/nl/nieuws/Mest-verdunnen-minder-ammoniakemissie.htm
N2O-N: 0.9% van N-totaal	idem
NO-N: 1.2% van N-totaal	idem
N2: 9% van N-totaal	Vonk et al., 2018, p.43
Toediening kunstmest (gelijk voor alle scenario's):	
N-emissies:	Aanname: KAS
NH3-N: 2.5% van TAN	Bruggen et al., 2018, p.30
N2O-N: 1.3% van N-totaal	Bruggen et al., 2018, p.33
NO-N: 1.2% van N-totaal	Bruggen et al., 2018, p.33
N2: 13% van N-totaal	Vonk et al., 2018, p.43

Bijlage 2 Verliespercentages

In *Tabel 14* zijn de uitgangspunten voor de berekening van de methaanverliezen weergegeven en in *Tabel 15* zijn de uitgangspunten voor de berekening van de ammoniakverliezen weergegeven.

Tabel 14 *Verliespercentages methaan (allen als Methane Conversion Factor (MCF) in %, bij vergister als percentage van methaanproductie).*

Scenario	Wei	Stal	Vergister*	Externe opslag		
				mest	digestaat	dun
Niet vergisten (basis)	1	17	-	3	-	-
Mest lang in put vergisten	1	17	4	-	1	-
Verse mest vergisten	1	0.7	4	-	1	-
Alleen feces fractie vergisten	1	0.3	4	-	1	0

* percentage van methaanproductie in vergister door lekkage en slip WKK

Tabel 15 *Verliespercentages ammoniak.*

Scenario	Wei (x)	Stal (x)	Externe opslag			Toedienen			
			mest (*)	digestaat (*)	dun (*)	mest (x)	digestaat (x)	dun (x)	kunstmest (*)
Niet vergisten (basis)	4	14.2	0	-	-	15.6	-	-	2.5
Mest lang in put vergisten	4	14.2	-	1	0	-	15.6	-	2.5
Verse mest vergisten	4	7.1	-	1	0	-	15.6	-	2.5
Alleen feces fractie vergisten	4	7.1	-	1	1	-	15.6	15.6	2.5

x (% van TAN)

* (% van N-totaal)

Proeftuin Veenweiden
Postadres: Oude Meije 18, 3474 KM Zegveld

info@proeftuinveenweiden.nl
www.proeftuinveenweiden.nl

Mede mogelijk gemaakt door:

Uitvoering door:

www.proeftuinveenweiden.nl

De Fryske Marren
Postbus 101, 8500 AC Joure
Herema State 1, 8501 AA Joure
t 14 05 14
e info@defryskemarren.nl
i www.defryskemarren.nl

VERWEERSCHRIFT

Bezwaarde

Naam: Stichting Gaasterlân Natuerlân
Adres: Mientwei 2 te Rijs

Naam: Vereniging Moai Skarsterlân
Adres: De Stelle 43 te Joure

Gemachtigde

Naam: dhr. [redacted]

Verweerder

Het college van burgemeester en wethouders van gemeente De Fryske Marren, vertegenwoordigd door: de heer [redacted] en mevrouw [redacted]

Bestreden besluit

16 omgevingsvergunningen voor het plaatsen van individuele mono-mestvergisters op 16 verschillende locaties. Voor de locaties van deze mono-mestvergisters verwijs ik u naar onderstaand overzicht.

1. OV 20220413 Omgevingsvergunning Vegelinsweg 48 Vegelinsoord Mono-mestvergister, verleend op 23-8-2022;
2. OV 20220421 Omgevingsvergunning Vegelinsweg 34 Joure Mono-mestvergister, verleend op 23-8-2022;
3. OV 20220414 Omgevingsvergunning Vegelinsweg 29 Vegelinsoord Mono-mestvergister, verleend op 23-8-2022;
4. OV 20220415 Omgevingsvergunning Vegelinsweg 21 Joure Mono-mestvergister, verleend op 23-8-2022;
5. OV 20220412 Omgevingsvergunning Nije Kampen 3 Vegelinsoord Mono-mestvergister, verleend op 23-8-2022;
6. OV 20220410 Omgevingsvergunning Koarte Ekers 1a Joure Mono-mestvergister, verleend op 23-8-2022;
7. OV 20220409 Omgevingsvergunning Hornstermeerweg 1 Vegelinsoord Mono-mestvergister, verleend op 23-8-2022;
8. OV 20220460 Omgevingsvergunning Graverij 5 Akmarijp Mono-mestvergister, verleend op 23-8-2022;
9. OV 20220454 Omgevingsvergunning De Traen 6 Vegelinsoord Mono-mestvergister, verleend op 23-8-2022;
10. OV 20220459 Omgevingsvergunning Lange Ekers 10 Oudehaske Mono-mestvergister, verleend op 24-8-2022;

DE FRYSKE MARREN

De Fryske Marren
Postbus 101, 8500 AC Joure
Herema State 1, 8501 AA Joure
t 14 05 14
e info@defryskemarren.nl
i www.defryskemarren.nl

11. OV 20220453 Omgevingsvergunning It Rak 2 Vegelinsoord Mono-mestvergister, verleend op 24-8-2022;
12. OV 20220457 Omgevingsvergunning Tweehuis 1 Vegelinsoord Mono-mestvergister, verleend op 25-8-2022;
13. OV 20220455 Omgevingsvergunning Middenweg 6 Vegelinsoord Mono-mestvergister, verleend op 25-8-2022;
14. OV 20220458 Omgevingsvergunning Reidlansdyk 3 Terkaple Mono-mestvergister, verleend op 26-8-2022;
15. OV 20220456 Omgevingsvergunning De Dolten 4 Oudehaske Mono-mestvergister, verleend op 26-8-2022;
16. OV 20220471 Omgevingsvergunning Swettepoelsterdyk 3 Broek Mono-mestvergister, verleend op 29-8-2022.

1. Inleiding

Initiatief betreft mono(mest)vergisters. Deze vergisten uitsluitend de bedrijfseigen mest. Er worden geen co-producten toegevoegd. Het bestemmingsplan kent een afwijkingsbevoegdheid voor het toestaan van vergisters onder voorwaarden. Bij de milieutoestemming wordt getoetst aan de externe veiligheid (afstand vergister tot (beperkt) kwetsbare objecten zoals woningen en scholen). Tevens moet de vergister voldoen aan de algemene regels uit het Activiteitenbesluit en bijbehorende Activiteitenregeling (zoals eisen voor geurhinder, bodem, geluid, enz.).

Tussen 23 augustus 2022 en 29 augustus 2022 hebben wij 16 individuele mono(mest)vergisters verleend. Op 5 oktober 2022 is hiertegen bezwaar ingediend door de heer P. Steenhuisen, namens Stichting Gaasterlân Natuerlân en Vereniging Moai Skarterlân.

2. Ontvankelijkheid

Allereerst dient te worden beoordeeld of het bezwaarschrift ontvankelijk is.
In eerste instantie heeft bezwaarde een zienswijze ingediend. In het aanvullende bezwaarschrift wordt aangegeven dat wij de zienswijze als bezwaarschrift moeten aanmerken. Dit hebben wij gedaan.

Het bezwaarschrift is per mail binnengekomen op 5 oktober. De papieren versie is afgegeven aan de balie en voor ontvangst gestempeld, op 5 oktober 2022.

Voor een aantal bezwaarschriften loopt de bezwaartermijn van het bestreden besluit echter tot en met 4 oktober 2022 (die betreffende besluiten hebben als verzenddatum 23 augustus 2022.)

Dit geldt voor:

- Koarte Ekers 1a te Joure (OV 20220410): verleende vergunning bouwen van een mono-mestvergister;
- Vegelinsweg 48 te Vegelinsoord (OV 20220413): verleende vergunning bouwen van een mono-mestvergister;

DE FRYSKE MARREN

De Fryske Marren
Postbus 101, 8500 AC Joure
Herema State 1, 8501 AA Joure
t 14 05 14
e info@defryskemarren.nl
i www.defryskemarren.nl

- Vegelinsweg 29 te Vegelinsoord(OV 20220414): verleende vergunning bouwen van een mono-mestvergister;
- Vegelinsweg 34 te Joure (OV 20220421): verleende vergunning bouwen van een mono-mestvergister;
- Hornstermeerweg 1 te Vegelinsoord (OV 20220409): verleende vergunning bouwen van een mono-mestvergister;
- Graverij 5 te Akmarijp (OV 20220460): verleende vergunning bouwen van een mono-mestvergister;
- De Traen 6 te Vegelinsoord (OV 20220454): verleende vergunning bouwen van een mono-mestvergister;
- Nije Kampen 3 te Vegelinsoord (OV 20220412): verleende vergunning bouwen van een mono-mestvergister.

De bezwaren inzake:

- It Rak 2 te Vegelinsoord (OV 20220453): verleende vergunning bouwen van een mono-mestvergister;
- De Dolten 4 te Oudehaske (OV 20220456): verleende vergunning bouwen van een mono-mestvergister;
- Swettepoelsterdyk 3 te Broek (OV 20220471): verleende vergunning bouwen van een mono-mestvergister;
- Reidlânsdyk 3 te Terkaple (OV 20220458): verleende vergunning bouwen van een mono-mestvergister;
- Middenweg 6 te Vegelinsoord (OV 20220455): verleende vergunning bouwen van een mono-mestvergister;

zijn op tijd ingediend.

Daarnaast heeft bezwaarde in haar aanvullend bezwaarschrift van 24 november 2022 aangegeven ook op te treden tegen de bezwaren inzake:

- Lange Ekers 10 te Oudehaske (OV 20220459): verleende vergunning bouwen van een mono-mestvergister;
- Tweehuis 1 te Vegelinsoord (OV 20220457): verleende vergunning bouwen van een mono-mestvergister;
- Vegelinsweg 21 te Joure (OV 20220415): verleende vergunning bouwen van een mono-mestvergister.

In het aanvullende bezwaarschrift heeft bezwaarde geen argumenten aangedragen voor het te laat indienen van de bezwaarschriften. Dit betekent dat het bezwaarschrift enkel tijdig is ingediend voor de vergunningen met de OV nummers: OV 20220453, OV 20220456, OV 20220471, OV 20220458 en OV 20220455. Voor de overige vergunningen is het bezwaarschrift niet ontvankelijk.

DE FRYSKE MARREN

De Fryske Marren
Postbus 101, 8500 AC Joure
Herema State 1, 8501 AA Joure
t 14 05 14
e info@defryskemarren.nl
i www.defryskemarren.nl

Bezwaarde is wel belanghebbende, zij is een stichting gericht op instandhouden en zo mogelijk versterken van de natuur, landschaps- en milieuwaarden en het bevorderen van natuur- en milieubesef onder de inwoners in de Gemeente de Fryske Marren, zo blijkt uit de statuten. Zij doet dit zo nodig door het voeren van juridische procedures. Voor wat betreft de vergunning waartegen tijdig is gereageerd is het bezwaarschrift dan ook ontvankelijk.

3. Voorgeschiedenis/casusomschrijving

In geschil zijn de 16 verleende omgevingsvergunningen voor het plaatsen van mono mestvergisters op 16 verschillende locaties binnen de gemeente (zie bijlage voor precieze locaties).

De reguliere voorbereidingsprocedure is van toepassing, zoals beschreven in paragraaf 3.2 van de Wabo. Alle locaties vallen het geldende bestemmingsplan Buitengebied Noord – 2017 en hebben hierbinnen de bestemming 'Agrarisch'. Op grond van dit bestemmingsplan is het gebruik van gronden en bouwwerken ten behoeve van mestvergisting niet bij recht mogelijk. Op grond van een binnenplanse afwijkingsmogelijkheid hebben wij hier medewerking aan verleend.

4. Bezwaarschrift

In het door bezwaarde ingediende bezwaarschrift staan de volgende gronden van bezwaar:

1. Geen tijdige informatieverstrekking vanuit de gemeente en onduidelijke publicatie;
2. Een integrale afweging onontbeerlijk. Dit is vooralsnog onduidelijk;
   Essentieel is dat duidelijkheid bestaat over: Hoe verhoudt de monomestvergister zich tot de bovengenoemde 5 deelgebieden, welke impact heeft het en welke belemmeringen c.q. voordelen geeft dit voor verdere beleidsvorming m.b.t. genoemde vijf terreinen?
3. Hoe verhoudt het gemeentelijk beleid in deze zich tot het provinciale beleid?
4. Inzicht hoe de monomestvergister past bij de bedrijfsvoering van deze 16 ondernemers;
   Dit in relatie met energievoorziening/-transitie, veenweideproblematiek, stikstofproblematiek, water- en bodemkwaliteit, natuurinclusieve landbouw in het betreffende gebeid. Graag ontvangen wij van u een motivatie waarin genoemde componenten inzichtelijk en integraal zijn afgewogen.
5. Inzicht te geven wat de bijdrage is van genoemde 16 aanvragen voor de CO2 uitstoot in dit gebied.
6. De waterpeilverhoging zal onvermijdbaar zijn.
   Welke gevolgen heeft dit voor de bedrijfsvoering en hoe verhoudt zich dat dan tot de monomestvergisting?
7. Welk deel en omvang van de mestomvang gaat naar de monomestvergister?
8. Waar gaat het digistaat na afloop van de vergisting naar toe?
9. Welke invloed heeft digestaat op de kwaliteit van de bodem, water en natuur, in relatie tot weidevogelgebied welke vaste mest nodig heeft?
10. Welke impact heeft de monomestvergister op de Natura 2000 gebieden?

DE FRYSKE MARREN

De Fryske Marren
Postbus 101, 8500 AC Joure
Herema State 1, 8501 AA Joure
t 14 05 14
e info@defryskemarren.nl
i www.defryskemarren.nl

11. Is voldoende geborgd dat er geen stankoverlast en geluidshinder optreedt?
12. Hoe verhoudt de monomestvergister zich tot de transitie naar (een meer) inclusieve landbouw?
13. welke integrale afweging is gemaakt?
    Hierbij wordt de mogelijkheid gegeven de vergunningverlening op te schorten totdat een integrale afweging is gemaakt.
14. In het kader van de nieuwe Omgevingswet wordt participatie van de omgeving erg belangrijk gevonden.
    Daar zouden wij graag in mee willen denken hoe dit te organiseren.
15. De 16 monovergisters dienen als één project te worden aangemerkt.
16. De diersoorten en aantallen kloppen niet van het bedrijf aan De Dolten 4 te Oudehaske
    Uit gegevens van de RVO blijkt dat hier meer dan 1000 varkens zijn gevestigd, terwijl er in de aanvraag wordt uitgegaan van 125 stuks rundvee.

5. Verweer

Hieronder willen we ter verweer het volgende inbrengen.

1. Geen tijdige informatieverstrekking vanuit de gemeente en onduidelijke publicatie;
   De vergunningen zijn op de correcte wijze gepubliceerd op www.officielebekendmakingen.nl. In de publicaties is vermeld dat de reguliere procedure van toepassing is bij de plannen en dat de vergunningen ingezien kunnen worden. Bij een reguliere procedure wordt er geen gebruik gemaakt van inspraakmogelijkheden of zienswijzen. Bezwaarmakers kunnen bezwaar indienen tegen de reeds verleende vergunning. Het ingediende bezwaar maakt ook duidelijk dat deze is gevonden door bezwaarde en hiermee toegankelijk was.
2. Een integrale afweging is onontbeerlijk. Dit is vooralsnog onduidelijk;
   Deze integrale afweging is noodzakelijk bij het maken van nieuwe bestemmingsplannen en wijzigingsplannen. In het huidige bestemmingsplan is een afwegingskader opgenomen voor het toestaan van mestvergisters. Het integraal afwegen of mestvergisters in dit gebied wenselijk zijn, is dan ook reeds gedaan bij vaststelling van dit bestemmingsplan.
   De plannen voldoen aan het afwegingskader en de voorwaarden uit het bestemmingsplan en zijn derhalve vergunbaar.
3. Hoe verhoudt het gemeentelijk beleid in deze zich tot het provinciale beleid?
   De plannen passen binnen het provinciale beleid. Het provinciaal Energieprogramma 2022-2025 stimuleert initiatieven voor groen gas ter vervanging van aardgasgebruik.
4. Inzicht in hoe de monomestvergister past bij de bedrijfsvoering van deze 16 ondernemers;
   Het bestemmingsplan stelt een aantal eisen aan bouwwerk ten behoeve van mestvergisting. Onder andere dienen deze activiteiten ondergeschikt te zijn aan de agrarische bedrijfsvoering. Elk plan heeft een afzonderlijke onderbouwing toegevoegd waarin dit is onderbouwd.

DE FRYSKE MARREN

De Fryske Marren
Postbus 101, 8500 AC Joure
Herema State 1, 8501 AA Joure
t 14 05 14
e info@defryskemarren.nl
i www.defryskemarren.nl

5. Inzicht te geven wat de bijdrage is van genoemde 16 aanvragen voor de CO2 uitstoot in dit gebied.
   Er is geen reden om aan te nemen dat de CO2 uitstoot in dit gebied zal toenemen omdat de mest vergist wordt tot groengas en bij inbedrijf name geleverd wordt aan een fabriek in de nabije regio. Daarnaast vindt er geen verandering van dieraantallen plaats. De uitstoot blijft dan ook gelijk.
6. De waterpeilverhoging zal onvermijdbaar zijn.
   Waterpeilverhoging is nu niet aan de orde. Verhoging zal voor alle activiteiten in het gebied gevolgen hebben. Deze gevolgen moeten in het peilbesluit worden afgewogen. Dit ligt grotendeels bij een ander bevoegd gezag, te weten het Wetterskip Fryslân.
7. Welk deel en omvang van de mestomvang gaat naar de monomestvergister?
   Voor het toestaan van de monovergister is het niet noodzakelijk inzichtelijk te maken welk deel naar de mestvergister gaat. Wél mag uitsluitend bedrijfseigen mest gebruikt worden. Dat bedrijfseigen mest wordt gebruikt, blijkt uit de aanvraag. Hoe meer bedrijfseigen mest vergist wordt, des te meer gas geproduceerd wordt en des te meer financiële opbrengst de vergister zal hebben.
8. Waar gaat het digistaat na afloop van de vergisting naar toe?
   Digestaat wordt aangemerkt als een meststof en moet conform de Meststoffenwet toegepast worden. Hier is de gemeente geen bevoegd gezag in en wordt door het Rijk gecontroleerd.
9. Welke invloed heeft digestaat op de kwaliteit van de bodem, water en natuur, in relatie tot weidevogelgebied welke vaste mest nodig heeft?
   Dit is geen afwegingsonderdeel voor het toestaan van monomestvergisters en gaat breder en dieper dan de voorwaarden. Of het wenselijk is of digestaat in dit gebied toegepast wordt, betreft een ander, meer op provinciaal en rijksniveau, speelveld.
10. Welke impact heeft de monomestvergister op de Natura 2000 gebieden?
    Mest wordt vergist. Oftewel de vrijkomende ammoniak wordt deels omgezet in een bruikbaar gas voor verbrandingsinstallaties. Er zal bij het opwekken van het gas, dan ook minder ammoniak vrijkomen dan wanneer de mest niet omgezet wordt in gas. De monomestvergister heeft dan ook een reducerende werking op de emissie van ammoniak. Dit blijkt uit de aanvraag het rapport van de WUR (Scenariostudie mono-vergisten op melkveebedrijf met veengrond van juni 2019): “Vergisten van verse mest leidt tot de grootste reductie van de emissies van methaan en ammoniak.” Doordat de ammoniakemissie daalt heeft het project geen negatieve invloed op Natura 2000-gebieden. Mocht er al invloed zijn, dan enkel positief, omdat de ammoniakemissie juist daalt.
11. Is voldoende geborgd dat er geen stankoverlast en geluidshinder optreedt?
    In het Activiteitenbesluit en Activiteitenregeling zijn regels opgenomen ten aanzien van geurhinder. Er dient een afstand van 100 meter tot geurgevoelige objecten die zijn gelegen binnen de bebouwde kom en 50 meter tot geurgevoelige objecten die zijn gelegen buiten de bebouwde kom, in acht genomen te worden. Dit staat in artikel 3.129g van het Activiteitenbesluit. De regels uit het Activiteitenbesluit zijn

DE FRYSKE MARREN

De Fryske Marren
Postbus 101, 8500 AC Joure
Herema State 1, 8501 AA Joure
t 14 05 14
e info@defryskemarren.nl
i www.defryskemarren.nl

rechtstreeks werkend en mogen daarom niet in een vergunning worden opgenomen. Aan deze geurafstanden wordt voldaan.
Tevens zijn in het Activiteitenbesluit regels opgenomen met betrekking tot geluidhinder (Afdeling 2.8 Activiteitenbesluit milieubeheer) voor de AMvB-bedrijven (inrichting type B).
Voor de twee inrichtingen type C, deze zijn omgevingsvergunningplichtig voor de activiteit milieu (vroegere milieuvergunning of nog eerder, Hinderwetvergunning), zijn geluidsvoorschriften opgenomen in de vergunning. De geur- en geluidstoets maakt onderdeel uit van de beoordeling van de aanvraag. Daarbij wordt gekeken of voldaan wordt aan de afstandseis zoals beschreven en beoordeeld of de geluidsvoorschriften uit het Activiteitenbesluit danwel vergunningvoorschriften niet overschreden worden met de nieuwe plannen. De monovergister zelf maakt geen lawaai. Naast de vergister komt een zeecontainer met een besturingsinstallatie. De gehele installatie wordt elektrisch aangedreven. De elektrische installaties zijn opgesteld in de zeecontainer. Er is, doordat het bedrijfseigen mest betreft, geen toename van verkeersbewegingen. Door deze omstandigheden is het de verwachting dat de inrichtingen kunnen blijven voldoen aan de geluidsvoorschriften.
Voor de monovergister zelf gelden de milieuvoorschriften uit paragraaf 3.5.10 van het Activiteitenbesluit en de bijbehorende Activiteitenregeling.

12. <u>Hoe verhoudt de monomestvergister zich tot de transitie naar (een meer) inclusieve landbouw?</u>
    Dit vraagstuk maakt geen deel uit van het afwegingskader uit het bestemmingsplan. Echter achter de monomestvergister kan een mestkraker geplaatst worden welke met het warme digestaat de resterende mineralen kan scheiden uit de mest/digestaat. Deze mineralen kunnen ingezet worden ter vervanging van kunstmest en hebben dus een positieve invloed op de transitie tot een meer inclusieve landbouw.
13. <u>Welke integrale afweging is gemaakt?</u>
    Het bestemmingsplan en het toestemmingskader voor de OBM geven de voorwaarden voor de afweging/toestemming. Deze zijn gevolgd alsmede dat getoetst is dat er geen (significante) toename is te verwachten op mogelijk (bijna) overbelaste hexagonen in Natura 2000-gebieden.
14. <u>In het kader van de nieuwe Omgevingswet wordt participatie van de omgeving erg belangrijk gevonden.</u>
    Opschorting van de vergunningverlening is niet aan de orde omdat de vergunningen middels de reguliere procedure zijn verleend en in werking zijn getreden. De plannen passen, zoals gezegd, binnen het geldende beleid.
    De nieuwe omgevingswet is nog niet in werking getreden. Verplichte participatie is nog niet aan de orde. Daarnaast betreft dit ook geen vaststelling van nieuw beleid maar uitvoering van bestaand beleid (binnenplanse afwijking), waarbij participatie ook geen vereiste is.
15. <u>De 16 monovergisters dienen als één project te worden gezien</u>
    Voordat er ingegaan wordt op de inhoud van het bezwaarschrift, willen we kort ingaan op het idee van bezwaarde dat het hier gaat om vaststelling van nieuw beleid

De Fryske Marren
Postbus 101, 8500 AC Joure
Herema State 1, 8501 AA Joure
t 14 05 14
e info@defryskemarren.nl
i www.defryskemarren.nl

en dat derhalve een uitgebreide WABO procedure had moeten worden gevolgd. Dat is niet aan de orde. De plannen passen binnen het bestemmingsplan en zijn met een binnenplanse afwijking te vergunnen. Tevens betreffen dit 16 losse inrichtingen in het kader van de Wet milieubeheer en derhalve 16 losse projecten in het kader van de Wet natuurbescherming. Gaslevering naar een fabriek in de omgeving is gepland (maar nog niet vergund) via een nog aan te leggen gasleiding welke door een derde partij beheerd zal worden. Hier kunnen ook andere bedrijven gebruik van gaan maken in de toekomst, net als de melk via de openbare weg wordt vervoerd. Enkel een (toekomstige) gezamenlijke gasleiding, maakt de losse inrichtingen nog niet tot één inrichting behorend. Hiervoor moeten meer bindingen aanwezig zijn (o.a. organisatorisch) tussen de verschillende bedrijven. De afzonderlijke eigenaren hebben namelijk geen absolute zeggenschap over de nog te realiseren gasleiding of elkaars bedrijven. Er is geen sprake van één project. Daarbij komt dat de ammoniakemissie zal dalen waardoor er minder invloed is op Natura 2000-gebieden. Dit leidt ertoe dat ook de Wet natuurbescherming geen aanleiding geeft om de uitgebreide procedure, middels een ontwerpvergunning en zienswijzen, te volgen.

16. <u>De diersoorten en aantallen kloppen niet van het bedrijf aan De Dolten 4 te Oudehaske</u>
    De aanvraag ziet op een monomestvergister. Niet op het uitbreiden of vergunnen van het aantal te houden dieren. De te houden dieren zijn danwel vergund (in het geval van De Dolten 4 middels een OBM voor de combinatie melkrundvee en varkens) of gemeld op grond van de AMvB Activiteitenbesluit milieubeheer. In de toelichtingen bij de aanvraag is aangegeven hoeveel dieren er gehouden worden om aan te geven wat de omvang van de vrijkomende mest voor de vergister is.
    In de besluitvorming is duidelijk aangegeven dat de in de toelichting genoemde passage over de aantallen dieren geen deel uitmaakt van de aanvraag en vergunning. Hiervoor is in de vergunning de passage “m.u.v. de genoemde dieraantallen” vermeld om verwarring te voorkomen over vergunde dieraantallen.
    Op het genoemde bedrijf mogen 1.168 vleesvarkens, 170 stuks melk- en kalfkoeien en 112 stuks vrouwelijk jongvee tot twee jaar worden gehouden. Dit blijkt uit de OBM (Omgevingsvergunning beperkte milieutoets) van 21 juni 2013.

6. Conclusie

Gezien bovenstaande weerlegging van het bezwaarschrift, zijn wij van mening dat deze voor een deel van de besluiten niet-ontvankelijk en voor de overige besluiten ongegrond is.

Daarom vragen wij uw commissie om het college te adviseren:

- het bezwaarschrift niet-ontvankelijk te verklaren voor wat betreft de besluiten met de OV nummers: OV 20220410, OV 20220413, OV 20220414, OV 20220421, OV 20220409, OV 20220460, OV 20220454, OV 20220412, OV 20220459, OV 20220457, OV 2022041;
- Het bezwaarschrift voor de overige besluiten (OV 20220453, OV 20220456, OV 20220471, OV 20220458 en OV 20220455) ongegrond te verklaren;
- De bestreden besluiten in stand te laten.

DE FRYSKE MARREN

De Fryske Marren
Postbus 101, 8500 AC Joure
Herema State 1, 8501 AA Joure
t 14 05 14
e info@defryskemarren.nl
i www.defryskemarren.nl

Namens het college van burgemeester en wethouders van de gemeente De Fryske Marren,

[redacted] Vergunningverlener milieu

[redacted] Beleidsmedewerker vergunningen

B. Bezwaarschriften

Natuurbeschermingswacht
Meppel en omstreken

DE FRYSKE MARREN
Ontv. 29 SEP. 2022
Nr.

aan: college De Fryske Marren
postbus 101
8500 AC Joure

betreft: BEZWAAR en WOO-verzoek mono-mestvergisters

datum: 28 sept 2022

van: Natuurbeschermingswacht Meppel en omstreken
Gerard ter Borchstraat 51, 7944 GM Meppel
info@natuurbeschermingswacht.nl
www.natuurbeschermingswacht.nl
KvK-nummer 41019696
0522-260791

Geacht college,

Bij deze maken wij bezwaar tegen een aantal (16) van uw besluiten inzake mono-mestvergisters, zie bijlage 1.

De kern van ons bezwaar is een volledig gebrek aan inspraakmogelijkheden. Omdat de plannen of projecten:

1. significante effecten kunnen hebben, is artikel 6 lid 3 van de Habitatrichtlijn van toepassing;
2. mogelijk aanzienlijke milieueffecten kunnen hebben, is het verdrag van Aarhus van toespassing.

Omdat zowel de Habitatrichtlijn als het verdrag van Aarhus van toepassing zijn, had het college eenieder inspraakmogelijkheden moeten bieden. Ten onrechte, want in strijd met Unie-recht, zijn reguliere vergunningen verleend.

<u>Gebrek aan informatie</u>
Omdat het college geen informatie openbaar gemaakt heeft voor eenieder, verzoek ik alsnog daarom.

Ik verzoek u digitaal en machineleesbaar openbaar te maken voor eenieder, op basis Wet open overheid, volgende informatie:

1. alle aanvragen betreffende de besluiten
2. de besluiten

3. onderliggende informatie waaronder:
    1. bijlagen
    2. natuurtoetsen
    3. bestaande vergunningen
    4. vergunningen of positieve weigeringen van de provincie

Ik verzoek dus tevens een besluit op verzoek om openbaarmaking. Ik verzoek u om enkel digitale openbaarmaking, bij grote voorkeur niet op papier.

Tenslotte verzoek ik u om de te openbaren informatie ook daadwerkelijk voor eenieder openbaar te maken door publicatie online.

Belang
Aan een toetsing 1:2 lid 3 Awb kunt u niet toekomen, omdat u niet voldaan heeft aan de inspraakverplichtingen van het Unie-recht.

Overleg
Wij zijn altijd bereid tot overleg. Mochten er nog vragen zijn, dan horen wij dat graag.

Statuten
Zie voor onze statuten:
https://www.natuurbeschermingswacht.nl/page/NBW-contact.html

Met vriendelijke groet,
namens de stichting Natuurbeschermingswacht,

ing. [redacted]
secretaris

Lijst bijlagen:

1. de publicaties
2. machtiging
3. inschrijving handelsregister

BIJLAGE 1: de publicaties

publicatie 1
Vegelinsweg 29 te Vegelinsoord: verleende vergunning bouwen van een mono-mestvergister (OV 20220414/)
Datum publicatie 31-08-2022
Jaargang en nummer Gemeenteblad 2022, 392325

publicatie 2
It Rak 2 te Vegelinsoord: verleende vergunning bouwen van een mono-mestvergister (OV 20220453/)
Datum publicatie 31-08-2022
Jaargang en nummer Gemeenteblad 2022, 392306

publicatie 3
Koarte Ekers 1 a te Joure: verleende vergunning bouwen van een mono-mestvergister (OV 20220410/)
Datum publicatie 31-08-2022
Jaargang en nummer Gemeenteblad 2022, 392319

publicatie 4
Middenweg 6 te Vegelinsoord: verleende vergunning bouwen van een mono-mestvergister (OV 20220455/)
Datum publicatie 31-08-2022
Jaargang en nummer Gemeenteblad 2022, 392300

publicatie 5
Swettepoelsterdyk 3 te Broek: verleende vergunning bouwen van een mono-mestvergister (OV 20220471/)
Datum publicatie 31-08-2022
Jaargang en nummer Gemeenteblad 2022, 392276

publicatie 6
Hornstermeerweg 1 te Vegelinsoord: verleende vergunning bouwen van een mono-mestvergister (OV 20220409/)
Datum publicatie
31-08-2022
Jaargang en nummer
Gemeenteblad 2022, 392333

publicatie 7

Vegelinsweg 34 te Joure: verleende vergunning bouwen van een mono-mestvergister (OV 20220421/)
Datum publicatie 31-08-2022
Jaargang en nummer Gemeenteblad 2022, 392308

publicatie 8
Graverij 5 te Akmarijp: verleende vergunning bouwen van een mono-mestvergister (OV 20220460/)
Datum publicatie 31-08-2022
Jaargang en nummer Gemeenteblad 2022, 392283

publicatie 9
De Dolten 4 te Oudehaske: verleende vergunning bouwen van een mono-mestvergister (OV 20220456/)
Datum publicatie 31-08-2022
Jaargang en nummer Gemeenteblad 2022, 392296

publicatie 10
Nije Kampen 3 te Vegelinsoord: verleende vergunning bouwen van een mono-mestvergister (OV 20220412/)
Datum publicatie 31-08-2022
Jaargang en nummer Gemeenteblad 2022, 392328

publicatie 11
Reidlânsdyk 3 te Terkaple: verleende vergunning bouwen van een mono-mestvergister (OV 20220458/)
Datum publicatie 31-08-2022
Jaargang en nummer Gemeenteblad 2022, 392290

publicatie 12
De Traen 6 te Vegelinsoord: verleende vergunning bouwen van een mono-mestvergister (OV 20220454/)
Datum publicatie 31-08-2022
Jaargang en nummer Gemeenteblad 2022, 392303

publicatie 13
Vegelinsweg 21 te Joure: verleende vergunning bouwen van een mono-mestvergister (OV 20220415/)
Datum publicatie 14-09-2022
Jaargang en nummer Gemeenteblad 2022, 412030

publicatie 14
Vegelinsweg 48 te Vegelinsoord: verleende vergunning bouwen van een mono-mestvergister (OV 20220413/)
Datum publicatie 31-08-2022
Jaargang en nummer Gemeenteblad 2022, 392317

publicatie 15
Tweehuis 1 te Vegelinsoord: verleende vergunning bouwen van een mono-mestvergister (OV 20220457/)
Datum publicatie 31-08-2022
Jaargang en nummer Gemeenteblad 2022, 392292

publicatie 16
Lange Ekers 10 te Oudehaske: verleende vergunning bouwen van een mono-mestvergister (OV 20220459/)
Datum publicatie 31-08-2022
Jaargang en nummer Gemeenteblad 2022, 392286

KVK

Uittreksel Handelsregister
Kamer van Koophandel®

KvK-nummer 41019696

Rechtspersoon

RSIN	006844261
Rechtsvorm	Stichting
Statutaire naam	Stichting Natuurbeschermingswacht Meppel en omstreken
Statutaire zetel	Meppel
Bezoekadres	Gerard Ter Borchstraat 51, 7944GM Meppel
Telefoonnummer	0522260791
Internetadres	www.natuurbeschermingswacht.nl
E-mailadres	info@natuurbeschermingswacht.nl
Datum akte van oprichting	11-10-1945
Activiteiten	SBI-code: 94996 - Overige ideële organisaties Milieuverenigingen

Bestuurders

Naam	[redacted]
Geboortedatum	
Datum in functie	01-01-1991
Titel	Secretaris
Bevoegdheid	Gezamenlijk bevoegd (met andere bestuurder(s), zie statuten)

Naam	[redacted]
Geboortedatum	
Datum in functie	01-01-2020 (datum registratie: 02-01-2020)
Titel	Penningmeester
Bevoegdheid	Gezamenlijk bevoegd (met andere bestuurder(s), zie statuten)

Naam	[redacted]
Geboortedatum	
Datum in functie	01-11-2020 (datum registratie: 01-11-2020)
Titel	Secretaris
Bevoegdheid	Gezamenlijk bevoegd (met andere bestuurder(s), zie statuten)

Naam	[redacted]
Geboortedatum	07-03-1977
Datum in functie	26-11-2020 (datum registratie: 26-11-2020)
Bevoegdheid	Gezamenlijk bevoegd (met andere bestuurder(s), zie statuten)

WAARMERK
KAMER VAN KOOPHANDEL

Dit uittreksel is gewaarmerkt met een elektronische zegel en is een officieel bewijs van inschrijving in het Handelsregister. In Adobe Reader kunt u de elektronische zegel bovenin het scherm controleren. Meer informatie hierover vindt u op www.kvk.nl/egd.De Kamer van Koophandel adviseert dit uittreksel alleen digitaal te gebruiken zodat de integriteit van het document gewaarborgd en de elektronische zegel verifieerbaar blijft.

2022-07-30 11:40:22

KVK

Uittreksel Handelsregister
Kamer van Koophandel®

KvK-nummer 41019696

Naam	[redacted]
Geboortedatum	
Datum in functie	01-01-2021 (datum registratie: 01-01-2021)
Titel	Voorzitter
Bevoegdheid	Gezamenlijk bevoegd (met andere bestuurder(s), zie statuten)

Uittreksel is vervaardigd op 30-07-2022 om 11.40 uur.

WAARMERK
KAMER VAN KOOPHANDEL

Dit uittreksel is gewaarmerkt met een elektronische zegel en is een officieel bewijs van inschrijving in het Handelsregister. In Adobe Reader kunt u de elektronische zegel bovenin het scherm controleren. Meer informatie hierover vindt u op www.kvk.nl/egd.De Kamer van Koophandel adviseert dit uittreksel alleen digitaal te gebruiken zodat de integriteit van het document gewaarborgd en de elektronische zegel verifieerbaar blijft.

2022-07-30 11:40:22

Natuurbeschermingswacht
Meppel en omstreken

MACHTIGING

Hierbij bevestigt het bestuur van de Stichting Natuurbeschermingswacht Meppel en Omstreken dat de secretaris, de heer [redacted], de bevoegdheid heeft om de Stichting zelfstandig in rechte te vertegenwoordigen.

De secretaris is reeds bevoegd (met ingang van 12 augustus 2021) om zelfstandig via eHerkenning te communiceren en rechtshandelingen te verrichten. Tevens is de bevoegdheid tot het opstarten en voeren van bestuursrechtelijke procedures en het participeren in inspraakprocedures bij bestuursbesluit van 1 februari 2022 al overgedragen aan de secretaris, met dien verstande dat bij formele correspondentie minimaal één bestuurslid mede ondertekent.

In de vergadering van 22 april 2022 is besloten om de verplichting tot mede-ondertekening los te laten voor een periode van zes maanden en de secretaris te machtigen om zonder tussenkomst van het bestuur, namens de Stichting op te treden in bestuursrechtelijke procedures zoals bijvoorbeeld een intrekkingsverzoek, bezwaar, beroep, verzoek om voorlopige voorziening, Wob-verzoek.

Meppel, 23 april 2022

[redacted]

[redacted]

[redacted]

KONINKLIJKE NOTARIËLE BEROEPSORGANISATIE

no. 5002
October 1946

Heden den elfden October negentienhonderd zes en veertig, ——————————

verscheen voor mij, [redacted], notaris ter standplaats Meppel, in tegenwoordigheid van na te noemen getuigen: ——

de heer [redacted], uitgever, wonende te Meppel. ——

ten dezen handelend, voor zich en als mondeling lasthebber van: ——————————

a. [redacted], manufacturier, wonende te Staphorst, —

b. [redacted], leeraar, wonende te Meppel, ——

c. [redacted], technisch ambtenaar, wonende te Meppel,

d. [redacted], vogelwachter, wonende te Kadoelen gemeente Vollenhove. ——————————

e. [redacted], grossier, wonende te Meppel, ——

f. [redacted], meubelmaker, wonende te Meppel, ——

g. [redacted], hoofd eener school, wonende te Meppel

De comparant, voor zich en in zijn gemelde hoedanigheid, verklaarde bij dezen in het leven te roepen een stichting en daarvoor af te zonderen een kapitaal van elf honderd een en tachtig gulden en negentig cent---------f 1181.98 welke stichting zal worden geregeerd door de navolgende statuten: ——————————

Artikel 1.

De Stichting wordt genaamd: "Natuurbeschermingswacht Meppel en Omstreken" en is gevestigd te Meppel. ——

Artikel 2.

Het doel van de stichting is het bevorderen van het behoud van stads-natuur- en landschapsschoon in de stad en in de wijde omtrek van Meppel. ——————————

Onder stads-natuur- en landschapsschoon wordt verstaan al datgene, wat tot de aantrekkelijkheid van het stads- of

landschapsbeeld bijdraagt. waartoe mede kunnen gerekend worden de merkwaardigheden op het gebied der natuur-historie en voortbrengselen van menschelijke werkzaamheid. welke door hun vorm. ligging of ouderdom de waarde van het stads- of landschapsbeeld verhoogen.

Artikel 3.

De Stichting tracht haar doel te bereiken door:

a. het maken en bijhouden van een inventaris van de in dit gebied aanwezige en voor het doel geschikte onroerende goederen:

b. het in bezit verwerven. beheeren en exploiteeren van dusdanige goederen:

c. het bijeen brengen van gelden. noodig ter bereiking van het doel:

d. bemoeiingen bij overheid. corporaties en particulieren tot het verwerven van steun voor haar streven:

e. samen te werken met vereenigingen. corporaties en commissies. die zich ten doel stellen de ontsiering van het landschap. door nieuwe bouwwerken en reclames. tegen te gaan, in het bijzonder op het platteland, en zooveel mogelijk de nieuwe bouwwerken zich te laten aanpassen aan de landelijke omgeving;

f. het vestigen van agentschappen in naburige gemeenten;

g. alle andere wettige middelen. welke voor het doel der Stichting bevorderlijk kunnen zijn: ("bevorderlijk")

h. het verbreiden van de natuur-en schoonheid beschermingsgedachte.

Artikel 4.

Behalve door de baten. uit het bezit der Stichting voortvloeiende. zullen de inkomsten worden gevormd door vrijwil-

lige bijdragen van particulieren of van rechtspersonen. hetzij in den vorm van jaarlijksche bijdragen. hetzij in den vorm van giften. hetzij in anderen vorm en door subsidiën van Rijk. Provincie en Gemeenten.

Artikel 5.

Het Bestuur der Stichting bestaat uit ten minste vijf leden.

Het in functie zijnde Bestuur beslist met meerderheid van stemmen uit hoeveel leden het Bestuur zal bestaan.

De benoeming van de Bestuursleden moet plaats vinden met ten minste twee/derden van de uitgebrachte geldige stemmen. Blanco stemmen gelden als niet uitgebracht. Zij geschiedt door het Bestuur voor een tijdvak van vijf jaren en wel zoodanig, dat zooveel mogelijk een/vijfde der Bestuursleden telken jare aftreedt volgens een door het Bestuur op te maken rooster van aftreding. De ~~aftredenen~~ zijn onmiddellijk herkiesbaar.

7 "aftredenden"

Voor de eerste maal zal bij het in werking treden der Stichting het Bestuur uit acht leden bestaan en worden als zoodanig benoemd de Heeren:

[redacted], uitgever, wonende te Meppel,

[redacted], manufacturier, wonende te Staphorst,

[redacted], leeraar, wonende te Meppel,

[redacted], technisch ambtenaar, wonende te Meppel,

[redacted], vogelwachter, wonende te Kadoelen gemeente Vollenhove,

[redacted], grossier, wonende te Meppel,

[redacted], meubelmaker, wonende te Meppel,

[redacted], hoofd eener school, wonende te Meppel.

Artikel 6.

Het Bestuur wijst uit zijn midden een voorzitter aan, benevens

tenminste twee leden, die met den voorzitter het Dagelijksch Bestuur vormen.

Het Dagelijksch Bestuur vertegenwoordigt de Stichting in en buiten rechten en verbindt de Stichting tegenover derden; het Dagelijksch Bestuur kan aan een of meer zijner leden zijn bevoegdheid geheel of gedeeltelijk overdragen.

Het Dagelijksch Bestuur regelt zijn functies onderling en kiest uit zijn midden een Secretaris en een Penningmeester, van welke functies met die van den Voorzitter er twee vereenigbaar zijn in één persoon.

Het Bestuur vergadert zoo dikwijls de Voorzitter zulks noodig acht, dan wel twee leden van het Bestuur zulks schriftelijk aan den Voorzitter hebben verzocht.

Artikel 7.

Het Dagelijksch Bestuur is belast met de uitvoering van alle besluiten, door het Bestuur der Stichting ~~genimen~~ genomen. Het Dagelijksch Bestuur beheert de gelden van de Stichting. Het Dagelijksch Bestuur doet jaarlijks~~ch~~ rekening en verantwoording aan het Bestuur.

Het Dagelijksch Bestuur behoeft de goedkeuring van het bestuur bij het verkrijgen, vervreemden of bezwaren van onroerende goederen.

De verdere bevoegdheden van het Bestuur en van het Dagelijksch Bestuur worden bij Huishoudelijk Reglement geregeld.

Artikel 8.

Voor zooverre deze statuten geen andere regeling aangeven, worden alle besluiten genomen met meerderheid van uitgebrachte stemmen; blanco stemmen gelden als niet uitgebracht. Bij staking van stemmen heeft de Voorzitter een beslissende stem.

Artikel 9.

Al hetgeen de werkwijze van de Stichting en de bevoegdheden van het Bestuur en het Dagelijksch Bestuur betreft, zal, voor zooveere het niet in deze Statuten is geregeld, bij Huishoudelijk Reglement, door het Bestuur op te maken, worden vastgesteld.

Het Huishoudelijk Reglement zal geen bepalingen mogen bevatten, welke in strijd zijn met deze Statuten.

In gevallen, waarin deze Statuten of het Huishoudelijk Reglement niet voorzien of bij twijfel omtrent de bedoeling van eenige bepaling, beslist het Bestuur.

Artikel 10.

Onroerende goederen, waarvan een Bestuurslid eigenaar of mede-eigenaar is, mogen door de Stichting worden gekocht, mits voor ten hoogste den prijs, waarop die goederen zijn geschat door drie deskundigen, daartoe door het Bestuur te benoemen.

Artikel 11.

Het Bestuur is bevoegd om, mits met vier/vijfden der uitgebrachte stemmen, in een vergadering, waarin ten minste drie/vijfden der leden aanwezig zijn, tot wijziging der bepalingen dezer Statuten of tot opheffing der Stichting te besluiten; deze vergadering wordt met een termijn van veertien dagen opgeroepen bij aangeteekend schrijven, waarin het voorstel omtrent wijziging der bepalingen dezer Statuten dan wel tot opheffing der Stichting en bestemming van de bezittingen der Stichting moet zijn vermeld.

Indien in een vergadering, waarin een der in de vorige alinea genoemde onderwerpen zouden worden behandeld, drie/vijfden der Bestuursleden niet aanwezig zijn, zal binnen één maand een volgende vergadering tot een gelijk doel worden gehouden, waartoe

de Bestuursleden op gelijke wijze worden opgeroepen, onder mededeeling van het ~~resultaat~~ "resultaat" der eerste vergadering. In die vergadering zal ongeacht het aantal aanwezige leden, met een meerderheid van vier/vijfden der uitgebrachte stemmen tot wijziging van de bepalingen dezer Statuten dan wel tot opheffing der Stichting en bestemming van haar bezittingen kunnen worden beslist.

Artikel 12.

Mocht de Stichting worden opgeheven, dan zullen haar bezittingen met de daaraan verbonden lusten en lasten, zoomede de activa en passiva van de Stichting, worden aangeboden aan de Gemeente Meppel, met de verplichting de eigendommen, welke het bezit der Stichting vormen, ongeschonden te bewaren, respectievelijk zoodanig te beheeren als in overeenstemming is te achten met het doel der Stichting.

Weigert de Gemeente Meppel de bezittingen, dan worden zij onder de zelfde voorwaarden aangeboden aan het Rijk of aan de Vereeniging tot Behoud van Natuurmonumenten in Nederland. Mochten beiden deze schenking niet willen aanvaarden, dan zal het Bestuur de bevoegdheid hebben, met inachtneming van het doel der Stichting, nadere bestemming aan de bezittingen te geven, zoodanig echter, dat persoonlijk financieel voordeel uitgesloten wordt.

Goedgekeurd: op bladzijde een de bijvoeging van het eene woord /"Rein" in regel negen, op bladzijde twee in regel vijf en twintig de doorhaling van elf letters met in de plaatsstelling van het eene woord /"bevorderlijk"; op bladzijde drie in regel vijftien de doorhaling van tien letters met in de plaatsstelling van het eene woord /"aftredenden"; op bladzijde vier in

KONINKLIJKE NOTARIËLE BEROEPSORGANISATIE

regel zestien de doorhaling van een woord en in regel achttien de doorhaling van twee letters; op bladzijde zes in regel twee de doorhaling van tien letters met in de plaatsstelling van het eene woord /"resultaat".

Waarvan acte,

in minuut is verleden te Meppel, op den datum in het hoofd dezer gemeld, in tegenwoordigheid van Jacob Doewe Elema, candidaat-notaris en Jacob de Boer, notarisklerk, beiden wonende te Meppel, als getuigen, evenals de comparant aan mij notaris bekend. Onmiddellijk na voorlezing is deze minute onderteekend door den comparant, de getuigen en mij notaris. [redacted]

Vier.

Gratis geregistreerd te MEPPEL, achttien October 1900 Zes en veertig deel 1, folio 31, nummer 322.
Vier bladen. Geen renvooi.
De Ontvanger. [redacted]

Eensluidendheidsverklaring

Ondergetekende, mr. [redacted], notaris te Steenwijkerland, verklaart dat het afschrift van de akte van oprichting van de Stichting: Natuurbeschermingswacht Meppel en omstreken, eensluidend is met het ter inschrijving aangeboden stuk.

[redacted]

Meppel, 29 september 2021

[redacted] (Notaris):

[redacted]

Notaris te Meppel

[redacted]

RECEPTIE
DE FRYSKE MARREN
INGEKOMEN
05 OKT. 2022

College van Burgemeester en Wethouders
van gemeente De Fryske Marren
Postbus 101
8500 AC Joure

Joure, 4 oktober 2022.

Betreft: Zienswijze Monomestvergisters.

Geacht College van Burgemeester en Wethouders,

Onlangs zijn er meerdere vergunningen aangevraagd voor het bouwen van een monomestvergister. Voor zover wij kunnen nagaan betreft het in totaal 16 aanvragen, voor het overgrote deel gesitueerd in de Haskerveenpolder en bent u voornemens de gevraagde vergunningen te verlenen. Binnen bovengenoemde context leggen wij het volgende aan u voor:

- Via publicaties in de pers zijn wij op de hoogte gesteld dat er aanvragen liggen voor de realisatie van 16 monomestvergisters. Hierover bestaat de nodige onduidelijkheid. Mevrouw [redacted] secretaris Krite Mar en Gaast/ bestuurslid Stichting Gaasterlân Natuerlân heeft hierover op donderdag 29 september jl. uitvoerig telefonisch contact gehad met gemeente De Fryske Marren. Genoemde vraag gaf aanleiding tot veel verwarring en na het nodige doorverbinden werd uiteindelijk contact verkregen met dhr. [redacted]. Deze vertegenwoordiger van uw gemeente gaf bij mevr. Lodeweges aan dat hierover niets bekend was. Vervolgens via een ander, extern, kanaal werden wij van genoemde 16 aanvragen in kennis gesteld. Wij ervaren dit als een vreemde gang van zaken waarover wij van u graag opheldering ontvangen. De onduidelijke informatieverstrekking over dit onderwerp is voor ons negatief uitgepakt om tijdig binnen de termijn van 6 weken te kunnen reageren.

- De discussie over de monomestvergisters volgen wij nauwgezet omdat er naar onze mening een duidelijke relatie ligt tussen duurzame energievoorziening, veenweide-problematiek, stikstofproblematiek, water- en bodemkwaliteit en de transitie naar (een meer) natuurinclusieve landbouw (hierna te noemen 5 deelgebieden). Wanneer wij de door u voorgenomen te verstrekken vergunningen voor het bouwen van monomestvergisters doornemen, komen wij tot de conclusie dat u een éénzijdige juridische afweging maakt of de vergunning verstrekt kan worden. Ter voorkoming van eventuele misverstanden, wij zijn op voorhand niet tegen monomestvergisters, maar om tot een verantwoorde afweging van de aanvragen te komen, is naar onze mening een integrale afweging onontbeerlijk. Essentieel is dat duidelijkheid bestaat over: Hoe verhoudt de monomestvergister zich tot de bovengenoemde 5 deelgebieden, welke impact heeft het en welke belemmeringen c.q. voordelen geeft dit voor verdere beleidsvorming m.b.t. genoemde vijf terreinen?

- Na bestudering van de 16 aanvragen leggen wij de volgende vragen aan u voor:

- Hoe verhoudt het gemeentelijk beleid in deze zich tot het provinciale beleid?
- De 16 aanvragen zijn afkomstig van ondernemers uit het veenweidegebied. Graag ontvangen wij van u inzicht hoe de monomestvergister past bij de bedrijfsvoering van deze 16 ondernemers in relatie met energievoorziening/-transitie, veenweideproblematiek, stikstofproblematiek, water- en bodemkwaliteit, natuurinclusieve landbouw in het betreffende gebeid? Graag ontvangen wij van u een motivatie waarin genoemde componenten inzichtelijk en integraal zijn afgewogen. Eerst dan kan een verantwoord besluit over de aanvragen worden genomen. Wij vragen u ook om in de gevraagde motivatie inzicht te geven wat de bijdrage is van genoemde 16 aanvragen voor de CO2 uitstoot in dit gebied. Een gegeven is namelijk dat veeteelt en veenweide zorgen voor de meeste CO2 uitstoot.
- Monomestvergisters moeten passen bij de bedrijfsvoering van de landbouw en is ook gebiedsgebonden. Naar onze mening is hierbij de kwaliteit van water en bodem leidend. Dit is een gemeenschappelijk belang. Veenweide vraagt een andere bedrijfsvoering dan zand en klei. Om veenweide in stand te houden en om de uitstoot van CO2 in veenweide gebieden te reduceren, zal naar onze mening waterpeilverhoging onvermijdbaar zijn. Welke gevolgen heeft dit voor de bedrijfsvoering en hoe verhoudt zich dat dan tot de monomestvergisting?
- Welk deel en omvang van de mestomvang gaat naar de monomestvergister? De geplande monomestvergisters zijn vergisters met een omvang van 4000 m2 – 4200 m2/jaar. Dit is een “kleine monovergister”. Wij hebben onvoldoende beeld of dit veel of weinig is en of daarmee de gehele mestproductie van het betreffende bedrijf wordt aangewend om te vergisten. Ook wordt gesproken over een “verwerkingscapaciteit van 25.000 m3/jaar. Hoe verhoudt dit tot de omvang van de vergister?
- Waar gaat het digistaat na afloop van de vergisting naar toe? Volgens de vergunning wordt deze als meststof uitgereden. Worden hier ook nog eisen aan gesteld? Hoe vindt controle plaats op de kwaliteit van het uit te rijden product?
- Tijdens het vergistingsproces verandert de samenstelling van de ingebrachte mest. Welke voedingsstoffen verdwijnen? Blijft er een methaan residu achter? Het kwaliteitsarmere digistaat dat wordt uitgereden over het land, welke invloed heeft dat op de kwaliteit van de bodem, water en natuur? Moet kunstmest worden toegevoegd? Hoe verhoudt dit zich tot de transitie naar (een meer) natuurinclusieve landbouw? Bij boeren die een bedrijfsvoering hebben gericht op weidevogelbeheer is behoefte aan vaste mest, rijk aan koolstof. Voldoet het digistaat hieraan?
- Welke impact heeft de monomestvergister op de Natura 2000 gebieden?
- Is voldoende geborgd dat er geen stankoverlast en geluidshinder optreedt? Er is een afstandsnorm van 50 meter gehanteerd. Moet dat geen norm zijn van 100 meter? Graag een onderbouwing hiervoor.
- Hoe verhoudt de monomestvergister zich tot de transitie naar (een meer) inclusieve landbouw? Binnen deze context zien wij graag uw visie tegemoet met betrekking tot de volgende stelling: Mestvergisting legaliseert voor een deel de huidige ongewenste status quo in de landbouw.

- Om tot een verantwoorde en afgewogen besluitvorming te kunnen komen vragen u - kijkend naar de opgaven in het landelijk beleid - om een integrale motivatie, inclusief de veenweidediscussie en de gewenste transitie van de landbouw. Het komt de inzichtelijkheid ten goede indien u bij uw benadering de essentie aangeeft van uw beleid op genoemde 5 deelgebieden en welke ankerpunten hierbij voor u leidend zijn geweest.

- Tevens geven wij u in overweging om de besluitvorming op te schorten tot dat duidelijkheid bestaat over het landelijk beleid op de terreinen van energietransitie, stikstofbeleid, aanpak veenweideproblematiek, waterbeheer en waterkwaliteit en transitie naar (meer) natuurinclusieve landbouw. Vervolgens kan op zijn merites worden beoordeeld hoe deze zich verhouden tot de aangevraagde vergunningen voor monomestvergisters.

- In het kader van de nieuwe Omgevingswet wordt participatie van de omgeving erg belangrijk gevonden. Dit is een vereiste volgens de wet. In de huidige aanpak mist dat echter volledig. Wij kunnen ons voorstellen dat de gemeente een meer open en pro-actieve houding gaat innemen om omwonenden en maatschappelijke organisaties bij de discussie over monomestvergisters te betrekken. Daar zouden wij graag in mee willen denken hoe dit te organiseren.

Deze zienswijze doen wij u zowel per mail als per post toekomen.

Met vriendelijke groet,

Namens bestuur Stichting Gaasterlân Sleat

[redacted]

Namens bestuur Vereniging Moai Skarsterlân.

[redacted]

College van Burgemeester en wethouders
van de gemeente De Fryske Marren
Postbus 1
8500 AC JOURE

RECEPTIE
DE FRYSKE MARREN
INGEKOMEN
24 NOV. 2022
Bij Z.724371

Joure, 24 november 2022

Uw kenmerk: Z.724371
Onderwerp
Aanvulling bezwaar 16 omgevingsvergunningen mono-mestvergisters Joure e.o.

Geachte college,

Op 4 oktober 2022 is namens de Stichting Gaasterlân Natuerlân (SGN) en de Vereniging Moai Skarsterlân (VMS) een zienswijze ingediend, die als bezwaarschrift moet worden aangemerkt, naar aanleiding van de verleende omgevingsvergunningen voor zestien mono-mestvergisters bij Joure. Deze vergunningen zijn verleend in de periode 23 augustus tot en met 29 augustus 2022.

Met deze brief vullen SGN en VMS hun bezwaren aan.

- In de per brief d.d. 07.11.2022 ingediende bezwaren monovergisters staat vermeld dat het bezwaarschrift zich richt tegen 13 verleende omgevingsvergunningen, met vermelding van het unieke OV nummer. Ter aanvulling hierop richt het bezwaarschrift zich ook op de volgende verleende vergunningen bouwen van een monomestvergister:
  - Lange Ekers 10, Oudehaske OV 20220459
  - Tweehuis 1, Vegelinsoord OV 20220457
  - Vegelinsweg 21, Joure OV 20220415

- Uit de aanvragen blijkt, dat de zestien mono-mestvergisters samen met het leidingstelsel en het leveren van gas als één project moeten worden aangemerkt in de zin van artikel 2.7 en artikel 2.8 van de Wet natuurbescherming (Wnb). Het project Biogas Hub

[redacted]

is beschreven op pagina 9 van de notitie van Cornelissen Consulting Services dat bij de aanvragen is gevoegd.

Dit betekent, dat alle effecten van dit project, zoals de aanleg van de mestvergisters en het leidingstelsel en de bouw van het ontvangststation van het ontvangende bedrijf samen met het gebruik van het geheel beoordeeld moeten worden op grond van de Wnb. Daartoe had u een verklaring van geen bedenkingen (vvgb) moeten aanvragen bij de provincie Fryslân op basis van artikel 2.2aa van het Besluit omgevingsrecht (Bor) en artikel 2.1, eerste lid van de Wet algemene bepalingen omgevingsrecht (Wabo).
Door het project kan de stikstofdepositie op Natura 2000-gebieden toenemen waardoor het niet zeker is dat significante effecten op overbelaste gebieden zijn uitgesloten. Voordat u de omgevingsvergunningen had kunnen verlenen had uit een voortoets of passende beoordeling moeten blijken, dat er geen kans is op significante effecten als gevolg van de stikstofemissies. In dit verband is van belang, dat inmiddels is gebleken, dat de zogenaamde bouwvrijstelling uit de Wnb door de Afdeling Bestuursrechtspraak van de Raad van State (ABRvS) onverbindend is verklaard, zodat daar geen beroep meer op kan worden gedaan.

- Gegevens van de Rijksdienst voor Ondernemend Nederland (RVO) geven aan, dat het bedrijf gevestigd aan De Dolten 4 in Oudehaske meer dan 1000 varkens zou huisvesten. In de aanvraag is uitgegaan van 125 stuks rundvee. Wij verzoeken u dit verschil op te helderen.

Wij verzoeken u om de bezwaren gegrond te verklaren onder vergoeding van de kosten van deze procedure.

Mevrouw [redacted], administratief medewerkster juridische zaken, ontvangt een kopie van deze brief.

Hoogachtend,

namens de besturen van Stichting Gaasterlân Natuerlân en Vereniging Moai Skarsterlân.

[redacted]

secretaris Vereniging Moai Skasterlân,
gemachtigde Stichting Gaasterlân Natuerlân en Vereniging Moai Skarsterlân.

C. Bestreden besluiten
+ bijbehorende stukken

De Fryske Marren
Postbus 101, 8500 AC Joure
Herema State 1, 8501 AA Joure
t 14 05 14
e info@defryskemarren.nl
i www.defryskemarren.nl

[redacted]
Vegelinsweg 48
8467 SN VEGELINSOORD

Joure, 23 augustus 2022
Verzonden: 23 augustus 2022

Ons kenmerk : OV 20220413/7065479
Uw kenmerk : 22.09e
In behandeling bij : [redacted]
Bijlage(n) : in document aangegeven

Onderwerp: verlening omgevingsvergunning

Beste meneer [redacted]

U heeft vergunning aangevraagd voor het bouwen van een mono-mestvergister op de locatie Vegelinsweg 48 te Vegelinsoord. Deze aanvraag hebben wij ontvangen op 20 juni 2022.

Verlening vergunning
Wij hebben besloten de vergunning te verlenen. Het gaat om de volgende in de Wet algemene bepalingen omgevingsrecht (Wabo) omschreven activiteit(en):
- afwijken bestemmingsplan (binnenplans)
- OBM beperkte milieutoets

Dit besluit is genomen op basis van de artikelen 2.1 en 2.2 en paragraaf 2.3 van de Wabo.

Aan deze vergunning zijn voorschriften verbonden. Bij de uitvoering van het project moet hieraan worden voldaan.

De volgende documenten maken deel uit van dit besluit:
- 7065479_1655731968961_publiceerbareaanvraag.pdf
- 7065479_1655731896060_22.09e_bijlage_3_bij_de_aim_-_[redacted].pdf (m.u.v. de vermelde dieraantallen)
- 7065479_1660910993245_1590-22009-005_vergister_d14.pdf
- 7065479_1660911046861_lb_22.09_not_c_002e_toelichting_bestemmingsplan[redacted]pdf

Beoordeling
Bij de besluitvorming is de reguliere voorbereidingsprocedure toegepast. Deze procedure staat beschreven in paragraaf 3.2 van de Wabo.

De beslistermijn is vanaf 21 juli 2022 met 2 weken opgeschort omdat er nog aanvullende/aangepaste gegevens ingediend moesten worden, overeenkomstig artikel 4:15 van de Algemene wet bestuursrecht (Awb). De gegevens zijn ontvangen op 19 augustus 2022.

Wij hebben gebruikgemaakt van de mogelijkheid om de beslistermijn met maximaal zes weken te verlengen, overeenkomstig artikel 3.9, lid 2 van de Wabo.

Handelen in strijd met regels ruimtelijke ordening
Het plan is in strijd met het bestemmingsplan. Het plan voldoet niet aan artikel 3, "agrarisch" van het ter plaatse geldende bestemmingsplan Buitengebied Noord - 2017. Op grond van artikel 3.5.2 onder c is het gebruik van gronden en bouwwerken ten behoeve van mestvergisting strijdig.

Op grond van artikel 2.12, lid 1, onder a, sub 1 Wabo en artikel 3.6.5, van het bestemmingsplan kan hiervan worden afgeweken, voor zover:

a. deze ten dienste staan van of verband houden met de bedrijfseigen agrarische activiteiten;
b. ten hoogste één vergistings-, vergassings- of verbrandingsinstallatie per agrarisch bedrijf is toegestaan;
c. deze activiteiten ondergeschikt zijn aan de agrarische bedrijfsvoering;
d. het verzoek om verlening van de omgevingsvergunning gepaard gaat met een voorstel tot landschappelijke inpassing van de installatie; het gebruik van de bebouwing is uitsluitend toegestaan indien de landschappelijke inpassing is uitgevoerd en instandgehouden conform het landschappelijk inpassingsplan;
e. de installatie uit oogpunt van milieubelasting, infrastructuur en verkeersbelasting ter plaatse aanvaardbaar wordt geacht

Uit de toelichting van de aanvraag blijkt dat hieraan voldaan wordt. De mono-mestvergister wordt geplaatst binnen het bouwvlak. Het perceel ligt in het buitengebied van onze gemeente. Er zijn geen directe buren, waardoor er geen strijd is met het de woonsituatie en de gebruiksmogelijkheden van aangrenzende gronden. Gelet op de plaatsing van de mestvergister in het achtererfgebied en te midden van de bestaande bebouwing in combinatie met de weidse omgeving wordt er geen afbreuk gedaan aan het straat- en bebouwingsbeeld, de landschappelijke en natuurlijke waarden. Een specifiek inpassingsplan is dan ook niet noodzakelijk. De plaatsing van de mono-mestvergister zorgt niet voor aantrekkende verkeersbewegingen, aangezien het enkel gaat om bedrijfseigen mestvergisting. Er wordt dan ook geen afbreuk gedaan aan de verkeersveiligheid en sociale veiligheid.

Het plan wordt vanuit ruimtelijk en planologisch oogpunt acceptabel bevonden en is niet in strijd met een goede ruimtelijke ordening.

Veranderen van een inrichting – OBM
Voor een aantal activiteiten uit het Activiteitenbesluit hebben bedrijven toestemming van het bevoegd gezag nodig voordat met de activiteiten mag worden gestart. Deze "toestemming vooraf" wordt omgevingsvergunning beperkte milieutoets (OBM) genoemd.

Het doel van de OBM is dat het bevoegd gezag vooraf instemt met het van start gaan van een specifieke activiteit op een specifieke locatie. De OBM bestaat uit een toestemming of een weigering. Op grond van artikel 5.13a van het Bor mogen aan de OBM geen voorschriften worden verbonden.
De van toepassing zijnde voorschriften vloeien voort uit het Activiteitenbesluit.

Voor het oprichten van een monovergister is een OBM voor het aspect externe veiligheid nodig. Het bevoegd gezag moet in dit geval een lokale toets uitvoeren om te beoordelen of deze activiteit om reden als veiligheidsrisico ingepast kan worden in de lokale situatie. De OBM wordt geweigerd (artikel 5.13b lid 11 van het Bor) als de activiteit een te groot veiligheidsrisico leidt. Hierbij worden in ieder geval betrokken:

- de ligging van de risicocontour;

- de invloed van risicovolle activiteiten in de omgeving op de installatie, en
- de kans op gevolgen van incidenten bij de installatie en de mogelijke gevolgen daarvan voor de leefomgeving.

Wij hebben de aangevraagde activiteit aan dit kader getoetst. In de bijlage “Beoordeling aangevraagde activiteit milieu (OBM)” lichten wij dit nader toe. Vanuit het toetsingskader dat betrekking heeft op de aangevraagde verandering van de inrichting kan worden geconcludeerd, dat de omgevingsvergunning verleend kan worden.

Inwerkingtreding
Dit besluit treedt in werking met ingang van de dag nadat de vergunning aan u is verzonden.

Nadere informatie
Lees ook de bijlage ‘Overige informatie’. Hierin staat onder meer welke kosten aan deze vergunning verbonden zijn.
Heeft u nog vragen, dan kunt u contact opnemen met de behandelend ambtenaar via telefoonnummer 14 05 14 of e-mail info@defryskemarren.nl.

Met vriendelijke groet,

namens burgemeester en wethouders van De Fryske Marren,

[redacted]

23 08 2022
medewerker cluster vergunningen

Beoordeling aangevraagde activiteit milieu (OBM)
behorende bij omgevingsvergunning OV 20220413/7065479

1. PROCEDURELE OVERWEGINGEN

1.1. Gegevens aanvraag
Op 20 juni 2022 is een aanvraag om een omgevingsvergunning beperkte milieutoets (OBM) ontvangen van [redacted] De aanvraag heeft betrekking op de inrichting gelegen aan Vegelinsweg 48 te Vegelinsoord. De aanvraag is geregistreerd onder olo-nummer 7065479.

De aanvrager vraagt toestemming voor een activiteit die behoort tot een bij de algemene maatregel van bestuur aangewezen categorie 'activiteiten die van invloed kunnen zijn op de fysieke leefomgeving', als bedoeld in artikel 2.1, lid 1, onder i van de Wet algemene bepalingen omgevingsrecht (Wabo), gelezen in samenhang met artikel 2.2a, lid 8 van het Besluit omgevingsrecht (Bor) voor zover deze activiteit plaatsvindt binnen een inrichting als bedoeld in artikel 1.1, lid 3 van de Wet milieubeheer.

Concreet gaat het hier om de oprichting van een installatie voor het vergisten van uitsluitend dierlijke mest met een verwerkingscapaciteit van ten hoogste 25.000 kubieke meter per jaar (kleinschalige monovergisting) waarvoor een OBM-plicht voor het aspect externe veiligheid geldt.

1.2. Bevoegd gezag
Wij zijn bevoegd gezag om te beslissen op de aanvraag om een omgevingsvergunning. Dit volgt uit artikel 2.4, eerste lid van de Wabo.

1.3. Volledigheid van de aanvraag
Wij zijn van oordeel dat de aanvraag voldoende informatie bevat voor een goede beoordeling van de gevolgen van de activiteit op de fysieke leefomgeving. De aanvraag is dan ook in behandeling genomen.

2. OVERWEGINGEN MILIEU

2.1. Projectbeschrijving
Het project waarvoor vergunning wordt gevraagd is als volgt te omschrijven:
- Het plaatsen en exploiteren van een mono-vergistingsinstallatie (vergisting van uitsluitend dierlijke mest met een jaarlijkse verwerkingscapaciteit van 4.500 ton bedrijfseigen rundveemest).
  Binnen de inrichting vindt geen biogasopwaardering plaats.

Het aantal dieren en de stalsystemen blijven ten opzichte van de vergunde situatie ongewijzigd.

2.2. Bestaande rechten
Voor de onderhavige inrichting is op 1 april 2010 een melding op grond van het Besluit landbouw milieubeheer (thans: Activiteitenbesluit) gedaan voor het veranderen van de inrichting. Hierin worden de volgende aantallen dieren gemeld: 150 melkkoeien en 80 stuks vrouwelijk jongvee.

Verder is op 3 november 2000 een melding Besluit mestbassins Hinderwet (thans: Activiteitenbesluit) ingekomen.

2.3. Activiteitenbesluit milieubeheer
De onderhavige inrichting wordt aangemerkt als een inrichting type B als bedoeld in artikel 1.2 van het Activiteitenbesluit. Voor een inrichting type B geldt een meldingsplicht indien de inrichting wordt opgericht,

veranderd of de werking van de inrichting wordt veranderd. De inrichting dient voorts aan de voorschriften uit het Activiteitenbesluit en de bijbehorende ministeriële regeling te voldoen.

Op 13 juni 2022 is een melding ingediend in het kader van het Activiteitenbesluit (kenmerk Agxbbnudyj1). Deze melding heeft betrekking op:

- Het realiseren van een mono-vergistingsinstallatie.

De melding voldoet aan de indieningsvereisten van het Activiteitenbesluit. Op grond van de inhoud van de melding zijn wij van mening dat met de gemelde activiteit kan worden voldaan aan de voorschriften van het Activiteitenbesluit en de Activiteitenregeling.
Deze melding maakt integraal deel uit de vergunningaanvraag.

De voorschriften voor het kleinschalig vergisten van uitsluitend dierlijke meststoffen staan in paragraaf 3.5.10 'Kleinschalig vergisten van uitsluitend dierlijke meststoffen' van het Activiteitenbesluit en in paragraaf 3.5.8 'Kleinschalig vergisten van uitsluitend dierlijke meststoffen' van de Activiteitenregeling. Voor de opslag van de met het proces vrijkomende (stabiel) restproduct gelden de voorschriften uit de paragrafen 3.4.5 'Opslaan van agrarische bedrijfsstoffen' en 3.4.6 'Opslaan van drijfmest en digestaat'.

3. INHOUDELIJKE OVERWEGINGEN MILIEU

Voor een aantal activiteiten uit het Activiteitenbesluit hebben bedrijven toestemming van het bevoegd gezag nodig voordat met de activiteiten mag worden gestart. Deze "toestemming vooraf" wordt omgevingsvergunning beperkte milieutoets (OBM) genoemd.
Het doel van de OBM is dat het bevoegd gezag vooraf instemt met het van start gaan van een specifieke activiteit op een specifieke locatie. De OBM bestaat uit een toestemming of een weigering. Op grond van artikel 5.13a van het Bor mogen aan de OBM geen voorschriften worden verbonden.
De van toepassing zijnde voorschriften vloeien voort uit het Activiteitenbesluit.

Voor het oprichten van een monovergister is een OBM voor het aspect externe veiligheid nodig. Het bevoegd gezag moet in dit geval een lokale toets uitvoeren om te beoordelen of deze activiteit om reden als veiligheidsrisico ingepast kan worden in de lokale situatie. De OBM wordt geweigerd (artikel 5.13b lid 11 van het Bor) als de activiteit een te groot veiligheidsrisico leidt. Hierbij worden in ieder geval betrokken:

- de ligging van de risicocontour;
- de invloed van risicovolle activiteiten in de omgeving op de installatie, en
- de kans op gevolgen van incidenten bij de installatie en de mogelijke gevolgen daarvan voor de leefomgeving.

Wij hebben de aangevraagde activiteit aan dit kader getoetst. Daarover merken wij het volgende op.

1. De ligging van de risicocontour

Binnen de inrichting wordt door de vergisting van (rundvee)mest biogas gevormd. Het vergistingsgas (biogas) wordt opgevangen in een gas(opslag)zak die zich boven de mestvergister bevindt.
De gaszak heeft een inhoud van circa 250 m^3.

Op grond van artikel 3.129f van het Activiteitenbesluit dient een veiligheidsafstand van 50 meter, gerekend vanaf het midden van de gaszak tot een kwetsbare of beperkt kwetsbare objecten, te worden aangehouden. Binnen een zone van 50 meter rondom de gaszak is geen object als zodanig aangemerkt.

Het bevoegd gezag is verplicht relevante gegevens van risicovolle inrichtingen in te voeren in het Register risicosituaties gevaarlijke stoffen (hierna: het Risicoregister). Er is een registratieplicht voor risicovolle situaties op grond van artikel 12.12 van de Wet milieubeheer, nader uitgewerkt in het Registratiebesluit externe veiligheid. Tevens is er een dergelijke verplichting op grond van artikel 45 van de Wet veiligheidsregio's, nader uitgewerkt in de (Ministeriële) Regeling provinciale risicokaart.
Om te bepalen wanneer een inrichting Risicokaart-relevant is, wordt gebruik gemaakt van de Leidraad Risico Inventarisatie-deel Gevaarlijke Stoffen (LRI-GS) en de daarin opgenomen drempelwaardentabel. De drempelwaarden geven aan wanneer een Stationaire Risicosituatie met gevaarlijke stoffen een zodanig 'Verhoogd Gevaar' heeft dat deze dient te worden gepresenteerd op de publieke Risicokaart.

De in de inrichting aanwezige biogasopslag (gaszak) heeft een inhoud die groter is dan de drempelwaarde "Risicokaart-relevant voor categorie N8 – Overige gevaarlijke gassen (> 20.000 liter)". Hiermee is deze opslag Risicokaart-relevant en dient in het Risicoregister te worden opgenomen.

Hieronder is de risicocontour weergegeven zoals wij op de Risicokaart hebben gepubliceerd.

Fig. Risicocontour conform BKL-BAL-AB (50 m)

Hieruit blijkt dat de contour gedeeltelijk buiten de inrichtingsgrens is gelegen. Daar waar deze contour deels over de inrichtingsgrens reikt, is de bestemming agrarisch of groen. Binnen dit gedeelte van de contour liggen geen kwetsbare of beperkt kwetsbare objecten en deze worden conform het bestemmingsplan ook niet mogelijk gemaakt.
Geconcludeerd kan worden dat de biogasopslag en de daarmee gepaarde risicocontour geen belemmering vormt voor het verlenen van deze vergunning.

2. De invloed van risicovolle activiteiten in de omgeving op de installatie
Binnen de onderhavige inrichting vinden slechts activiteiten ten behoeve van de melkveehouderij plaats. Bij naleving van hier van toepassing zijnde voorschriften uit het Activiteitenbesluit zijn er geen negatieve en/of significante effecten van deze activiteiten op de biogasinstallatie te verwachten.

Daarnaast zijn in de directe omgeving van de inrichting geen bedrijven gevestigd waar risicovolle activiteiten plaatsvinden. De dichtstbij gelegen inrichting betreft de veehouderij aan Vegelinsweg 33 te Vegelinsoord gelegen op een afstand van circa 650 meter vanaf het midden van de gaszak.

Gezien de afstand van inrichtingen en risicovolle activiteiten in de omgeving tot de vergistingsinstallatie is het niet aannemelijk dat onaanvaardbare gevolgen voor de leefomgeving zich zullen voordoen.

3. De kans op gevolgen van incidenten bij de installatie en de mogelijke gevolgen daarvan voor de leefomgeving.

Aan het vergisten van dierlijke meststoffen zijn risico's verbonden. Het vergistingsgas (biogas) dat hierbij wordt geproduceerd is een licht ontvlambaar gasmengsel, waardoor een (explosieve) verbranding kan voorkomen. Incidenten en ongevallen bij een vergistingsinstallatie kunnen leiden tot gevaarlijke situaties dicht bij de installatie (arbeidsveiligheid) en/of tot overlast bij omwonenden.

De onderhavige vergistingsinstallatie bevindt zich op een afstand van meer dan 440 meter tot woningen van derden en andere kwetsbare objecten. Op de inrichting zelf zijn ook geen voorzieningen getroffen voor overnachtingen voor derden. Gezien de locatiekeuze kunnen wij concluderen dat de risico's voor de omgeving beperkt zijn.

De risico's op de korte afstand van de installatie (arbeidsveiligheid) zijn hier vooral van belang. De vergistingsinstallatie moet voldoen aan NTA 9766. Dit document bevat veiligheidseisen voor het ontwerp, het beheer en het onderhoud. Het gaat om aspecten zoals een elektronisch monitoringssysteem, ontzwaveling van het gas en het stabiliseren van het digestaat.

Tevens is op de installatie ATEX 137 van toepassing. Op grond hiervan is een bedrijf verplicht een explosieveiligheidsdocument op te stellen om tot een explosieveilige werkomgeving te komen. Wanneer werknemers veilig kunnen werken in de directe nabijheid van de installatie is daarmee tevens de veiligheid buiten de inrichting voldoende geborgd.

Het voorkomen van een (explosieve) verbanding en het beperken van eventuele gevolgen van een calamiteit is voldoende ondervangen door de voorschriften uit het Activiteitenbesluit en de Activiteitenregeling waaraan de vergistingsinstallatie moet voldoen.

4. CONCLUSIE

Vanuit het toetsingskader dat betrekking heeft op een OBM, zijn er ten aanzien van de aangevraagde activiteit geen redenen om de omgevingsvergunning te weigeren.

Voorschriften

behorende bij omgevingsvergunning OV 20220413/7065479

Algemeen

- De aanvang en het einde van de werkzaamheden moeten uiterlijk twee dagen van te voren worden gemeld aan de toezichthouder*, met vermelding van het nummer van de vergunning en de locatie waarop de vergunning betrekking heeft.

* Gegevens toezichthouder:
- [redacted], bereikbaar via telefoonnummer: 14 05 14 / e-mail: info@ defryskemarren.nl

Rechtsbescherming

behorende bij omgevingsvergunning OV 20220414/70655417

Tegen dit besluit kunnen belanghebbenden binnen zes weken na de dag waarop het besluit is verzonden een bezwaarschrift indienen bij het college van burgemeester en wethouders van gemeente De Fryske Marren, Postbus 101, 8500 AC Joure.

Het bezwaarschrift moet worden ondertekend en ten minste bevatten:

- de naam en het adres van de indiener
- de dagtekening
- een omschrijving van het besluit waartegen het bezwaar is gericht
- de gronden van het bezwaar

Tegelijk met de indiening van het bezwaarschrift kunnen belanghebbenden vragen het besluit tijdelijk ongedaan te maken. Zo'n verzoek om een voorlopige voorziening moet worden gericht aan de voorzieningenrechter van de Rechtbank Noord-Nederland, Afdeling bestuursrecht, Postbus 150, 9700 AD Groningen.
Via http://loket.rechtspraak.nl/bestuursrecht kan het verzoek om voorlopige voorziening digitaal worden ingediend bij genoemde rechtbank. Hiervoor is een elektronische handtekening (DigiD) nodig.

Wilt u meer weten over de procedure? Bel met de afdeling juridische zaken van de gemeente, te bereiken via telefoonnummer 14 05 14.

Overige informatie
behorende bij omgevingsvergunning OV 20220414/70655417

Wat zijn de kosten?
Aan de vergunningverlening zijn kosten verbonden.

Dit bedrag is als volgt samengesteld:
- Leges behandelen Afwijken bestemmingsplan binnenplans: € 270,25

Binnenkort ontvangt u hiervoor een nota.

De legeskosten zijn gebaseerd op de Legesverordening van het jaar waarin u uw aanvraag heeft ingediend. U kunt de Legesverordening vinden op www.overheid.nl onder 'Overheidsinformatie',' Lokale wet- en regelgeving'. Vervolgens vult u het zoekwoord 'leges' in en selecteert u de betreffende gemeente.

Burgerplicht en overige toestemmingen en voorzieningen
In het Burgerlijk Wetboek staan rechten en plichten van burgers vermeld die er mogelijk voor zorgen dat u geen gebruik kunt maken van uw vergunning. Ook kunnen er naast deze vergunning nog andere toestemmingen en/of voorzieningen nodig zijn waarover wij u niet hebben kunnen informeren, maar die er wel voor kunnen zorgen dat u geen gebruik kunt maken van deze vergunning.

Het is verboden om bij de uitvoering van werkzaamheden schade, gevaar of ernstige hinder te veroorzaken. Alle schade of vorderingen tot schadevergoeding, die ontstaan als gevolg van het gebruikmaken van deze vergunning, zijn voor rekening van de vergunninghouder.

Vrijkomende grond
Vrijkomende grond mag (indien de grond niet tussentijds is bewerkt) op of nabij dezelfde plaats als waar het is ontgraven weer als bodem worden toegepast. Aangevoerde grond die wordt toegepast (en afgevoerde grond die elders wordt gebruikt) dient te voldoen aan het Besluit bodemkwaliteit c.q. de Vrijstellingsregeling grondverzet.

Intrekken vergunning
De gemeente kan de vergunning intrekken als:
- er niet binnen 26 weken na het onherroepelijk worden van de vergunning gestart wordt met de werkzaamheden;
- de werkzaamheden langer dan 26 weken stilliggen;
- er afgeweken wordt van de vergunning of de hieraan verbonden voorschriften;
- de vergunninghouder hierom verzoekt.

Akte van ondertekening

D t bew jsdocument bevat de gegevens van het ondertekenverzoek a smede een aud t og van het ondertekentraject we ke de ondertekenaars van het document hebben door open.

Algemene informatie

Document naam	OV 20220413 Omgev ngsvergunn ng Vege nsweg 48 Vege nsoord Mono mestverg ster	**Ondertekentermijn**	30 dagen
Document ID	d3f8edcb f2f8 47d3 82ec f5ebaea0e426	**Aanbieder**	De Fryske Marren
Aanmaakdatum	d nsdag 23 augustus 2022 13:42 CEST		

Ondertekenaar 1

Naam	[redacted]		
Verzoek verzonden	d nsdag 23 augustus 2022 13:42 CEST	**E-mail adres**	[redacted]
Document geopend	d nsdag 23 augustus 2022 13:44 CEST		
Muis handtekening	d nsdag 23 augustus 2022 13:44 CEST		
TAN verstuurd	d nsdag 23 augustus 2022 13:44 CEST	**Mobiel nummer vingerafdruk SHA-256**	e484fe77a5613ad75a966730d5884035a2466841b881015f1f23103f5bb23086
TAN verificatie	d nsdag 23 augustus 2022 13:44 CEST		

Document ondertekend	d nsdag 23 augustus 2022 13:44 CEST

Publiceerbare aanvraag/melding omgevingsvergunning

Formulierversie
2020.01

Aanvraaggegevens

Algemeen

Aanvraagnummer	7065479
Aanvraagnaam	[redacted]
Uw referentiecode	22.09e
Ingediend op	20-06-2022
Soort procedure	Onbekend
Projectomschrijving	De bouw van een mono-mestvergister, die eigen mest zal gaan vergisten en biogas gaat produceren. Dit is hoort bij een project waarbij meerdere vergisters biogas gaan leveren aan [redacted] Het biogas wordt ter plekke ontdaan van H2S (koolfilter). Daarna wordt het biogas ontvochtigd en m.b.v. een ventilator het biogasnet opgestuurd. Verwarming van de vergister gebeurt door een warmtepomp. Aanvoer van de eigen mest en afvoer van digestaat gebeurt met pompen. Het systeem is volledig geautomatiseerd.
Opmerking	-
Gefaseerd	Nee
Blokkerende onderdelen weglaten	Nee
Kosten openbaar maken	Nee
Bijlagen die later komen	-
Bijlagen n.v.t. of al bekend	-

Bevoegd gezag

Naam:	Gemeente De Fryske Marren
Bezoekadres:	Herema State 1 8501 AA JOURE
Postadres:	Postbus 101 8500 AC JOURE
Telefoonnummer:	14 05 14
E-mailadres:	info@defryskemarren.nl
Website:	www.defryskemarren.nl
Contactpersoon:	Cluster Vergunningen

Overzicht bijgevoegde modulebladen

Aanvraaggegevens

Locatie van de werkzaamheden

Werkzaamheden en onderdelen

Handelen in strijd met regels ruimtelijke ordening

- Handelen in strijd met regels ruimtelijke ordening

Inrichting of mijnbouwwerk oprichten of veranderen (Milieu)

- Omgevingsvergunning beperkte milieutoets

Bijlagen

Locatie

1 Adres

Postcode	8467SN
Huisnummer	48
Huisletter	-
Huisnummertoevoeging	-
Straatnaam	Vegelinsweg
Plaatsnaam	Vegelinsoord
Gelden de werkzaamheden in deze aanvraag/melding voor meerdere adressen of percelen?	☐ Ja ☑ Nee

Handelen in strijd met regels ruimtelijke ordening

1 Handelen in strijd met regels ruimtelijke ordening

Met welke regels voor ruimtelijke ordening zijn de voorgenomen werkzaamheden in strijd?	☑ Bestemmingsplan ☐ Beheersverordening ☐ Exploitatieplan ☐ Regels op grond van de provinciale verordening ☐ Regels op grond van een AMvB ☐ Regels van het voorbereidingsbesluit
Beschrijf hoe en in welke mate de voorgenomen werkzaamheden in strijd zijn met de regels voor ruimtelijke ordening.	Het realiseren van een silo (mono-mestvergister) binnen het bouwblok.
Beschrijf het huidige gebruik van de gronden of het bouwwerk.	Momenteel wordt de grond als erf gebruikt.
Beschrijf het beoogde gebruik van de gronden of het bouwwerk.	De eigen mest gaat er vergist worden het biogas wordt na een beperkte voorbehandeling ingevoed in het net.
Beschrijf de gevolgen van het beoogde gebruik voor de ruimtelijke ordening.	Binnen het bouwblok komt een silo te staan voor mono-mestvergisting.
Is het beoogde gebruik tijdelijk van aard?	☐ Ja ☑ Nee
Hebt u een rapport nodig waarin de archeologische waarde van het terrein dat zal worden verstoord in voldoende mate is vastgelegd?	☐ Ja ☑ Nee
Wordt er afgeweken van het exploitatieplan?	☐ Ja ☑ Nee

Omgevingsvergunning beperkte milieutoets

Inrichting of mijnbouwwerk oprichten of veranderen (Milieu)

1 Omgaan met Afvalstoffen

Welke milieutoets wilt u aanvragen (OBM)?

- ☐ Afvalwater - Een rioolwaterzuiveringsinstallatie wijzigen of uitbreiden (artikel 2.2a lid 1onder a Bor)
- ☐ Metaalrecycling - Een inrichting voor de opslag van Schroot, met inbegrip van autowrakken oprichten, wijzigen of uitbreiden (artikel 2.2a lid 1 onder b Bor)
- ☐ Autowrakken demonteren (artikel 2.2a lid 2 onder d Bor)
- ☐ Tweewielige motorvoertuigen demonteren (artikel 2.2.a lid 2 onder g Bor)
- ☐ Banden - Maximaal 10.000 ton van buiten de inrichting afkomstige banden van voertuigen opslaan (artikel 2.2a lid 2 onder c Bor)
- ☐ Afvalbrengstation - Uitvoeren van de gemeentelijke zorgplicht voor afvalbeheer op een daarvoor bestemde locatie, zoals een milieustraat, KCA-depot en andere gemeentelijke inrichtingen voor afvalbeheer (artikel 2.2a lid 2 onder a Bor)
- ☐ Medisch afval - Het opslaan van buiten de inrichting afkomstige infectueuze afvalstoffen, lichaamsdelen en organen, afvalstoffen van cytotoxische en cytostatische geneesmiddelen afkomstig van de gezondheidszorg bij mens en dier.(artikel 2.2a lid 2 onder b Bor)
- ☐ Kunststofafval - Opbulken (mengen) van maximaal 10.000 ton ingezameld kunststofafval niet zijnde voor materiaalhergebruik geschikt gemaakt kunststofafval door middel van extrusie en spuitgieten en/of handelingen die vallen onder de gemeentelijke zorgplicht voor de inzameling van huishoudelijk afval (artikel 2.2a lid 2 onder e Bor)
- ☐ Asbest - Het opslaan van ten hoogste 50 ton verwijderd asbest en verwijderde asbesthoudende producten, ontstaan bij werkzaamheden die buiten de inrichting zijn verricht door degene die de inrichting drijft (artikel 2.2a lid 2 onder h Bor)

2 Behandeling materialen en installaties

Welke milieutoets wilt u aanvragen (OBM)?

- ☐ Non-ferro metaal - Een installatie bestemd voor het smelten, met inbegrip van het legeren, van non-ferrometalen, met uitzondering van edele metalen, en met inbegrip van terugwinningsproducten oprichten, wijzigen of uitbreiden (artikel 2.2a lid 1 onder a Bor)
- ☐ Oppervlaktebehandeling - Een installatie bestemd voor de oppervlaktebehandeling van metalen en plastic materiaal door middel van een elektrolytisch of chemisch procedé oprichten, wijzigen of uitbreiden (artikel 2.2a lid 1 onder a Bor)
- ☐ Walsen - Een installatie bestemd voor verwerking van ferrometalen door warmwalsen, het smeden met hamers, of het aanbrengen van deklagen van gesmolten metaal oprichten, wijzigen of uitbreiden (artikel 2.2a lid 1 onder a Bor)
- ☐ Motorrevisie, luchtvaart - Testbanken voor motoren, turbines of reactoren of van installaties voor de bouw en reparatie van luchtvaartuigen oprichten, wijzigen of uitbreiden (artikel 2.2a lid 1 onder a Bor)
- ☐ Een spoorwegmaterieelfabriek oprichten, wijzigen of uitbreiden (artikel 2.2a lid 1 onder a Bor)
- ☐ Het binnen een inrichting verwerken van polyesterhars (artikel 2.2a lid 5 Bor)
- ☑ Mestvergisting - Een installatie voor het vergisten van uitsluitend dierlijke mest met een verwerkingscapaciteit van ten hoogste 25.000 kubieke meter per jaar of het uitbreiden van de capaciteit van de installatie of het uitbreiden van de opslagcapaciteit voor vergistingsgas of het wijzigen of uitbreiden van de bewerking van vergistingsgas (artikel 2.2a lid 8 Bor)
- ☐ Auto's - De oprichting, wijziging of uitbreiding van een installatie bestemd voor het vervaardigen van automobielen of automobielmotoren of het assembleren van automobielen (artikel 2.2.a lid 1 onder a)
- ☐ Textielbehandeling - De oprichting, wijziging of uitbreiding van een installatie bestemd voor de voorbehandeling of het verven van vezels of textiel (artikel 2.2.a lid 1 onder a Bor)

3 Energiesystemen

Welke milieutoets wilt u aanvragen (OBM)?

- ☐ Een windturbinepark oprichten, wijzigen of uitbreiden (artikel 2.2a lid 1 onder a Bor)
- ☐ Het installeren van een gesloten bodemenergiesysteem met een bodemzijdig vermogen van 70 kW of meer (artikel 2.2a lid 6 Bor)
- ☐ Het installeren van een gesloten bodemenergiesysteem met een bodemzijdig vermogen van minder dan 70 kW dat is gelegen binnen een interferentiegebied (artikel 2.2a lid 6 Bor)

4 Activiteiten

Welke milieutoets wilt u aanvragen (OBM)?	☐ Voeding- Genotmiddelen industrie - Een installatie voor de voedings- en genotmiddelenindustrie oprichten, wijzigen of uitbreiden (artikel 2.2a lid 1 onder a Bor) ☐ Mortel en Beton industrie - Handelingen met betrekking tot het vervaardigen van cementmortel, betonmortel of betonwaren, en/of het vervaardigen en bewerken van betonproducten (artikel 2.2a lid 2 onder f, lid 3 onder b, lid 4 onder b Bor) ☐ Veehouderij - Een installatie voor het fokken, mesten of houden van dieren oprichten, wijzigen of uitbreiden (artikel 2.2a lid 1 onder c tot en met i, en lid 4 onder a Bor) ☐ Opslag munitie bij defensie inrichtingen (artikel 2.2.a lid 7 Bor) ☐ Andere activiteit die aangewezen is in het BOR, maar niet voorkomt op deze keuzelijst

5 MER-plicht

Wordt voor de activiteit(en) de drempelwaarde zoals genoemd in kolom 2 van onderdeel D van de bijlage bij het Besluit milieueffectraportage (Besluit m.e.r.) overschreden?	☐ Ja ☐ Nee

6 Melding AIM

Bij de aanvraag van de omgevingsvergunning beperkte milieutoets hoort ook een melding in het kader van het Activiteitenbesluit. De melding kunt u opstellen via de AIM *(https://aimonline.nl/)*. Hoe wilt u de melding indienen?	☐ Ik doe de melding los met de AIM ☑ Ik doe de PDF van de melding als bijlage bij deze aanvraag ☐ Voor deze activiteit is geen melding Activiteitenbesluit nodig
Eventuele toelichting	-

Bijlagen

Formele bijlagen

Naam bijlage	Bestandsnaam	Type	Datum ingediend	Status document
melding_aimsessie_a-gxbbnudyj1_pdf	melding_aimses-sie_agxbbnudyj1-.pdf	Gegevens Handelen in str jd met regels ruimtelijke ordening Gegevens omgevingsvergunning beperkte milieutoets	20-06-2022	In behandeling
age_3_bij_de_AIM_-_-[redacted]pdf	22.09e Bijlage 3 bij de AIM -[redacted]	Gegevens Handelen in str jd met regels ruimtelijke ordening Gegevens omgevingsvergunning beperkte milieutoets	20-06-2022	In behandeling

Cornelissen Consulting Services

Bijlage bij de AIM
OBM
Realisatie mono-mestvergister
[redacted]
Vegelinsweg 48
8467SN Vegelinsoord

OBM: Mono-mestvergisting

Datum: 5/5/2022

Opgesteld door: CCS Energie-advies B.V.

Projectleider: [redacted]

Colofon

Bibliotheekgegevens rapport:

OBM mono-mestvergister

[redacted]
Deventer, CCS B.V., 5/5/2022

Meer informatie over dit rapport is te verkrijgen bij:
[redacted]

CCS B.V. Energie-advies

Project CCS	22.09e
Archiefnummer CCS:	22.13 melding [redacted]

Verspreiding van CCS B.V. publicaties door:

CCS Energie-advies B.V.
Binnensingel 3
7411 PL Deventer
Tel: 0570 - 667000
E-mail: info@ccsenergieadvies.nl
Website: www.ccsenergieadvies.nl

INHOUD

INLEIDING **4**

1. GEGEVENS INRICHTING **5**

2. OMSCHRIJVING AANPASSINGEN **6**

3. BESTEMMINGSPLAN **7**

4. BESCHRIJVING INSTALLATIE **8**

5. BIOGASHUB **9**

6. OBM **10**

6.1. LOCATIE VERGISTER 10
6.2. RISICO CONTOUR 10
6.3. NTA 9766 11
6.4. EXPLOSIEVEILIGHEID BIJ (MONO)MESTVERGISTING / NRP 7910-1 12

7. CONCLUSIES **13**

Inleiding

In de gemeente Fryske Marren loopt een initiatief om vol in te zetten op mono-mestvergisting. Het doel is om op deze manier biogas te produceren en dit te gebruiken in de industrie en eventueel om woningen te verwarmen. Meerdere boeren met een vergistingsinstallatie zullen middels een biogasleiding met elkaar verbonden worden. Het biogas wordt daarna naar een afnemer gestuurd, die het gebruikt om hoogwaardige warmte te produceren.

Een mono-mestvergister moet natuurlijk vergund worden. De nationale overheid heeft via Infomill aangegeven dat dit kan via een Melding volgens het Activiteitenbesluit. Deze met moet vergezeld gaan met een OBM (Omgevingsvergunning Beperkte Milieutoets). Deze OBM wordt aangevraagd middels dit document.

In dit document worden de algemene zaken rondom het project omschreven, zoals de aanpassingen op de locatie, wat zegt het bestemmingsplan erover, hoe ziet de installatie eruit en wat houdt een biogashub in. In het laatste hoofdstuk vindt de toetsing plaats op de veiligheidsaspecten van de installatie, zoals dat dit aangegeven in de OBM mono-mestvergisting.

1. GEGEVENS INRICHTING

Inrichtingshouder en correspond
Statutaire naam
Adres:
Postcode en plaats:
Contactpersoon:
Telefoon:
Mobiel nummer:
Mailadres:

[redacted]

Vestigingsadres bedrijf

Handelsnaam:	[redacted]
Adres:	Vegelinsweg 48
Postcode en plaats	8467SN Vegelinsoord
Kadastrale ligging:	NEK00 - H - 296
Vestigingsnummer:	[redacted]
Kamer van Koophandel nummer:	[redacted]

Figuur 1: Kadastrale liggng [Bron: BTG-viewer][

2. OMSCHRIJVING AANPASSINGEN

[redacted] is een bedrijf met 163 stuks melkvee. Het bedrijf opereert onder de meldingsplichtigheid.

De nieuwe ontwikkeling waarvoor in dit document een OBM wordt aangevraagd is dat er een mono-vergister wordt geplaatst. Het gaat hier om het vergisten van alleen dierlijke mest van het eigen melkvee.

Mono-mestvergisting valt onder de werkingssfeer van het Activiteitenbesluit milieubeheer indien de verwerkingscapaciteit van de installatie om de mest te vergisten maximaal 25.000 kubieke meter mest per jaar is.

In dit geval zal de installatie alleen bedrijfseigen mest vergisten. Er wordt dus geen mest van derden en co-producten aangevoerd. Bij een volledige stalbezetting is er een mest productie van 4.500 m^3 volgens de vergunning. Het bedrijf is grondgebonden. Alle mest wordt op eigen land aangewend. Dat zal straks ook gebeuren met het digestaat (vergiste mest).

Naast het plaatsen van de mestvergistingsinstallatie vinden er geen andere wijzigingen plaats op het bedrijf.

De aanpassing op het bedrijf betreft de bouw van een mono-mestvergister:

- Diameter: 14 meter
- Hoogte: 4 meter

Naast de vergister komt een container te staan met daarin de besturingsinstallatie. De hoogte vanaf maaiveld zal lager zijn dan 2 m.

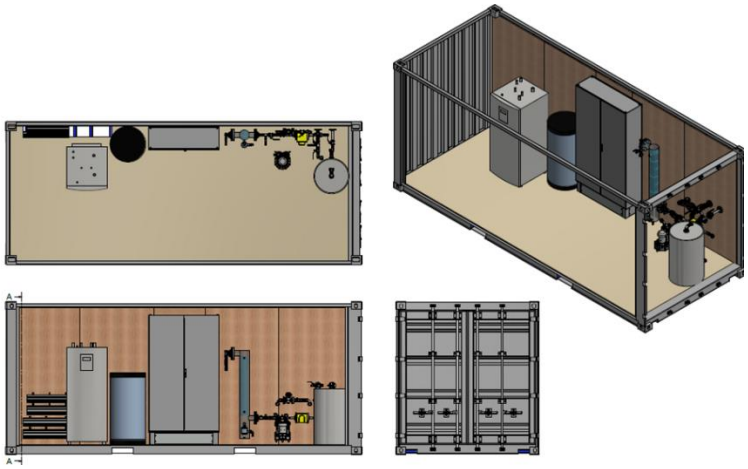

Figuur 2: Besturingscontainer

INPASSING IN HET LANDSCHAP

De installatie wordt zo ingericht dat het past binnen het landschap. Van tevoren wordt een inpassingsplan met de gemeente overlegd. Gedacht wordt aan een haag van inheemse struiken en planten die het zicht op de vergister deels wegneemt.

3. BESTEMMINGSPLAN

De realisatie en exploitatie van een mono-mestvergister voldoet aan het bestemmingsplan Buitengebied Noord -2017, dat op dit adres van toepassing is. Dit bestemmingsplan is vastgesteld (NL.IMRO.1940.BPBUI16BUITENGEB-VA01).

In het bestemmingsplan staat aangegeven dat mestverwerking in de vorm van agrarische biomassa vergisting is toegestaan, onder de volgende voorwaarden:

- van bedrijfseigen activiteit in het kader van mestvergisting wordt gesproken indien het opgewekt vermogen en de inkomsten van energieopwekking de schaal en inkomsten van de agrarische bedrijfsactiviteiten niet overstijgen;
- ten hoogste één vergistings-, vergassings- of verbrandingsinstallatie per agrarisch bedrijf is toegestaan;
- het verzoek om verlening van de omgevingsvergunning gepaard gaat met een voorstel tot landschappelijke inpassing van de installatie; het gebruik van de bebouwing is uitsluitend toegestaan indien de landschappelijke inpassing is uitgevoerd en instandgehouden conform het landschappelijk inpassingsplan;
- de installatie uit oogpunt van milieubelasting, infrastructuur en verkeersbelasting ter plaatse aanvaardbaar wordt geacht.

[Bron: Bestemmingsplan: Buitengebied noord 2017]

Bouwkundig worden mestvergistingsinstallaties (of vergelijkbare mestverwerkingsinstallaties) niet specifiek benoemd in het bestemmingsplan. Wel worden de volgende eisen voor(mest)silo's genoemd:

- de oppervlakte en inhoud van mestsilo's bedragen niet meer dan respectievelijk 750 m^2 en 2.500 m^3 per bedrijf;
- de bouwhoogte van mestsilo's bedraagt maximaal 5 m (exclusief afdekking) en van sleufsilo's maximaal 3 m, dan wel de bestaande bouwhoogte indien deze meer bedraagt;
- de bouwhoogte van torensilo's bedraagt niet meer dan 12 m dan wel de bestaande bouwhoogte indien deze meer bedraagt;

[Bron: Bestemmingsplan: Buitengebied noord 2017]

Deze aanvraag voldoet ruimschoots aan de eisen die gesteld worden in het bestemmingsplan:

- De inkomsten overstijgen niet die van de agrarische bedrijfsactiviteiten
- Maximaal één vergistings-, vergassings- of verbrandingsinstallatie per bedrijf
- Maximale bouwhoogte (exclusief het dubbel membraandak) 5 meter.
- Realisatie op het bouwblok.

4. BESCHRIJVING INSTALLATIE

In een mono-mestvergister wordt mest vergist zonder co-producten. Bij mestvergisting wordt een deel van de organische stof in de mest onder anaerobe omstandigheden afgebroken. Hierbij ontstaat biogas, wat een mengsel is van methaan (CH_4) en koolstofdioxide (CO_2). Biogas uit mest bestaat voor 55-60% uit methaan. Na de vergistingsstap wordt de vergiste mest (digestaat) opgeslagen en kan het net als drijfmest worden uitgereden op het land.

De energie die ontstaat uit vergisting is een duurzame bron waarvan de productie wordt gestimuleerd door de SDE++-subsidie. Deze subsidie onderscheidt grootschalige en kleinschalige vergisting. De grens ligt bij een geïnstalleerd vermogen van 400 kW. Kleinschalig is vaak gebonden aan de boerderij, grootschalige vergisting wordt meestal gecombineerd met mestverwerking. Hier is sprake van een kleinschalige installatie (< 400 kW).

Het methaan kan op verschillende manieren omgezet worden in energie:

- Warmte: het methaan wordt verbrand en de energie wordt nuttig ingezet in een proces (industrie, ruimteverwarming of mestverwerking).
- Elektriciteit en warmte: middels een WKK worden deze twee vormen van energie opgewekt. De warmte wordt nuttig toegepast.
- Groengas: het biogas wordt ontdaan van verontreinigingen en CO_2 en omgezet in groengas (biogas van aardgaskwaliteit). Dit wordt ingevoerd in het gasnet.

In dit geval is deze vergister onderdeel van een project, waarbij op verschillende locaties een mono-mestvergister wordt gebouwd. Het biogas dat wordt geproduceerd, wordt via een centrale leiding naar een industriële afnemer gevoerd, waar het wordt gebruikt voor de productie van warmte.

Een vergistingsinstallatie bestaat uit een geïsoleerde tank met daarop een flexibel dubbel membraandak. Het vergistingsproces vindt plaats bij een temperatuur van ongeveer 38 ^{0}C. In de vergisters wordt de mest gedurende een periode van ongeveer 40 dagen regelmatig geroerd met behulp van een propellermixer. Om het mengsel op temperatuur te houden, bevindt zich in de wand van de vergister een systeem van warmteleidingen, vergelijkbaar met vloerverwarming in huizen. De warmte hiervoor wordt geleverd door een warmtepomp, die warmte van het digestaat gebruikt en opwaardeert.

Het biogas is niet direct te gebruiken als energiedrager. Vaak bevat het teveel zwavel in de vorm van waterstofsulfide (H_2S). Dit wordt verwijderd door in de vergister een klein beetje lucht toe te dienen, dat reageert, waardoor het zwavel als vaste stof neerslaat op het digestaat. Daarna wordt het biogas nagereinigd in een actief koolfilter. Als het biogas over langere afstanden in een leidingwerk getransporteerd moet worden, moet het ook nog gedroogd worden. Dit is noodzakelijk om condens in de leiding te voorkomen. Het drogen gebeurt door het gas te koelen. Het systeem functioneert volledig automatisch. In geval van storingen krijgt de eigenaar een melding via de telefoon.

Een vergister bestaat uit de volgende onderdelen:

- Pompen voor de aanvoer van mest en de afvoer van digestaat.
- Een vergistingssilo.
- Randapparatuur als een warmtepomp, koolfilter en koeler.
- Elektra en besturing.

Naast de vergister bevindt zich een overkapping met daarin de warmtepomp, koolfilter en koeler en de schakelkast.

5. Biogashub

Deze installatie maakt deel uit van een groter project: Biogashub Joure. Het idee achter een hub is dat meerdere veehouders een mono-mestvergister plaatsen en dat deze vergisters middels een biogasleiding met elkaar verbonden worden. Het biogas gaat via een biogasleiding naar een bedrijf, die het direct kan inzetten ter vervanging van aardgas.

Figuur 3: Potentiële deelnemers aan het biogasnetwerk Joure

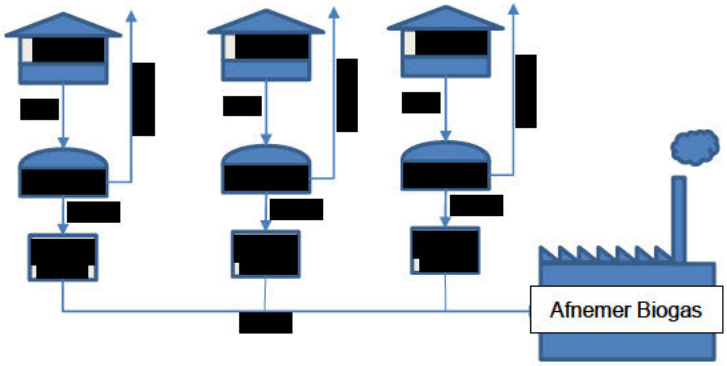

Figuur 4: Principe van de Biogashub

Voor de aanleg van het biogasnetwerk (leidingwerk) wordt een aparte vergunning aangevraagd. Deze wordt aangevraagd door de toekomstige netbeheerder.

6. OBM

Voor het oprichten en uitbreiden van een kleinschalige mestvergisting is een Omgevingsvergunning Beperkte Milieutoets (OBM) nodig [bron: Infomill]. Dit is van toepassing als voldaan wordt aan de volgende eisen:

- Het oprichten van een installatie voor het vergisten van uitsluitend dierlijke mest;
- Met een verwerkingscapaciteit van ten hoogste 25.000 kubieke meter per jaar.
- Het bedrijf mag geen IPPC-installatie zijn. Een IPPC is een industrieel bedrijf dat valt onder de Richtlijn industriële emissies (2010/75/EU).

Het project van [redacted] voldoet aan deze eisen.

De OBM toetst op het veiligheidsrisico van de installatie. Er wordt gelet op de risico-contour en de NTA 9766. In dit hoofdstuk worden de veiligheidsaspecten die van toepassing zijn op de OBM besproken.

6.1. Locatie vergister

De vergister komt binnen het bouwblok te staan. In de figuur hieronder is de voorgestelde locatie weergegeven (zwarte cirkel) ten opzichte van de boerderij.

Figuur 5: Locatie vergister

6.2. Risico contour

De risico contour staat omschreven in het Activiteitenbesluit (Artikel 3.129f). Hierin staan aangeven dat de afstand tussen het midden van de gaszak met vergistingsgas en buiten de

inrichting gelegen kwetsbare en beperkt kwetsbare objecten (bijvoorbeeld woonbebouwing) 50 m moet bedragen.

Figuur 6: Afstand tot naast gelegen woonbebouwing

In de buurt van de boerderij bevinden zich geen woonlocaties. In figuur 4 is een cirkel getekend met een diameter van 50 meter rondom de vergister. Hierbinnen vallen geen woningen.

6.3. NTA 9766

De vergistingsinstallatie moet gebouwd worden volgens de richtlijnen van de NTA 9766.

Er staat een nieuw voorschrift in de Activiteitenregeling: installaties voor monomestvergisting en vergistingsgasopwerking moeten voldoen aan **NTA 9766**. Dit document bevat veiligheidseisen voor het ontwerp, het beheer en het onderhoud.
Het gaat om zaken zoals een elektronisch monitoringssysteem, ontzwaveling van het gas en het stabiliseren van het digestaat.
De NTA 9766 is in juli 2014 gepubliceerd. Bestel de NTA 9766 bij de NEN.

Figuur 5: Omschr jving NTA 9766 [Bron Infomill]

Dit voorschrift bestaat al sinds 2014 en gesteld kan worden dat alle vergisters volgens deze norm gebouwd worden.

- **Monitoring**: Zowel de gaskwaliteit als het functioneren van de vergister wordt continu op afstand bewaakt. Daarnaast is de vergister onderdeel van een centraal monitoring systeem.
- **Ontzwaveling**: Op twee manieren wordt zwavelwaterstof bestreden. In de eerste plaats in de vergister zelf door ondermaats zuurstof toe te dienen. H_2S reageert dan tot elementair zwavel, dat neerslaat op het digestaat. Daarna vindt er een reiniging plaats in een actief koolfilter.
- **Stabilisatie:** Het digestaat wordt gestabiliseerd na vergisting, door het actief te koelen met behulp van een warmtewisselaar en een warmtepomp.

6.4. EXPLOSIEVEILIGHEID BIJ (MONO)MESTVERGISTING / NRP 7910-1

Bij het vergistingsproces worden organische bestanddelen omgezet tot een brandbaar gas (biogas). Dit biogas bestaat voor 50-60 % methaan (CH_4). In een mengverhouding van 5-10% methaan en 90-95% lucht ontstaat een explosief mengsel. Als dit mengsel vervolgens ontstoken wordt, ontploft het.

Of er sprake is van explosiegevaar wordt beoordeeld in de Richtlijn NPR 7910-1. Het criterium voor toepassing van de richtlijn is onder andere de aanwezigheid van meer dan 50 kg aan brandbaar gas voor een installatie in de buitenlucht, en/of 5 kg brandbaar gas voor installaties in een gebouw. Er is in het algemeen meer dan 50 kg biogas aanwezig in de gasopvang van mestvergistingsinstallaties. Aangezien dat overeenkomt met een gasopslag van ongeveer 50 m^3. Vrijwel alle mestvergisters hebben een gasopslag van minimaal deze omvang. In dit geval is de gasopslag 230 m^3. Derhalve is de NPR 7910-1 van toepassing.

Voordat de installatie gebouwd wordt vindt er een risicoanalyse plaats en worden de ATmosphères EXplosibles (ATEX)-zones vastgesteld. Motoren en andere potentiële ontstekingsbronnen worden, voor zover ze binnen de zonering vallen, volgens de richtlijnen van ATEX 114 uitgevoerd.

Bronnen van potentiële gasemissie zijn het overdrukventiel en voor zover aanwezig, watersloten. Daarnaast wordt er een veiligheidszone van 1 m vanaf het aansluitpunt van het dak op de rand aangehouden. Geen van de potentiële bronnen zijn continue bronnen.

De watersloten en het overdrukventiel zijn veiligheidsvoorzieningen, die alleen in werking treden bij bepaalde calamiteiten. De aansluiting tussen het dubbel membraandak en de rand van de vergistersilo is gasdicht. Voor de zekerheid wordt hier toch rekening gehouden met een emissie. Al deze voorzieningen worden regelmatig gecontroleerd op gaslekkages.

Er is voldoende ruimte op en aan de vergister, om motoren buiten de ATEX-zone te houden.

7. CONCLUSIES

Het project voldoet aan alle eisen en voorwaarden die worden gesteld aan de OBM.

N		m

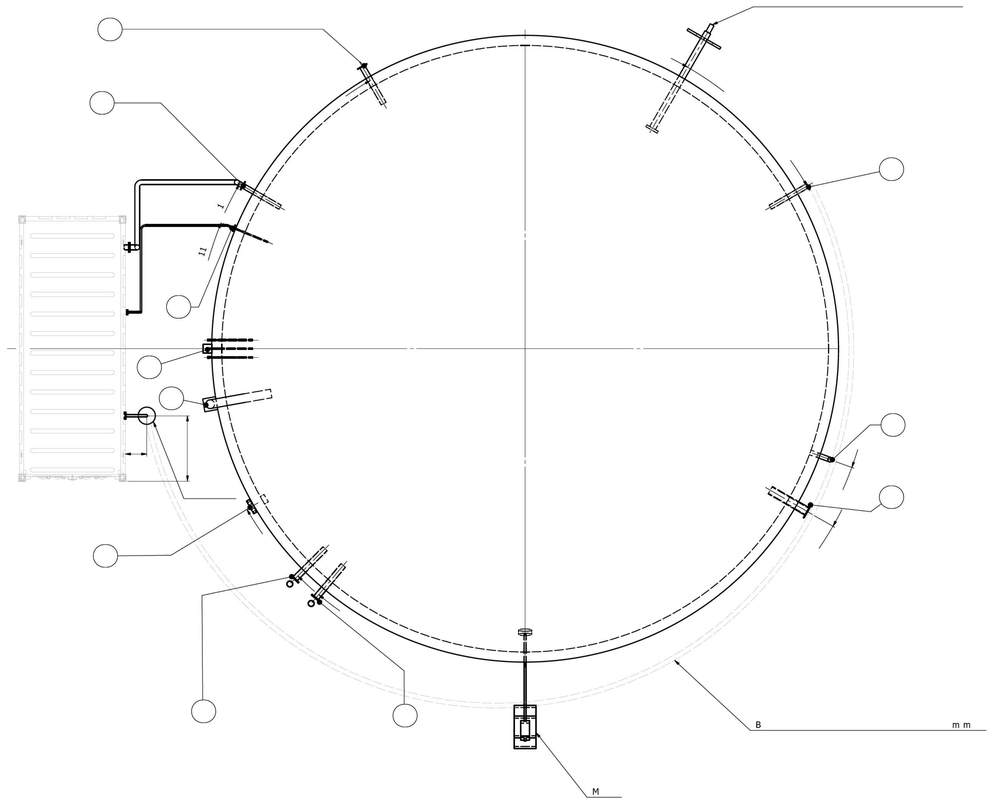

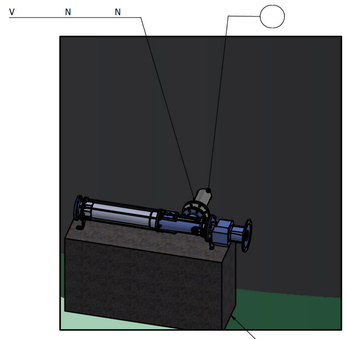

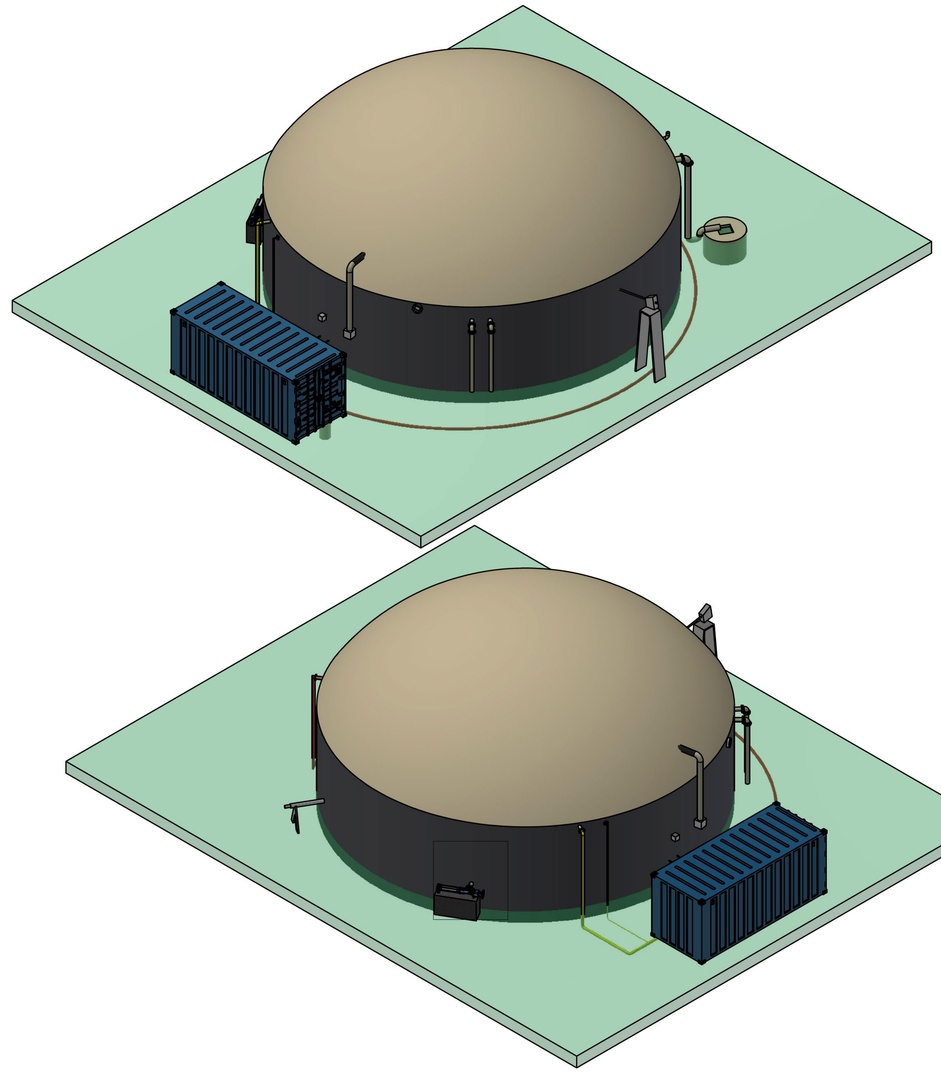

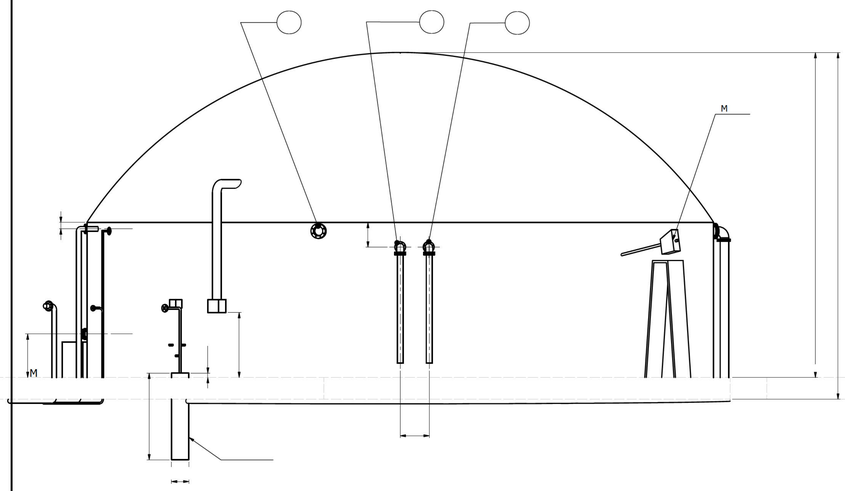

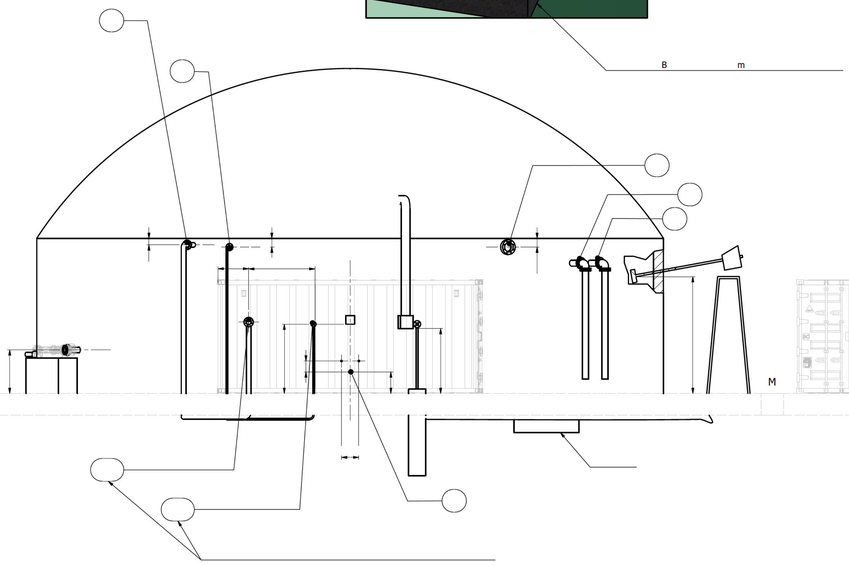

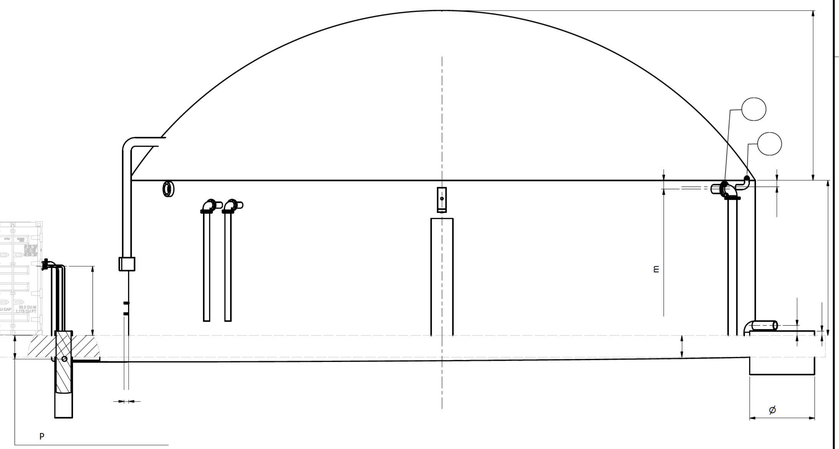

Notitie nummer:	LB 22.09 C002 e	Datum:	15-08-2022
Titel:	[redacted] **Aanvulling afwijking bestemmingsplan**		
Auteur:	[redacted]		
Ontvangers:	[redacted] De Fryske Marren.		
Status:	Vertrouwelijk		

Inleiding

Voor het project Biogashub Joure heeft de [redacted] een melding aangevraagd voor het plaatsen van een mono-mestvergister. Voor de beoordeling met betrekking tot de afwijking op het bestemmingsplan, zijn er een aantal vragen gekomen. Deze worden in dit document beantwoord.

Bedrijfsgegevens

Inrichtingshouder en correspon

[redacted]

Vestigingsadres bedrijf

Handelsnaam:	[redacted]
Adres:	Vegelinsweg 48
Postcode en plaats	8467SN Vegelinsoord
Kadastrale ligging:	NEK00 - H - 296
Vestigingsnummer:	[redacted]
Kamer van Koophandel nummer:	[redacted]

Afwijkingen bestemmingsplan

In het bestemmingsplan zijn de volgende voorwaarden opgenomen:

- Van bedrijfseigen activiteit in het kader van mestvergisting wordt gesproken indien het opgewekt vermogen en de inkomsten van energieopwekking de schaal en inkomsten van de agrarische bedrijfsactiviteiten niet overstijgen;
- Ten hoogste één vergistings-, vergassings- of verbrandingsinstallatie per agrarisch bedrijf is toegestaan;
- Het verzoek om verlening van de omgevingsvergunning gepaard gaat met een voorstel tot landschappelijke inpassing van de installatie; het gebruik van de bebouwing is uitsluitend toegestaan indien de landschappelijke inpassing is uitgevoerd en instandgehouden conform het landschappelijk inpassingsplan;
- De installatie uit oogpunt van milieubelasting, infrastructuur en verkeersbelasting ter plaatse aanvaardbaar wordt geacht.

Toelichting op het bestemmingsplan m.b.t. mestvergisting

Vermogen en inkomsten mono-mestvergisting en relatie tot het eigen bedrijf
Er is voor deze maatschappij een voorlopige business case gemaakt de totale investeringskosten bedragen € [redacted]. De omzet van de vergister ligt rond de [redacted] per jaar. Dat is minder dan die van een melkveebedrijf van deze omvang.

Eén vergister per bedrijf: Er wordt op deze locatie één vergister geplaatst.

Landschappelijke inpassing
De vergister met besturingscontainer worden binnen het bouwblok geplaatst en bevinden zich op het erf naast de stal en de mestsilo. Het geheel zal landschappelijk worden ingepast.

[redacted]

De vergister zelf bestaat uit een zwarte silo en een flexibel membraan dak van gebroken wit.

Milieubelasting

- Verkeersbewegingen: deze zullen niet toe- of afnemen, omdat er alleen bedrijfseigen mest wordt vergist. Doordat er de mest vergist wordt, zal het totale volume iets afnemen van 4.500 m^3 mest naar 4.375 m^3 digestaat.
- Methaanemissies: Deze zullen volgens het rapport van de WUR met 75% afnemen, omdat er verse mest vergist wordt.

Toelichting op het bestemmingsplan m.b.t. mestvergisting (zie tekening)
Oppervlakte < 750 m^2 en inhoud mestsilo's < 2.500 m^3: De silo heeft een diameter van 14 m en een hoogte van 4 m. De oppervlakte is dus 154 m^2 en de inhoud 615 m^3. Er bevindt zich op deze locatie nog een mestsilo met een inhoud van 780 m^3. De totale inhoud van de mestopslag in silo's blijft dus ruim onder de 2.500 m^3.

Bouwhoogte < 5 m (exclusief dakbedekking): De silo is 4 m hoog.

Toelichting afmetingen zeecontainer

De besturingsinstallatie, de warmtepomp en de biogasbehandeling (koeling en actief koolfilter) bevinden zich in een standaard zeecontainer. Deze heeft de volgende afmetingen:

- 5,9 x 2,4 x 2,4 m

Deze container wordt verdiept aangelegd, zodat deze zich beneden 2 m boven maaiveld bevindt.

De container bevindt zich naast de vergister (zie tekening).

Tekening vergister

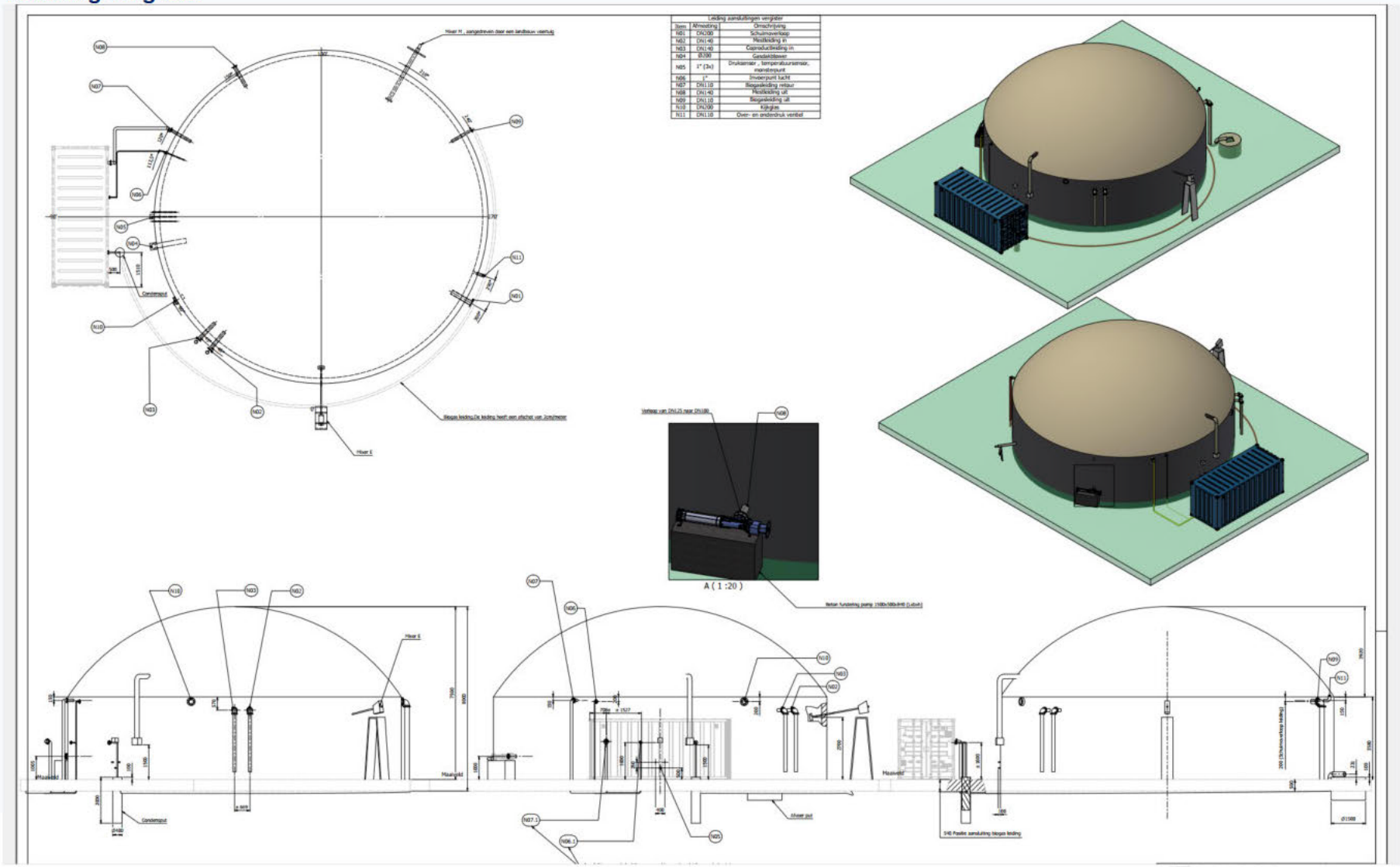

FUMO
Omgevingsdienst Fryslân

Postadres
Postbus 3347
8901 DH Leeuwarden

Bezoekadres
J.W. de Visserwei 10
9001 ZE Grou

(0566) 750 300
www.fumo.nl
info@fumo.nl

Gemeente De Fryske Marren
T.a.v. de heer [redacted]
Postbus 101
8501 AC Joure

Grou, 22 augustus 2022

Kenmerk : 2022-FUMO-0066326 / 2022-FUMO-0066327
Afdeling : Vergunningverlening en Specialistisch Advies
Behandeld door : [redacted]
Uw kenmerk : olo 7065479 / Agxbbnudyj1

Betreft : Advies OBM en melding Activiteitenbesluit Mts. Jaarsma-Lenes te Vegelinsoord

Geachte heer [redacted],

Onlangs 22 juni 2022 heeft u ons om een milieuadvies gevraagd met betrekking tot een aanvraag voor een omgevingsvergunning beperkte milieutoets (OBM).
De aanvraag is van Maatschap Jaarsma-Lenes en betreft het veranderen van de inrichting gelegen aan Vegelinsweg 48 te Vegelinsoord. De verandering ziet op de oprichting van een installatie voor het vergisten van uitsluitend dierlijke mest met een verwerkingscapaciteit van ten hoogste 25.000 kubieke meter per jaar. Voor deze aanvraag wordt de reguliere procedure gevolgd.

Wij adviseren u de omgevingsvergunning beperkte milieutoets te verlenen en de in de bijlage opgenomen overwegingen in de beschikking op te nemen.

Gelijktijdig met de aanvraag om de omgevingsvergunning is een melding ingediend in het kader van het Activiteitenbesluit milieubeheer. De beoordeling van de melding is in de overwegingen meegenomen.

U dient daarbij nog wel de geel gearceerde velden in te vullen.

Voor informatie kunt u contact opnemen met mevr. [redacted] van de FUMO, telefoonnummer [redacted]

Hoogachtend,

[redacted]
Afdelingshoofd Vergunningverlening en
Specialistisch Advies

Bijlage(n) Advies OBM en melding Activiteitenbesluit

BESLUIT

ONDERWERP

Dit besluit heeft betrekking op een aanvraag om een omgevingsvergunning beperkte milieutoets (OBM) ingediend op 20 juni 2022 door Maatschap Jaarsma-Lenes voor het veranderen van de inrichting gelegen aan Vegelinsweg 48 te Vegelinsoord.
De aanvraag ziet op de monovergisting van drijfmest.

BESLUIT

Wij besluiten, gezien de overwegingen die zijn opgenomen in deze vergunning en gelet op de Wet algemene bepalingen omgevingsrecht en de daarop betrekking hebbende uitvoeringsbesluiten en –regelingen:

- aan Maatschap Jaarsma-Lenes, de omgevingsvergunning beperkte milieutoets te verlenen;
- dat de volgende delen van de aanvraag onderdeel uit te laten maken van deze vergunning:
  - Aanvraagformulier van 20 juni 2022;
  - Bijlage bij de AIM en OBM realisatie mono-mestvergister van 5 mei 2022, project 22.09e, opgesteld door CCS Energie-advies B.V;
  - Melding Activiteitenbesluit van 13 juni 2022, kenmerk Agwg4qikiuq
  - Aanvulling afwijking bestemmingsplan, van 15 augustus 2022, notitienummer LB 22.09C002e.

ONDERTEKENING EN VERZENDING

Burgemeester en Wethouders van <gemeente>,

< Bevoegd gezag zelf bepalen>

RECHTSBESCHERMING EN INWERKINGTREDING

De bekendmaking van deze beschikking gebeurt door <wijze van bekendmaking>. De dag na de bekendmaking treedt de beschikking in werking. Binnen zes weken na de bekendmaking kunnen zowel u als belanghebbenden bezwaar maken bij <naam en adres instantie>. Het indienen van een bezwaarschrift stelt de werking van de beschikking niet uit. Als u of belanghebbenden niet willen dat de beschikking in werking is in afwachting van de bezwaarprocedure, kan een verzoek om een voorlopige voorziening worden gedaan bij de <naam en adres instantie>.

1. PROCEDURELE OVERWEGINGEN

1.1. Gegevens aanvraag

Op 20 juni 2022 is een aanvraag om een omgevingsvergunning beperkte milieutoets (OBM) ontvangen van Maatschap Jaarsma-Lenes. De aanvraag heeft betrekking op de inrichting gelegen aan Vegelinsweg 48 te Vegelinsoord. De aanvraag is geregistreerd onder olo-nummer 7065479.

De aanvrager vraagt toestemming voor een activiteit die behoort tot een bij de algemene maatregel van bestuur aangewezen categorie ‘activiteiten die van invloed kunnen zijn op de fysieke leefomgeving’, als bedoeld in artikel 2.1, lid 1, onder i van de Wet algemene bepalingen omgevingsrecht (Wabo), gelezen in samenhang met artikel 2.2a, lid 8 van het Besluit omgevingsrecht (Bor) voor zover deze activiteit plaatsvindt binnen een inrichting als bedoeld in artikel 1.1, lid 3 van de Wet milieubeheer.

Concreet gaat het hier om de oprichting van een installatie voor het vergisten van uitsluitend dierlijke mest met een verwerkingscapaciteit van ten hoogste 25.000 kubieke meter per jaar (kleinschalige monovergisting) waarvoor een OBM-plicht voor het aspect externe veiligheid geldt.

1.2. Bevoegd gezag

Wij zijn bevoegd gezag om te beslissen op de aanvraag om een omgevingsvergunning. Dit volgt uit artikel 2.4, eerste lid van de Wabo.

1.3. Volledigheid van de aanvraag

Wij zijn van oordeel dat de aanvraag voldoende informatie bevat voor een goede beoordeling van de gevolgen van de activiteit op de fysieke leefomgeving. De aanvraag is dan ook in behandeling genomen.

1.4. Procedure

Voor de voorbereiding van de beschikking is de reguliere voorbereidingsprocedure als bedoeld in titel 4.1 van de Algemene wet bestuursrecht (Awb) en paragraaf 3.2 van de Wabo gevolgd.

2. OVERWEGINGEN MILIEU

2.1. Projectbeschrijving

Het project waarvoor vergunning wordt gevraagd is als volgt te omschrijven:
- Het plaatsen en exploiteren van een mono-vergistingsinstallatie (vergisting van uitsluitend dierlijke mest met een jaarlijkse verwerkingscapaciteit van 4.500 ton bedrijfseigen rundveemest). Binnen de inrichting vindt geen biogasopwaardering plaats.

Het aantal dieren en de stalsystemen blijven ten opzichte van de vergunde situatie ongewijzigd.

2.2. Bestaande rechten

Voor de onderhavige inrichting is op 1 april 2010 een melding op grond van het Besluit landbouw milieubeheer (thans: Activiteitenbesluit) gedaan voor het veranderen van de inrichting. Hierin worden de volgende aantallen dieren gemeld: 150 melkkoeien en 80 stuks vrouwelijk jongvee.
Verder is op 3 november 2000 een melding Besluit mestbassins Hinderwet (thans: Activiteitenbesluit) ingekomen.

2.3. Activiteitenbesluit milieubeheer

De onderhavige inrichting wordt aangemerkt als een inrichting type B als bedoeld in artikel 1.2 van het Activiteitenbesluit. Voor een inrichting type B geldt een meldingsplicht indien de inrichting wordt opgericht, veranderd of de werking van de inrichting wordt veranderd. De inrichting dient voorts aan de voorschriften uit het Activiteitenbesluit en de bijbehorende ministeriële regeling te voldoen.

Op 13 juni 2022 is een melding ingediend in het kader van het Activiteitenbesluit (kenmerk Agxbbnudyj1).
Deze melding heeft betrekking op:
- Het realiseren van een mono-vergistingsinstallatie.

De melding voldoet aan de indieningsvereisten van het Activiteitenbesluit. Op grond van de inhoud van de melding zijn wij van mening dat met de gemelde activiteit kan worden voldaan aan de voorschriften van het Activiteitenbesluit en de Activiteitenregeling.
Deze melding maakt integraal deel uit de vergunningaanvraag.

De voorschriften voor het kleinschalig vergisten van uitsluitend dierlijke meststoffen staan in paragraaf 3.5.10 ‘Kleinschalig vergisten van uitsluitend dierlijke meststoffen’ van het Activiteitenbesluit en in paragraaf 3.5.8 ‘Kleinschalig vergisten van uitsluitend dierlijke meststoffen’ van de Activiteitenregeling. Voor de opslag van de met het proces vrijkomende (stabiel) restproduct gelden de voorschriften uit de paragrafen 3.4.5 ‘Opslaan van agrarische bedrijfsstoffen’ en 3.4.6 ‘Opslaan van drijfmest en digestaat’.

3. INHOUDELIJKE OVERWEGINGEN MILIEU

Voor een aantal activiteiten uit het Activiteitenbesluit hebben bedrijven toestemming van het bevoegd gezag nodig voordat met de activiteiten mag worden gestart. Deze “toestemming vooraf” wordt omgevingsvergunning beperkte milieutoets (OBM) genoemd.
Het doel van de OBM is dat het bevoegd gezag vooraf instemt met het van start gaan van een specifieke activiteit op een specifieke locatie. De OBM bestaat uit een toestemming of een weigering. Op grond van artikel 5.13a van het Bor mogen aan de OBM geen voorschriften worden verbonden. De van toepassing zijnde voorschriften vloeien voort uit het Activiteitenbesluit.

Voor het oprichten van een monovergister is een OBM voor het aspect externe veiligheid nodig. Het bevoegd gezag moet in dit geval een lokale toets uitvoeren om te beoordelen of deze activiteit om reden als veiligheidsrisico ingepast kan worden in de lokale situatie. De OBM wordt geweigerd (artikel 5.13b lid 11 van het Bor) als de activiteit een te groot veiligheidsrisico leidt. Hierbij worden in ieder geval betrokken:

- de ligging van de risicocontour;
- de invloed van risicovolle activiteiten in de omgeving op de installatie, en
- de kans op gevolgen van incidenten bij de installatie en de mogelijke gevolgen daarvan voor de leefomgeving.

Wij hebben de aangevraagde activiteit aan dit kader getoetst. Daarover merken wij het volgende op.

1. De ligging van de risicocontour

Binnen de inrichting wordt door de vergisting van (rundvee)mest biogas gevormd. Het vergistingsgas (biogas) wordt opgevangen in een gas(opslag)zak die zich boven de mestvergister bevindt.
De gaszak heeft een inhoud van circa 250 m^3.

Op grond van artikel 3.129f van het Activiteitenbesluit dient een veiligheidsafstand van 50 meter, gerekend vanaf het midden van de gaszak tot een kwetsbare of beperkt kwetsbare objecten, te worden aangehouden. Binnen een zone van 50 meter rondom de gaszak is geen object als zodanig aangemerkt.

Het bevoegd gezag is verplicht relevante gegevens van risicovolle inrichtingen in te voeren in het Register risicosituaties gevaarlijke stoffen (hierna: het Risicoregister). Er is een registratieplicht voor risicovolle situaties op grond van artikel 12.12 van de Wet milieubeheer, nader uitgewerkt in het Registratiebesluit externe veiligheid. Tevens is er een dergelijke verplichting op grond van artikel 45 van de Wet veiligheidsregio’s, nader uitgewerkt in de (Ministeriële) Regeling provinciale risicokaart. Om te bepalen wanneer een inrichting Risicokaart-relevant is, wordt gebruik gemaakt van de Leidraad Risico Inventarisatie-deel Gevaarlijke Stoffen (LRI-GS) en de daarin opgenomen drempelwaardentabel. De drempelwaarden geven aan wanneer een Stationaire Risicosituatie met gevaarlijke stoffen een zodanig 'Verhoogd Gevaar' heeft dat deze dient te worden gepresenteerd op de publieke Risicokaart.

De in de inrichting aanwezige biogasopslag (gaszak) heeft een inhoud die groter is dan de drempelwaarde “Risicokaart-relevant voor categorie N8 – Overige gevaarlijke gassen (> 20.000 liter)”. Hiermee is deze opslag Risicokaart-relevant en dient in het Risicoregister te worden opgenomen.

Hieronder is de risicocontour weergegeven zoals wij op de Risicokaart hebben gepubliceerd.

Fig. Risicocontour conform BKL-BAL-AB (50 m)

Hieruit blijkt dat de contour gedeeltelijk buiten de inrichtingsgrens is gelegen. Daar waar deze contour deels over de inrichtingsgrens reikt, is de bestemming agrarisch of groen. Binnen dit gedeelte van de contour liggen geen kwetsbare of beperkt kwetsbare objecten en deze worden conform het bestemmingsplan ook niet mogelijk gemaakt.
Geconcludeerd kan worden dat de biogasopslag en de daarmee gepaarde risicocontour geen belemmering vormt voor het verlenen van deze vergunning.

2. De invloed van risicovolle activiteiten in de omgeving op de installatie

Binnen de onderhavige inrichting vinden slechts activiteiten ten behoeve van de melkveehouderij plaats. Bij naleving van hier van toepassing zijnde voorschriften uit het Activiteitenbesluit zijn er geen negatieve en/of significante effecten van deze activiteiten op de biogasinstallatie te verwachten.

Daarnaast zijn in de directe omgeving van de inrichting geen bedrijven gevestigd waar risicovolle activiteiten plaatsvinden. De dichtstbij gelegen inrichting betreft de veehouderij aan Vegelinsweg 33 te Vegelinsoord gelegen op een afstand van circa 650 meter vanaf het midden van de gaszak.

Gezien de afstand van inrichtingen en risicovolle activiteiten in de omgeving tot de vergistingsinstallatie is het niet aannemelijk dat onaanvaardbare gevolgen voor de leefomgeving zich zullen voordoen.

3. De kans op gevolgen van incidenten bij de installatie en de mogelijke gevolgen daarvan voor de leefomgeving.

Aan het vergisten van dierlijke meststoffen zijn risico's verbonden. Het vergistingsgas (biogas) dat hierbij wordt geproduceerd is een licht ontvlambaar gasmengsel, waardoor een (explosieve) verbranding kan voorkomen. Incidenten en ongevallen bij een vergistingsinstallatie kunnen leiden tot gevaarlijke situaties dicht bij de installatie (arbeidsveiligheid) en/of tot overlast bij omwonenden.

De onderhavige vergistingsinstallatie bevindt zich op een afstand van meer dan 440 meter tot woningen van derden en andere kwetsbare objecten. Op de inrichting zelf zijn ook geen voorzieningen getroffen voor overnachtingen voor derden. Gezien de locatiekeuze kunnen wij concluderen dat de risico's voor de omgeving beperkt zijn.

De risico's op de korte afstand van de installatie (arbeidsveiligheid) zijn hier vooral van belang. De vergistingsinstallatie moet voldoen aan NTA 9766. Dit document bevat veiligheidseisen voor het ontwerp, het beheer en het onderhoud. Het gaat om aspecten zoals een elektronisch monitoringssysteem, ontzwaveling van het gas en het stabiliseren van het digestaat.

Tevens is op de installatie ATEX 137 van toepassing. Op grond hiervan is een bedrijf verplicht een explosieveiligheidsdocument op te stellen om tot een explosieveilige werkomgeving te komen. Wanneer werknemers veilig kunnen werken in de directe nabijheid van de installatie is daarmee tevens de veiligheid buiten de inrichting voldoende geborgd.

Het voorkomen van een (explosieve) verbanding en het beperken van eventuele gevolgen van een calamiteit is voldoende ondervangen door de voorschriften uit het Activiteitenbesluit en de Activiteitenregeling waaraan de vergistingsinstallatie moet voldoen.

4. CONCLUSIE

Vanuit het toetsingskader dat betrekking heeft op een OBM, zijn er ten aanzien van de aangevraagde activiteit geen redenen om de omgevingsvergunning te weigeren.

DE FRYSKE MARREN

De Fryske Marren
Postbus 101, 8500 AC Joure
Herema State 1, 8501 AA Joure
t 14 05 14
e info@defryskemarren.nl
i www.defryskemarren.nl

[redacted]
Vegelinsweg 34
8501 ZC Joure

Joure, 23 augustus 2022
Verzonden: 23 augustus 2022

Ons kenmerk : OV 20220421/7067405
Uw kenmerk : 22.09f
In behandeling bij : [redacted]
Bijlage(n) : in document aangegeven

Onderwerp: verlening omgevingsvergunning

Beste [redacted]

U heeft vergunning aangevraagd voor het bouwen van een mono-mestvergister op de locatie Vegelinsweg 34 te Vegelinsoord. Deze aanvraag hebben wij ontvangen op 21 juni 2022.

Verlening vergunning
Wij hebben besloten de vergunning te verlenen. Het gaat om de volgende in de Wet algemene bepalingen omgevingsrecht (Wabo) omschreven activiteit(en):

- afwijken bestemmingsplan (binnenplans)
- OBM beperkte milieutoets

Dit besluit is genomen op basis van de artikelen 2.1 en 2.2 en paragraaf 2.3 van de Wabo.

Aan deze vergunning zijn voorschriften verbonden. Bij de uitvoering van het project moet hieraan worden voldaan.

De volgende documenten maken deel uit van dit besluit:

- 7067405_1655801785566_publiceerbareaanvraag.pdf
- 7067405_1655801724144_22.09f_bijlage_3_bij_de_aim_[redacted]f (m.u.v. de vermelde dieraantallen)
- 7067405_1660904910858_lb_22.09_not_c_002f_toelichting_bestemmingsplan[redacted]pdf
- 7067405_1660904949261_1590-22009-009_vergister_d18.pdf

Beoordeling
Bij de besluitvorming is de reguliere voorbereidingsprocedure toegepast. Deze procedure staat beschreven in paragraaf 3.2 van de Wabo.

De beslistermijn is vanaf 21 juli 2022 [redacted] opgeschort omdat er nog aanvullende/aangepaste gegevens ingediend moesten worden, overeenkomstig artikel 4:15 van de Algemene wet bestuursrecht (Awb). De gegevens zijn ontvangen op 19 augustus 2022.

Wij hebben gebruikgemaakt van de mogelijkheid om de beslistermijn met maximaal zes weken te verlengen, overeenkomstig artikel 3.9, lid 2 van de Wabo.

Handelen in strijd met regels ruimtelijke ordening
Het plan is in strijd met het bestemmingsplan. Het plan voldoet niet aan artikel 3, "agrarisch" van het ter plaatse geldende bestemmingsplan Buitengebied Noord - 2017. Op grond van artikel 3.5.2 onder c is het gebruik van gronden en bouwwerken ten behoeve van mestvergisting strijdig.

Op grond van artikel 2.12, lid 1, onder a, sub 1 Wabo en artikel 3.6.5, van het bestemmingsplan kan hiervan worden afgeweken, voor zover:

a. deze ten dienste staan van of verband houden met de bedrijfseigen agrarische activiteiten;
b. ten hoogste één vergistings-, vergassings- of verbrandingsinstallatie per agrarisch bedrijf is toegestaan;
c. deze activiteiten ondergeschikt zijn aan de agrarische bedrijfsvoering;
d. het verzoek om verlening van de omgevingsvergunning gepaard gaat met een voorstel tot landschappelijke inpassing van de installatie; het gebruik van de bebouwing is uitsluitend toegestaan indien de landschappelijke inpassing is uitgevoerd en instandgehouden conform het landschappelijk inpassingsplan;
e. de installatie uit oogpunt van milieubelasting, infrastructuur en verkeersbelasting ter plaatse aanvaardbaar wordt geacht

Uit de toelichting van de aanvraag blijkt dat hieraan voldaan wordt. De mono-mestvergister wordt geplaatst binnen het bouwvlak. Het perceel ligt in het buitengebied van onze gemeente. Er zijn geen directe buren, waardoor er geen strijd is met het de woonsituatie en de gebruiksmogelijkheden van aangrenzende gronden. Gelet op de plaatsing van de mestvergister in het achtererfgebied en te midden van de bestaande bebouwing in combinatie met de weidse omgeving wordt er geen afbreuk gedaan aan het straat- en bebouwingsbeeld, de landschappelijke en natuurlijke waarden. Een specifiek inpassingsplan is dan ook niet noodzakelijk. De plaatsing van de mono-mestvergister zorgt niet voor aantrekkende verkeersbewegingen, aangezien het enkel gaat om bedrijfseigen mestvergisting. Er wordt dan ook geen afbreuk gedaan aan de verkeersveiligheid en sociale veiligheid.

Het plan wordt vanuit ruimtelijk en planologisch oogpunt acceptabel bevonden en is niet in strijd met een goede ruimtelijke ordening.

Veranderen van een inrichting – OBM
Voor een aantal activiteiten uit het Activiteitenbesluit hebben bedrijven toestemming van het bevoegd gezag nodig voordat met de activiteiten mag worden gestart. Deze "toestemming vooraf" wordt omgevingsvergunning beperkte milieutoets (OBM) genoemd.

Het doel van de OBM is dat het bevoegd gezag vooraf instemt met het van start gaan van een specifieke activiteit op een specifieke locatie. De OBM bestaat uit een toestemming of een weigering. Op grond van artikel 5.13a van het Bor mogen aan de OBM geen voorschriften worden verbonden.
De van toepassing zijnde voorschriften vloeien voort uit het Activiteitenbesluit.

Voor het oprichten van een monovergister is een OBM voor het aspect externe veiligheid nodig. Het bevoegd gezag moet in dit geval een lokale toets uitvoeren om te beoordelen of deze activiteit om reden als veiligheidsrisico ingepast kan worden in de lokale situatie. De OBM wordt geweigerd (artikel 5.13b lid 11 van het Bor) als de activiteit een te groot veiligheidsrisico leidt. Hierbij worden in ieder geval betrokken:

- de ligging van de risicocontour;

- de invloed van risicovolle activiteiten in de omgeving op de installatie, en
- de kans op gevolgen van incidenten bij de installatie en de mogelijke gevolgen daarvan voor de leefomgeving.

Wij hebben de aangevraagde activiteit aan dit kader getoetst. In de bijlage “Beoordeling aangevraagde activiteit milieu (OBM)” lichten wij dit nader toe. Vanuit het toetsingskader dat betrekking heeft op de aangevraagde verandering van de inrichting kan worden geconcludeerd, dat de omgevingsvergunning verleend kan worden.

Inwerkingtreding
Dit besluit treedt in werking met ingang van de dag nadat de vergunning aan u is verzonden.

Nadere informatie
Lees ook de bijlage ‘Overige informatie’. Hierin staat onder meer welke kosten aan deze vergunning verbonden zijn.
Heeft u nog vragen, dan kunt u contact opnemen met de behandelend ambtenaar via telefoonnummer 14 05 14 of e-mail info@defryskemarren.nl.

Met vriendelijke groet,

namens burgemeester en wethouders van De Fryske Marren,

[redacted]

23 08 2022
medewerker cluster vergunningen

Beoordeling aangevraagde activiteit milieu (OBM)
behorende bij omgevingsvergunning OV 20220421/7067405

1. PROCEDURELE OVERWEGINGEN

1.1. Gegevens aanvraag
Op 21 juni 2022 is een aanvraag om een omgevingsvergunning beperkte milieutoets (OBM) ontvangen van [redacted]. De aanvraag heeft betrekking op de inrichting gelegen aan Vegelinsweg 34 te Joure. De aanvraag is geregistreerd onder olo-nummer 7067405.

De aanvrager vraagt toestemming voor een activiteit die behoort tot een bij de algemene maatregel van bestuur aangewezen categorie 'activiteiten die van invloed kunnen zijn op de fysieke leefomgeving', als bedoeld in artikel 2.1, lid 1, onder i van de Wet algemene bepalingen omgevingsrecht (Wabo), gelezen in samenhang met artikel 2.2a, lid 8 van het Besluit omgevingsrecht (Bor) voor zover deze activiteit plaatsvindt binnen een inrichting als bedoeld in artikel 1.1, lid 3 van de Wet milieubeheer.

Concreet gaat het hier om de oprichting van een installatie voor het vergisten van uitsluitend dierlijke mest met een verwerkingscapaciteit van ten hoogste 25.000 kubieke meter per jaar (kleinschalige monovergisting) waarvoor een OBM-plicht voor het aspect externe veiligheid geldt.

1.2. Bevoegd gezag
Wij zijn bevoegd gezag om te beslissen op de aanvraag om een omgevingsvergunning. Dit volgt uit artikel 2.4, eerste lid van de Wabo.

1.3. Volledigheid van de aanvraag
Wij zijn van oordeel dat de aanvraag voldoende informatie bevat voor een goede beoordeling van de gevolgen van de activiteit op de fysieke leefomgeving. De aanvraag is dan ook in behandeling genomen.

2. OVERWEGINGEN MILIEU

2.1. Projectbeschrijving
Het project waarvoor vergunning wordt gevraagd is als volgt te omschrijven:
- Het plaatsen en exploiteren van een mono-vergistingsinstallatie (vergisting van uitsluitend dierlijke mest met een jaarlijkse verwerkingscapaciteit van 6.600 ton bedrijfseigen rundveemest).
  Binnen de inrichting vindt geen biogasopwaardering plaats.

Het aantal dieren en de stalsystemen blijven ten opzichte van de vergunde situatie ongewijzigd.

2.2. Bestaande rechten
Voor de onderhavige inrichting is op 11 januari 2011 een melding op grond van het Besluit landbouw milieubeheer (thans: Activiteitenbesluit) gedaan voor het veranderen van de inrichting. Hierin worden de volgende aantallen dieren gemeld: 199 melkkoeien en 3 stieren.

2.3. Activiteitenbesluit milieubeheer
De onderhavige inrichting wordt aangemerkt als een inrichting type B als bedoeld in artikel 1.2 van het Activiteitenbesluit. Voor een inrichting type B geldt een meldingsplicht indien de inrichting wordt opgericht, veranderd of de werking van de inrichting wordt veranderd. De inrichting dient voorts aan de voorschriften uit het Activiteitenbesluit en de bijbehorende ministeriële regeling te voldoen.

Op 13 juni 2022 is een melding ingediend in het kader van het Activiteitenbesluit (kenmerk Agxbyvraa20). Deze melding heeft betrekking op:

- Het realiseren van een mono-vergistingsinstallatie.

De melding voldoet aan de indieningsvereisten van het Activiteitenbesluit. Op grond van de inhoud van de melding zijn wij van mening dat met de gemelde activiteit kan worden voldaan aan de voorschriften van het Activiteitenbesluit en de Activiteitenregeling.
Deze melding maakt integraal deel uit de vergunningaanvraag.

De voorschriften voor het kleinschalig vergisten van uitsluitend dierlijke meststoffen staan in paragraaf 3.5.10 'Kleinschalig vergisten van uitsluitend dierlijke meststoffen' van het Activiteitenbesluit en in paragraaf 3.5.8 'Kleinschalig vergisten van uitsluitend dierlijke meststoffen' van de Activiteitenregeling. Voor de opslag van de met het proces vrijkomende (stabiel) restproduct gelden de voorschriften uit de paragrafen 3.4.5 'Opslaan van agrarische bedrijfsstoffen' en 3.4.6 'Opslaan van drijfmest en digestaat'.

3. INHOUDELIJKE OVERWEGINGEN MILIEU

Voor een aantal activiteiten uit het Activiteitenbesluit hebben bedrijven toestemming van het bevoegd gezag nodig voordat met de activiteiten mag worden gestart. Deze "toestemming vooraf" wordt omgevingsvergunning beperkte milieutoets (OBM) genoemd.

Het doel van de OBM is dat het bevoegd gezag vooraf instemt met het van start gaan van een specifieke activiteit op een specifieke locatie. De OBM bestaat uit een toestemming of een weigering. Op grond van artikel 5.13a van het Bor mogen aan de OBM geen voorschriften worden verbonden.
De van toepassing zijnde voorschriften vloeien voort uit het Activiteitenbesluit.

Voor het oprichten van een monovergister is een OBM voor het aspect externe veiligheid nodig. Het bevoegd gezag moet in dit geval een lokale toets uitvoeren om te beoordelen of deze activiteit om reden als veiligheidsrisico ingepast kan worden in de lokale situatie. De OBM wordt geweigerd (artikel 5.13b lid 11 van het Bor) als de activiteit een te groot veiligheidsrisico leidt. Hierbij worden in ieder geval betrokken:

- de ligging van de risicocontour;
- de invloed van risicovolle activiteiten in de omgeving op de installatie, en
- de kans op gevolgen van incidenten bij de installatie en de mogelijke gevolgen daarvan voor de leefomgeving.

Wij hebben de aangevraagde activiteit aan dit kader getoetst. Daarover merken wij het volgende op.

1. De ligging van de risicocontour

Binnen de inrichting wordt door de vergisting van (rundvee)mest biogas gevormd. Het vergistingsgas (biogas) wordt opgevangen in een gas(opslag)zak die zich boven de mestvergister bevindt.
De gaszak heeft een inhoud van circa 530 m^3.

Op grond van artikel 3.129f van het Activiteitenbesluit dient een veiligheidsafstand van 50 meter, gerekend vanaf het midden van de gaszak tot een kwetsbare of beperkt kwetsbare objecten, te worden aangehouden. Binnen een zone van 50 meter rondom de gaszak is geen object als zodanig aangemerkt.

Het bevoegd gezag is verplicht relevante gegevens van risicovolle inrichtingen in te voeren in het Register risicosituaties gevaarlijke stoffen (hierna: het Risicoregister). Er is een registratieplicht voor risicovolle situaties op grond van artikel 12.12 van de Wet milieubeheer, nader uitgewerkt in het Registratiebesluit

externe veiligheid. Tevens is er een dergelijke verplichting op grond van artikel 45 van de Wet veiligheidsregio's, nader uitgewerkt in de (Ministeriële) Regeling provinciale risicokaart.
Om te bepalen wanneer een inrichting Risicokaart-relevant is, wordt gebruik gemaakt van de Leidraad Risico Inventarisatie-deel Gevaarlijke Stoffen (LRI-GS) en de daarin opgenomen drempelwaardentabel. De drempelwaarden geven aan wanneer een Stationaire Risicosituatie met gevaarlijke stoffen een zodanig 'Verhoogd Gevaar' heeft dat deze dient te worden gepresenteerd op de publieke Risicokaart.

De in de inrichting aanwezige biogasopslag (gaszak) heeft een inhoud die groter is dan de drempelwaarde "Risicokaart-relevant voor categorie N8 – Overige gevaarlijke gassen (> 20.000 liter)". Hiermee is deze opslag Risicokaart-relevant en dient in het Risicoregister te worden opgenomen.

Hieronder is de risicocontour weergegeven zoals wij op de Risicokaart hebben gepubliceerd.

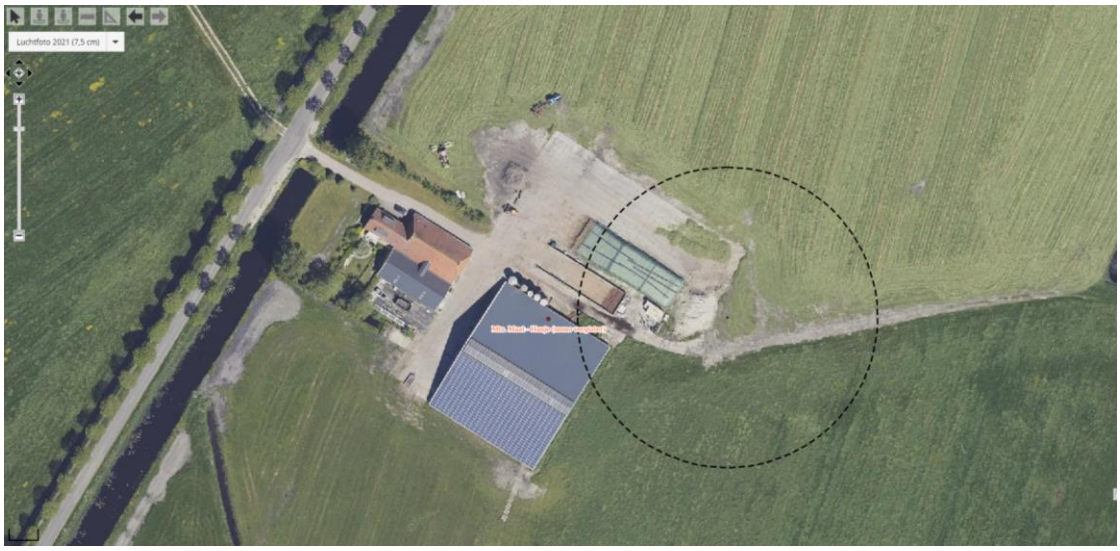

Fig. Risicocontour conform BKL-BAL-AB (50 m)

Hieruit blijkt dat de contour gedeeltelijk buiten de inrichtingsgrens is gelegen. Daar waar deze contour deels over de inrichtingsgrens reikt, is de bestemming agrarisch of groen. Binnen dit gedeelte van de contour liggen geen kwetsbare of beperkt kwetsbare objecten en deze worden conform het bestemmingsplan ook niet mogelijk gemaakt.
Geconcludeerd kan worden dat de biogasopslag en de daarmee gepaarde risicocontour geen belemmering vormt voor het verlenen van deze vergunning.

2. De invloed van risicovolle activiteiten in de omgeving op de installatie
Binnen de onderhavige inrichting vinden slechts activiteiten ten behoeve van de melkveehouderij plaats. Bij naleving van hier van toepassing zijnde voorschriften uit het Activiteitenbesluit zijn er geen negatieve en/of significante effecten van deze activiteiten op de biogasinstallatie te verwachten.

Daarnaast zijn in de directe omgeving van de inrichting geen bedrijven gevestigd waar risicovolle activiteiten plaatsvinden. De dichtstbij gelegen inrichting betreft de veehouderij aan Vegelinsweg 21 te Joure gelegen op een afstand van circa 300 meter vanaf het midden van de gaszak.

Gezien de afstand van inrichtingen en risicovolle activiteiten in de omgeving tot de vergistingsinstallatie is het niet aannemelijk dat onaanvaardbare gevolgen voor de leefomgeving zich zullen voordoen.

3. De kans op gevolgen van incidenten bij de installatie en de mogelijke gevolgen daarvan voor de leefomgeving.

Aan het vergisten van dierlijke meststoffen zijn risico's verbonden. Het vergistingsgas (biogas) dat hierbij wordt geproduceerd is een licht ontvlambaar gasmengsel, waardoor een (explosieve) verbranding kan voorkomen. Incidenten en ongevallen bij een vergistingsinstallatie kunnen leiden tot gevaarlijke situaties dicht bij de installatie (arbeidsveiligheid) en/of tot overlast bij omwonenden.

De onderhavige vergistingsinstallatie bevindt zich op een afstand van meer dan 300 meter tot woningen van derden en andere kwetsbare objecten. Op de inrichting zelf zijn ook geen voorzieningen getroffen voor overnachtingen voor derden. Gezien de locatiekeuze kunnen wij concluderen dat de risico's voor de omgeving beperkt zijn.

De risico's op de korte afstand van de installatie (arbeidsveiligheid) zijn hier vooral van belang. De vergistingsinstallatie moet voldoen aan NTA 9766. Dit document bevat veiligheidseisen voor het ontwerp, het beheer en het onderhoud. Het gaat om aspecten zoals een elektronisch monitoringssysteem, ontzwaveling van het gas en het stabiliseren van het digestaat.

Tevens is op de installatie ATEX 137 van toepassing. Op grond hiervan is een bedrijf verplicht een explosieveiligheidsdocument op te stellen om tot een explosieveilige werkomgeving te komen. Wanneer werknemers veilig kunnen werken in de directe nabijheid van de installatie is daarmee tevens de veiligheid buiten de inrichting voldoende geborgd.

Het voorkomen van een (explosieve) verbanding en het beperken van eventuele gevolgen van een calamiteit is voldoende ondervangen door de voorschriften uit het Activiteitenbesluit en de Activiteitenregeling waaraan de vergistingsinstallatie moet voldoen.

4. CONCLUSIE

Vanuit het toetsingskader dat betrekking heeft op een OBM, zijn er ten aanzien van de aangevraagde activiteit geen redenen om de omgevingsvergunning te weigeren.

Voorschriften

behorende bij omgevingsvergunning OV 20220421/7067405

Algemeen

- De aanvang en het einde van de werkzaamheden moeten uiterlijk twee dagen van te voren worden gemeld aan de toezichthouder*, met vermelding van het nummer van de vergunning en de locatie waarop de vergunning betrekking heeft.

* Gegevens toezichthouder:
- [redacted] bereikbaar via telefoonnummer: 14 05 14 / e-mail: info@ defryskemarren.nl

Rechtsbescherming

behorende bij omgevingsvergunning OV 20220421/7067405

Tegen dit besluit kunnen belanghebbenden binnen zes weken na de dag waarop het besluit is verzonden een bezwaarschrift indienen bij het college van burgemeester en wethouders van gemeente De Fryske Marren, Postbus 101, 8500 AC Joure.

Het bezwaarschrift moet worden ondertekend en ten minste bevatten:

- de naam en het adres van de indiener
- de dagtekening
- een omschrijving van het besluit waartegen het bezwaar is gericht
- de gronden van het bezwaar

Tegelijk met de indiening van het bezwaarschrift kunnen belanghebbenden vragen het besluit tijdelijk ongedaan te maken. Zo'n verzoek om een voorlopige voorziening moet worden gericht aan de voorzieningenrechter van de Rechtbank Noord-Nederland, Afdeling bestuursrecht, Postbus 150, 9700 AD Groningen.
Via http://loket.rechtspraak.nl/bestuursrecht kan het verzoek om voorlopige voorziening digitaal worden ingediend bij genoemde rechtbank. Hiervoor is een elektronische handtekening (DigiD) nodig.

Wilt u meer weten over de procedure? Bel met de afdeling juridische zaken van de gemeente, te bereiken via telefoonnummer 14 05 14.

Overige informatie
behorende bij omgevingsvergunning OV 20220421/7067405

Wat zijn de kosten?
Aan de vergunningverlening zijn kosten verbonden.

Dit bedrag is als volgt samengesteld:
- Leges behandelen Afwijken bestemmingsplan binnenplans: € 270,25

Binnenkort ontvangt u hiervoor een nota.

De legeskosten zijn gebaseerd op de Legesverordening van het jaar waarin u uw aanvraag heeft ingediend. U kunt de Legesverordening vinden op www.overheid.nl onder 'Overheidsinformatie',' Lokale wet- en regelgeving'. Vervolgens vult u het zoekwoord 'leges' in en selecteert u de betreffende gemeente.

Burgerplicht en overige toestemmingen en voorzieningen
In het Burgerlijk Wetboek staan rechten en plichten van burgers vermeld die er mogelijk voor zorgen dat u geen gebruik kunt maken van uw vergunning. Ook kunnen er naast deze vergunning nog andere toestemmingen en/of voorzieningen nodig zijn waarover wij u niet hebben kunnen informeren, maar die er wel voor kunnen zorgen dat u geen gebruik kunt maken van deze vergunning.

Het is verboden om bij de uitvoering van werkzaamheden schade, gevaar of ernstige hinder te veroorzaken. Alle schade of vorderingen tot schadevergoeding, die ontstaan als gevolg van het gebruikmaken van deze vergunning, zijn voor rekening van de vergunninghouder.

Vrijkomende grond
Vrijkomende grond mag (indien de grond niet tussentijds is bewerkt) op of nabij dezelfde plaats als waar het is ontgraven weer als bodem worden toegepast. Aangevoerde grond die wordt toegepast (en afgevoerde grond die elders wordt gebruikt) dient te voldoen aan het Besluit bodemkwaliteit c.q. de Vrijstellingsregeling grondverzet.

Intrekken vergunning
De gemeente kan de vergunning intrekken als:
- er niet binnen 26 weken na het onherroepelijk worden van de vergunning gestart wordt met de werkzaamheden;
- de werkzaamheden langer dan 26 weken stilliggen;
- er afgeweken wordt van de vergunning of de hieraan verbonden voorschriften;
- de vergunninghouder hierom verzoekt.

Akte van ondertekening

D t bew jsdocument bevat de gegevens van het ondertekenverzoek a smede een aud t og van het ondertekentraject we ke de ondertekenaars van het document hebben door open.

Algemene informatie

Document naam	OV 20220421 Omgev ngsvergunn ng Vege nsweg 34 Joure Mono mestverg ster	**Ondertekentermijn**	30 dagen
Document ID	7b8e7430 7992 43a7 a9b5 b21dae14560e	**Aanbieder**	De Fryske Marren
Aanmaakdatum	d nsdag 23 augustus 2022 15:09 CEST		

Ondertekenaar 1

Naam	[redacted]		
Verzoek verzonden	d nsdag 23 augustus 2022 15:09 CEST	**E-mail adres**	[redacted]
Document geopend	d nsdag 23 augustus 2022 15:09 CEST		
TAN verstuurd	d nsdag 23 augustus 2022 15:09 CEST	**Mobiel nummer vingerafdruk SHA-256**	e484fe77a5613ad75a966730d5884035a2466841b881015f1f23103f5bb23086
TAN verificatie	d nsdag 23 augustus 2022 15:10 CEST		
Muis handtekening	d nsdag 23 augustus 2022 15:09 CEST		

Document ondertekend	d nsdag 23 augustus 2022 15:10 CEST

Publiceerbare aanvraag/melding omgevingsvergunning

Formulierversie
2020.01

Aanvraaggegevens

Algemeen

Aanvraagnummer	7067405
Aanvraagnaam	Mono-mestvergisting[redacted]
Uw referentiecode	22.09f
Ingediend op	21-06-2022
Soort procedure	Onbekend
Projectomschrijving	De bouw van een mono-mestvergister, die eigen mest zal gaan vergisten en biogas gaat produceren. Dit is hoort bij een project waarbij meerdere vergisters biogas gaan leveren aan[redacted]. Het biogas wordt ter plekke ontdaan van H2S (koolfilter). Daarna wordt het biogas ontvochtigd en m.b.v. een ventilator het biogasnet opgestuurd. Verwarming van de vergister gebeurt door een warmtepomp. Aanvoer van de eigen mest en afvoer van digestaat gebeurt met pompen. Het systeem is volledig geautomatiseerd.
Opmerking	-
Gefaseerd	Nee
Blokkerende onderdelen weglaten	Nee
Kosten openbaar maken	Nee
Bijlagen die later komen	-
Bijlagen n.v.t. of al bekend	-

Bevoegd gezag

Naam:	Gemeente De Fryske Marren
Bezoekadres:	Herema State 1 8501 AA JOURE
Postadres:	Postbus 101 8500 AC JOURE
Telefoonnummer:	14 05 14
E-mailadres:	info@defryskemarren.nl
Website:	www.defryskemarren.nl
Contactpersoon:	Cluster Vergunningen

Overzicht bijgevoegde modulebladen

Aanvraaggegevens

Locatie van de werkzaamheden

Werkzaamheden en onderdelen

Handelen in strijd met regels ruimtelijke ordening

- Handelen in strijd met regels ruimtelijke ordening

Inrichting of mijnbouwwerk oprichten of veranderen (Milieu)

- Omgevingsvergunning beperkte milieutoets

Bijlagen

Locatie

1 Adres

Postcode	8501ZC
Huisnummer	34
Huisletter	-
Huisnummertoevoeging	-
Straatnaam	Vegelinsweg
Plaatsnaam	Joure
Gelden de werkzaamheden in deze aanvraag/melding voor meerdere adressen of percelen?	☐ Ja ☑ Nee

Handelen in strijd met regels ruimtelijke ordening

1 Handelen in strijd met regels ruimtelijke ordening

Met welke regels voor ruimtelijke ordening zijn de voorgenomen werkzaamheden in strijd?	☑ Bestemmingsplan ☐ Beheersverordening ☐ Exploitatieplan ☐ Regels op grond van de provinciale verordening ☐ Regels op grond van een AMvB ☐ Regels van het voorbereidingsbesluit
Beschrijf hoe en in welke mate de voorgenomen werkzaamheden in strijd zijn met de regels voor ruimtelijke ordening.	Het realiseren van een silo (mono-mestvergister) binnen het bouwblok.
Beschrijf het huidige gebruik van de gronden of het bouwwerk.	Momenteel wordt de grond als erf gebruikt
Beschrijf het beoogde gebruik van de gronden of het bouwwerk.	De eigen mest gaat er vergist worden het biogas wordt na een beperkte voorbehandeling ingevoed in het net.
Beschrijf de gevolgen van het beoogde gebruik voor de ruimtelijke ordening.	Binnen het bouwblok komt een silo te staan voor mono-mestvergisting.
Is het beoogde gebruik tijdelijk van aard?	☐ Ja ☑ Nee
Hebt u een rapport nodig waarin de archeologische waarde van het terrein dat zal worden verstoord in voldoende mate is vastgelegd?	☐ Ja ☑ Nee
Wordt er afgeweken van het exploitatieplan?	☐ Ja ☑ Nee

Omgevingsvergunning beperkte milieutoets

Inrichting of mijnbouwwerk oprichten of veranderen (Milieu)

1 Omgaan met Afvalstoffen

Welke milieutoets wilt u aanvragen (OBM)?

- ☐ Afvalwater - Een rioolwaterzuiveringsinstallatie wijzigen of uitbreiden (artikel 2.2a lid 1onder a Bor)
- ☐ Metaalrecycling - Een inrichting voor de opslag van Schroot, met inbegrip van autowrakken oprichten, wijzigen of uitbreiden (artikel 2.2a lid 1 onder b Bor)
- ☐ Autowrakken demonteren (artikel 2.2a lid 2 onder d Bor)
- ☐ Tweewielige motorvoertuigen demonteren (artikel 2.2.a lid 2 onder g Bor)
- ☐ Banden - Maximaal 10.000 ton van buiten de inrichting afkomstige banden van voertuigen opslaan (artikel 2.2a lid 2 onder c Bor)
- ☐ Afvalbrengstation - Uitvoeren van de gemeentelijke zorgplicht voor afvalbeheer op een daarvoor bestemde locatie, zoals een milieustraat, KCA-depot en andere gemeentelijke inrichtingen voor afvalbeheer (artikel 2.2a lid 2 onder a Bor)
- ☐ Medisch afval - Het opslaan van buiten de inrichting afkomstige infectueuze afvalstoffen, lichaamsdelen en organen, afvalstoffen van cytotoxische en cytostatische geneesmiddelen afkomstig van de gezondheidszorg bij mens en dier.(artikel 2.2a lid 2 onder b Bor)
- ☐ Kunststofafval - Opbulken (mengen) van maximaal 10.000 ton ingezameld kunststofafval niet zijnde voor materiaalhergebruik geschikt gemaakt kunststofafval door middel van extrusie en spuitgieten en/of handelingen die vallen onder de gemeentelijke zorgplicht voor de inzameling van huishoudelijk afval (artikel 2.2a lid 2 onder e Bor)
- ☐ Asbest - Het opslaan van ten hoogste 50 ton verwijderd asbest en verwijderde asbesthoudende producten, ontstaan bij werkzaamheden die buiten de inrichting zijn verricht door degene die de inrichting drijft (artikel 2.2a lid 2 onder h Bor)

2 Behandeling materialen en installaties

Welke milieutoets wilt u aanvragen (OBM)?

- ☐ Non-ferro metaal - Een installatie bestemd voor het smelten, met inbegrip van het legeren, van non-ferrometalen, met uitzondering van edele metalen, en met inbegrip van terugwinningsproducten oprichten, wijzigen of uitbreiden (artikel 2.2a lid 1 onder a Bor)
- ☐ Oppervlaktebehandeling - Een installatie bestemd voor de oppervlaktebehandeling van metalen en plastic materiaal door middel van een elektrolytisch of chemisch procedé oprichten, wijzigen of uitbreiden (artikel 2.2a lid 1 onder a Bor)
- ☐ Walsen - Een installatie bestemd voor verwerking van ferrometalen door warmwalsen, het smeden met hamers, of het aanbrengen van deklagen van gesmolten metaal oprichten, wijzigen of uitbreiden (artikel 2.2a lid 1 onder a Bor)
- ☐ Motorrevisie, luchtvaart - Testbanken voor motoren, turbines of reactoren of van installaties voor de bouw en reparatie van luchtvaartuigen oprichten, wijzigen of uitbreiden (artikel 2.2a lid 1 onder a Bor)
- ☐ Een spoorwegmaterieelfabriek oprichten, wijzigen of uitbreiden (artikel 2.2a lid 1 onder a Bor)
- ☐ Het binnen een inrichting verwerken van polyesterhars (artikel 2.2a lid 5 Bor)
- ☑ Mestvergisting - Een installatie voor het vergisten van uitsluitend dierlijke mest met een verwerkingscapaciteit van ten hoogste 25.000 kubieke meter per jaar of het uitbreiden van de capaciteit van de installatie of het uitbreiden van de opslagcapaciteit voor vergistingsgas of het wijzigen of uitbreiden van de bewerking van vergistingsgas (artikel 2.2a lid 8 Bor)
- ☐ Auto's - De oprichting, wijziging of uitbreiding van een installatie bestemd voor het vervaardigen van automobielen of automobielmotoren of het assembleren van automobielen (artikel 2.2.a lid 1 onder a)
- ☐ Textielbehandeling - De oprichting, wijziging of uitbreiding van een installatie bestemd voor de voorbehandeling of het verven van vezels of textiel (artikel 2.2.a lid 1 onder a Bor)

3 Energiesystemen

Welke milieutoets wilt u aanvragen (OBM)?

- ☐ Een windturbinepark oprichten, wijzigen of uitbreiden (artikel 2.2a lid 1 onder a Bor)
- ☐ Het installeren van een gesloten bodemenergiesysteem met een bodemzijdig vermogen van 70 kW of meer (artikel 2.2a lid 6 Bor)
- ☐ Het installeren van een gesloten bodemenergiesysteem met een bodemzijdig vermogen van minder dan 70 kW dat is gelegen binnen een interferentiegebied (artikel 2.2a lid 6 Bor)

4 Activiteiten

Welke milieutoets wilt u aanvragen (OBM)?

- ☐ Voeding- Genotmiddelen industrie - Een installatie voor de voedings- en genotmiddelenindustrie oprichten, wijzigen of uitbreiden (artikel 2.2a lid 1 onder a Bor)
- ☐ Mortel en Beton industrie - Handelingen met betrekking tot het vervaardigen van cementmortel, betonmortel of betonwaren, en/of het vervaardigen en bewerken van betonproducten (artikel 2.2a lid 2 onder f, lid 3 onder b, lid 4 onder b Bor)
- ☐ Veehouderij - Een installatie voor het fokken, mesten of houden van dieren oprichten, wijzigen of uitbreiden (artikel 2.2a lid 1 onder c tot en met i, en lid 4 onder a Bor)
- ☐ Opslag munitie bij defensie inrichtingen (artikel 2.2.a lid 7 Bor)
- ☐ Andere activiteit die aangewezen is in het BOR, maar niet voorkomt op deze keuzelijst

5 MER-plicht

Wordt voor de activiteit(en) de drempelwaarde zoals genoemd in kolom 2 van onderdeel D van de bijlage bij het Besluit milieueffectraportage (Besluit m.e.r.) overschreden?

- ☐ Ja
- ☐ Nee

6 Melding AIM

Bij de aanvraag van de omgevingsvergunning beperkte milieutoets hoort ook een melding in het kader van het Activiteitenbesluit. De melding kunt u opstellen via de AIM *(https://aimonline.nl/)*. Hoe wilt u de melding indienen?

- ☐ Ik doe de melding los met de AIM
- ☑ Ik doe de PDF van de melding als bijlage bij deze aanvraag
- ☐ Voor deze activiteit is geen melding Activiteitenbesluit nodig

Eventuele toelichting

-

Bijlagen

Formele bijlagen

Naam bijlage	Bestandsnaam	Type	Datum ingediend	Status document
melding_aimsessie_a-gxbyvraa20_pdf	melding_aimses-sie_agxbyvraa20-.pdf	Gegevens Handelen in str jd met regels ruimtelijke ordening Gegevens omgevingsvergunning beperkte milieutoets	21-06-2022	In behandeling
[redacted]	22.09f Bijlage 3 bij de [redacted]	Gegevens Handelen in str jd met regels ruimtelijke ordening Gegevens omgevingsvergunning beperkte milieutoets	21-06-2022	In behandeling

Cornelissen Consulting Services

Bijlage 3 bij de AIM
OBM
Realisatie mono-mestvergister [redacted]

Vegelinsweg 34
8501ZC Joure

OBM: Mono-mestvergisting

Datum: 5/5/2022

Opgesteld door: CCS Energie-advies B.V.

Projectleider: [redacted]

Colofon

Bibliotheekgegevens rapport:

OBM mono-mestvergister

[redacted]
Deventer, CCS B.V., 5/5/2022

Meer informatie over dit rapport is te verkrijgen bij:
[redacted])

CCS B.V. Energie-advies

Project CCS	22.09f
Archiefnummer CCS:	22.14 melding [redacted]

Verspreiding van CCS B.V. publicaties door:

CCS Energie-advies B.V.
Binnensingel 3
7411 PL Deventer
Tel: 0570 - 667000
E-mail: info@ccsenergieadvies.nl
Website: www.ccsenergieadvies.nl

Inhoud

INLEIDING **4**

1. GEGEVENS INRICHTING **5**

2. OMSCHRIJVING AANPASSINGEN **6**

3. BESTEMMINGSPLAN **7**

4. BESCHRIJVING INSTALLATIE **8**

5. BIOGASHUB **9**

6. OBM **10**

6.1. LOCATIE VERGISTER 10
6.2. RISICO CONTOUR 11
6.3. NTA 9766 11
6.4. EXPLOSIEVEILIGHEID BIJ (MONO)MESTVERGISTING / NRP 7910-1 12

7. CONCLUSIES **13**

Inleiding

In de gemeente Fryske Marren loopt een initiatief om vol in te zetten op mono-mestvergisting. Het doel is om op deze manier biogas te produceren en dit te gebruiken in de industrie en eventueel om woningen te verwarmen. Meerdere boeren met een vergistingsinstallatie zullen middels een biogasleiding met elkaar verbonden worden. Het biogas wordt daarna naar een afnemer gestuurd, die het gebruikt om hoogwaardige warmte te produceren.

Een mono-mestvergister moet natuurlijk vergund worden. De nationale overheid heeft via Infomill aangegeven dat dit kan via een Melding volgens het Activiteitenbesluit. Deze met moet vergezeld gaan met een OBM (Omgevingsvergunning Beperkte Milieutoets). Deze OBM wordt aangevraagd middels dit document.

In dit document worden de algemene zaken rondom het project omschreven, zoals de aanpassingen op de locatie, wat zegt het bestemmingsplan erover, hoe ziet de installatie eruit en wat houdt een biogashub in. In het laatste hoofdstuk vindt de toetsing plaats op de veiligheidsaspecten van de installatie, zoals dat dit aangegeven in de OBM mono-mestvergisting.

1. GEGEVENS INRICHTING

Inrichtingshouder en corresponde[redacted]
Statutaire naam
Adres:
Postcode en plaats:
Contactpersoon:
Telefoon:
Mobiel nummer:
Mailadres:

Vestigingsadres bedrijf

Handelsnaam:	[redacted]
Adres:	Vegelinsweg 34
Postcode en plaats	8501ZC Joure
Kadastrale ligging:	JRE00 - D - 4676
Vestigingsnummer:	[redacted]
Kamer van Koophandel nummer:	[redacted]

Figuur 1: Kadastrale ligging [Bron: BTG-viewer]

2. OMSCHRIJVING AANPASSINGEN

[redacted] is een bedrijf met 210 stuks melkvee. Het bedrijf opereert onder de meldingsplichtigheid.

De nieuwe ontwikkeling waarvoor in dit document een OBM wordt aangevraagd is dat er een mono-vergister wordt geplaatst. Het gaat hier om het vergisten van alleen dierlijke mest van het eigen melkvee.

Mono-mestvergisting valt onder de werkingssfeer van het Activiteitenbesluit milieubeheer indien de verwerkingscapaciteit van de installatie om de mest te vergisten maximaal 25.000 kubieke meter mest per jaar is.

In dit geval zal de installatie alleen bedrijfseigen mest vergisten. Er wordt dus geen mest van derden en co-producten aangevoerd. Bij een volledige stalbezetting is er een mest productie van 6.600 m^3 volgens de vergunning. Het bedrijf is grondgebonden. Alle mest wordt op eigen land aangewend. Dat zal straks ook gebeuren met het digestaat (vergiste mest).

Naast het plaatsen van de mestvergistingsinstallatie vinden er geen andere wijzigingen plaats op het bedrijf.

De aanpassing op het bedrijf betreft de bouw van een mono-mestvergister:

- Diameter: 18 meter
- Hoogte: 4 meter

Naast de vergister komt een container te staan met daarin de besturingsinstallatie. De hoogte vanaf maaiveld zal lager zijn dan 2 m.

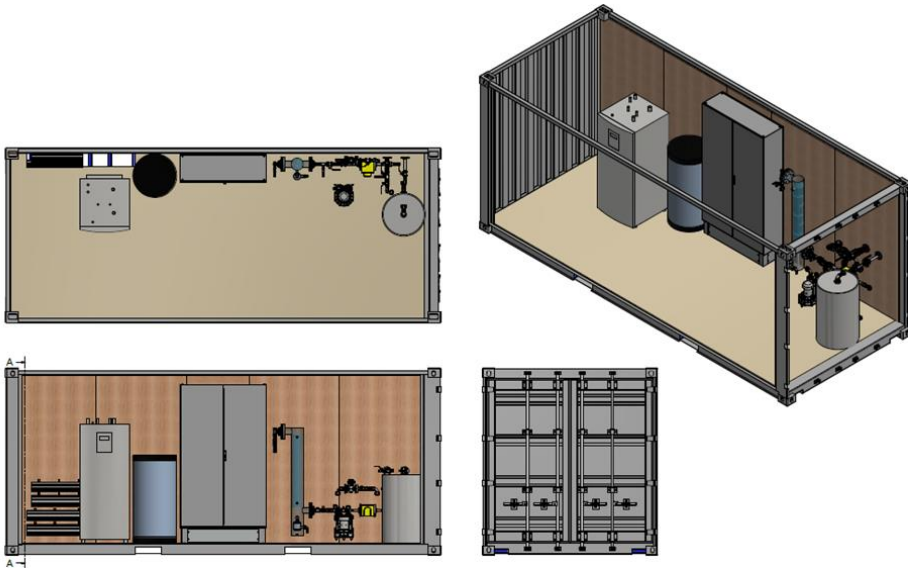

Figuur 2: Besturingscontainer

INPASSING IN HET LANDSCHAP

De installatie wordt zo ingericht dat het past binnen het landschap. Van tevoren wordt een inpassingsplan met de gemeente overlegd. Gedacht wordt aan een haag van inheemse struiken en planten die het zicht op de vergister deels wegneemt.

3. BESTEMMINGSPLAN

De realisatie en exploitatie van een mono-mestvergister voldoet aan het bestemmingsplan Buitengebied Noord -2017, dat op dit adres van toepassing is. Dit bestemmingsplan is vastgesteld (NL.IMRO.1940.BPBUI16BUITENGEB-VA01).

In het bestemmingsplan staat aangegeven dat mestverwerking in de vorm van agrarische biomassa vergisting is toegestaan, onder de volgende voorwaarden:

- van bedrijfseigen activiteit in het kader van mestvergisting wordt gesproken indien het opgewekt vermogen en de inkomsten van energieopwekking de schaal en inkomsten van de agrarische bedrijfsactiviteiten niet overstijgen;
- ten hoogste één vergistings-, vergassings- of verbrandingsinstallatie per agrarisch bedrijf is toegestaan;
- het verzoek om verlening van de omgevingsvergunning gepaard gaat met een voorstel tot landschappelijke inpassing van de installatie; het gebruik van de bebouwing is uitsluitend toegestaan indien de landschappelijke inpassing is uitgevoerd en instandgehouden conform het landschappelijk inpassingsplan;
- de installatie uit oogpunt van milieubelasting, infrastructuur en verkeersbelasting ter plaatse aanvaardbaar wordt geacht.

[Bron: Bestemmingsplan: Buitengebied noord 2017]

Bouwkundig worden mestvergistingsinstallaties (of vergelijkbare mestverwerkingsinstallaties) niet specifiek benoemd in het bestemmingsplan. Wel worden de volgende eisen voor(mest)silo's genoemd:

- de oppervlakte en inhoud van mestsilo's bedragen niet meer dan respectievelijk 750 m^2 en 2.500 m^3 per bedrijf;
- de bouwhoogte van mestsilo's bedraagt maximaal 5 m (exclusief afdekking) en van sleufsilo's maximaal 3 m, dan wel de bestaande bouwhoogte indien deze meer bedraagt;
- de bouwhoogte van torensilo's bedraagt niet meer dan 12 m dan wel de bestaande bouwhoogte indien deze meer bedraagt;

[Bron: Bestemmingsplan: Buitengebied noord 2017]

Deze aanvraag voldoet ruimschoots aan de eisen die gesteld worden in het bestemmingsplan:

- De inkomsten overstijgen niet die van de agrarische bedrijfsactiviteiten
- Maximaal één vergistings-, vergassings- of verbrandingsinstallatie per bedrijf
- Maximale bouwhoogte (exclusief het dubbel membraandak) 5 meter.
- Realisatie op het bouwblok.

4. BESCHRIJVING INSTALLATIE

In een mono-mestvergister wordt mest vergist zonder co-producten. Bij mestvergisting wordt een deel van de organische stof in de mest onder anaerobe omstandigheden afgebroken. Hierbij ontstaat biogas, wat een mengsel is van methaan (CH_4) en koolstofdioxide (CO_2). Biogas uit mest bestaat voor 55-60% uit methaan. Na de vergistingsstap wordt de vergiste mest (digestaat) opgeslagen en kan het net als drijfmest worden uitgereden op het land.

De energie die ontstaat uit vergisting is een duurzame bron waarvan de productie wordt gestimuleerd door de SDE++-subsidie. Deze subsidie onderscheidt grootschalige en kleinschalige vergisting. De grens ligt bij een geïnstalleerd vermogen van 400 kW. Kleinschalig is vaak gebonden aan de boerderij, grootschalige vergisting wordt meestal gecombineerd met mestverwerking. Hier is sprake van een kleinschalige installatie (< 400 kW).

Het methaan kan op verschillende manieren omgezet worden in energie:

- Warmte: het methaan wordt verbrand en de energie wordt nuttig ingezet in een proces (industrie, ruimteverwarming of mestverwerking).
- Elektriciteit en warmte: middels een WKK worden deze twee vormen van energie opgewekt. De warmte wordt nuttig toegepast.
- Groengas: het biogas wordt ontdaan van verontreinigingen en CO_2 en omgezet in groengas (biogas van aardgaskwaliteit). Dit wordt ingevoerd in het gasnet.

In dit geval is deze vergister onderdeel van een project, waarbij op verschillende locaties een mono-mestvergister wordt gebouwd. Het biogas dat wordt geproduceerd, wordt via een centrale leiding naar een industriële afnemer gevoerd, waar het wordt gebruikt voor de productie van warmte.

Een vergistingsinstallatie bestaat uit een geïsoleerde tank met daarop een flexibel dubbel membraandak. Het vergistingsproces vindt plaats bij een temperatuur van ongeveer 38 ^{0}C. In de vergisters wordt de mest gedurende een periode van ongeveer 40 dagen regelmatig geroerd met behulp van een propellermixer. Om het mengsel op temperatuur te houden, bevindt zich in de wand van de vergister een systeem van warmteleidingen, vergelijkbaar met vloerverwarming in huizen. De warmte hiervoor wordt geleverd door een warmtepomp, die warmte van het digestaat gebruikt en opwaardeert.

Het biogas is niet direct te gebruiken als energiedrager. Vaak bevat het teveel zwavel in de vorm van waterstofsulfide (H_2S). Dit wordt verwijderd door in de vergister een klein beetje lucht toe te dienen, dat reageert, waardoor het zwavel als vaste stof neerslaat op het digestaat. Daarna wordt het biogas nagereinigd in een actief koolfilter. Als het biogas over langere afstanden in een leidingwerk getransporteerd moet worden, moet het ook nog gedroogd worden. Dit is noodzakelijk om condens in de leiding te voorkomen. Het drogen gebeurt door het gas te koelen. Het systeem functioneert volledig automatisch. In geval van storingen krijgt de eigenaar een melding via de telefoon.

Een vergister bestaat uit de volgende onderdelen:

- Pompen voor de aanvoer van mest en de afvoer van digestaat.
- Een vergistingssilo.
- Randapparatuur als een warmtepomp, koolfilter en koeler.
- Elektra en besturing.

Naast de vergister bevindt zich een overkapping met daarin de warmtepomp, koolfilter en koeler en de schakelkast.

5. Biogashub

Deze installatie maakt deel uit van een groter project: Biogashub Joure. Het idee achter een hub is dat meerdere veehouders een mono-mestvergister plaatsen en dat deze vergisters middels een biogasleiding met elkaar verbonden worden. Het biogas gaat via een biogasleiding naar een bedrijf, die het direct kan inzetten ter vervanging van aardgas.

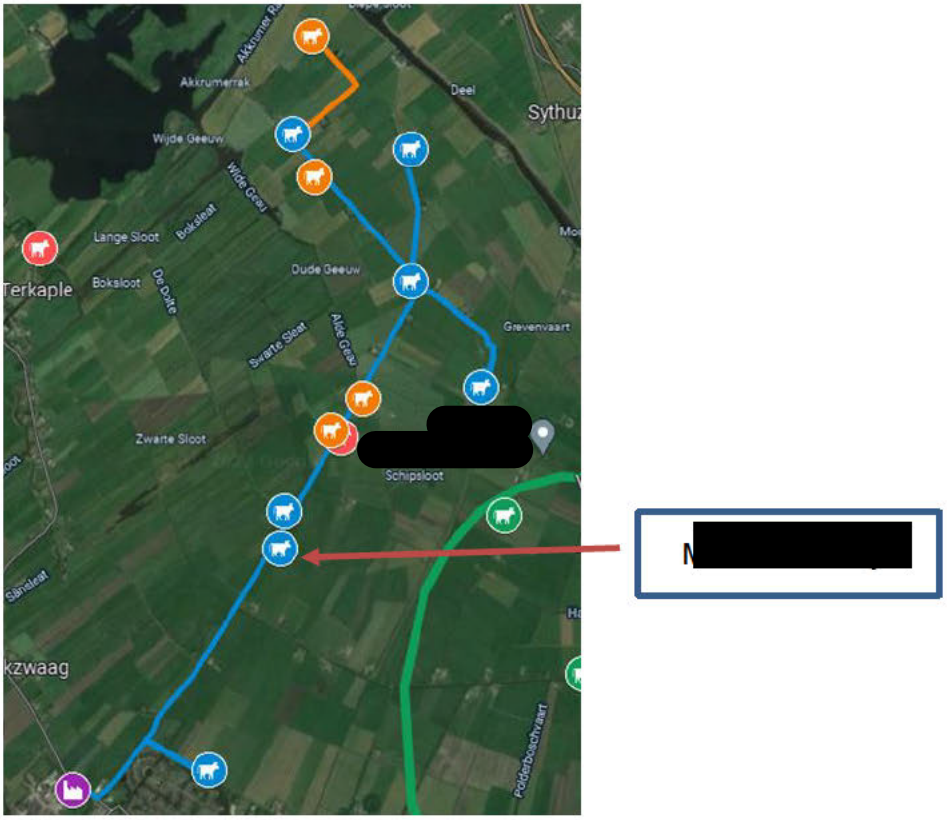

Figuur 3: Potentiële deelnemers aan het biogasnetwerk Joure

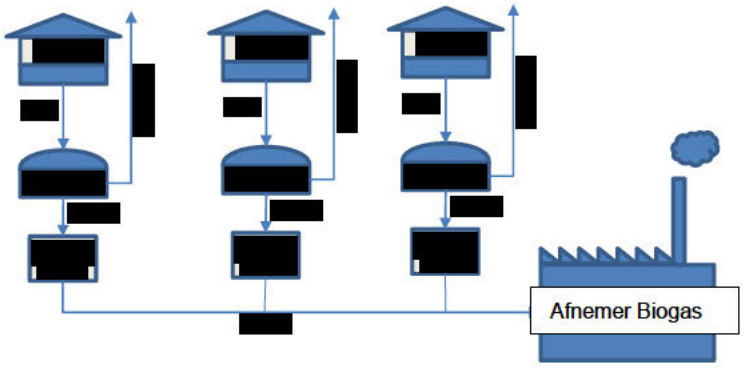

Figuur 4: Principe van de Biogashub

Voor de aanleg van het biogasnetwerk (leidingwerk) wordt een aparte vergunning aangevraagd. Deze wordt aangevraagd door de toekomstige netbeheerder.

6. OBM

Voor het oprichten en uitbreiden van een kleinschalige mestvergisting is een Omgevingsvergunning Beperkte Milieutoets (OBM) nodig [bron: Infomill]. Dit is van toepassing als voldaan wordt aan de volgende eisen:

- Het oprichten van een installatie voor het vergisten van uitsluitend dierlijke mest;
- Met een verwerkingscapaciteit van ten hoogste 25.000 kubieke meter per jaar.
- Het bedrijf mag geen IPPC-installatie zijn. Een IPPC is een industrieel bedrijf dat valt onder de Richtlijn industriële emissies (2010/75/EU).

Het project van [redacted] voldoet aan deze eisen.

De OBM toetst op het veiligheidsrisico van de installatie. Er wordt gelet op de risico-contour en de NTA 9766. In dit hoofdstuk worden de veiligheidsaspecten die van toepassing zijn op de OBM besproken.

6.1. Locatie vergister

De vergister komt binnen het bouwblok te staan. In de figuur hieronder is de voorgestelde locatie weergegeven ten opzichte van de boerderij.

Figuur 5: Locatie vergister

6.2. RISICO CONTOUR

De risico contour staat omschreven in het Activiteitenbesluit (Artikel 3.129f). Hierin staan aangeven dat de afstand tussen het midden van de gaszak met vergistingsgas en buiten de inrichting gelegen kwetsbare en beperkt kwetsbare objecten (bijvoorbeeld woonbebouwing) 50 m moet bedragen.

Figuur 6: Afstand tot naast gelegen woonbebouwing

In de buurt van de boerderij bevinden zich geen woonlocaties. In figuur 4 is een cirkel getekend met een diameter van 50 meter rondom de vergister. Hierbinnen vallen geen woningen.

6.3. NTA 9766

De vergistingsinstallatie moet gebouwd worden volgens de richtlijnen van de NTA 9766.

Er staat een nieuw voorschrift in de Activiteitenregeling: installaties voor monomestvergisting en vergistingsgasopwerking moeten voldoen aan **NTA 9766**. Dit document bevat veiligheidseisen voor het ontwerp, het beheer en het onderhoud.
Het gaat om zaken zoals een elektronisch monitoringssysteem, ontzwaveling van het gas en het stabiliseren van het digestaat.
De NTA 9766 is in juli 2014 gepubliceerd. Bestel de NTA 9766 bij de NEN.

Figuur 7: Omschr jving NTA 9766 [Bron Infomill]

Dit voorschrift bestaat al sinds 2014 en gesteld kan worden dat alle vergisters volgens deze norm gebouwd worden.

- **Monitoring**: Zowel de gaskwaliteit als het functioneren van de vergister wordt continu op afstand bewaakt. Daarnaast is de vergister onderdeel van een centraal monitoring systeem.
- **Ontzwaveling**: Op twee manieren wordt zwavelwaterstof bestreden. In de eerste plaats in de vergister zelf door ondermaats zuurstof toe te dienen. H_2S reageert dan tot elementair zwavel, dat neerslaat op het digestaat. Daarna vindt er een reiniging plaats in een actief koolfilter.
- **Stabilisatie:** Het digestaat wordt gestabiliseerd na vergisting, door het actief te koelen met behulp van een warmtewisselaar en een warmtepomp.

6.4. Explosieveiligheid bij (mono)mestvergisting / NRP 7910-1

Bij het vergistingsproces worden organische bestanddelen omgezet tot een brandbaar gas (biogas). Dit biogas bestaat voor 50-60 % methaan (CH_4). In een mengverhouding van 5-10% methaan en 90-95% lucht ontstaat een explosief mengsel. Als dit mengsel vervolgens ontstoken wordt, ontploft het.

Of er sprake is van explosiegevaar wordt beoordeeld in de Richtlijn NPR 7910-1. Het criterium voor toepassing van de richtlijn is onder andere de aanwezigheid van meer dan 50 kg aan brandbaar gas voor een installatie in de buitenlucht, en/of 5 kg brandbaar gas voor installaties in een gebouw. Er is in het algemeen meer dan 50 kg biogas aanwezig in de gasopvang van mestvergistingsinstallaties. Aangezien dat overeenkomt met een gasopslag van ongeveer 50 m^3. Vrijwel alle mestvergisters hebben een gasopslag van minimaal deze omvang. In dit geval is de gasopslag 330 m^3. Derhalve is de NPR 7910-1 van toepassing.

Voordat de installatie gebouwd wordt vindt er een risicoanalyse plaats en worden de ATmosphères EXplosibles (ATEX)-zones vastgesteld. Motoren en andere potentiële ontstekingsbronnen worden, voor zover ze binnen de zonering vallen, volgens de richtlijnen van ATEX 114 uitgevoerd.

Bronnen van potentiële gasemissie zijn het overdrukventiel en voor zover aanwezig, watersloten. Daarnaast wordt er een veiligheidszone van 1 m vanaf het aansluitpunt van het dak op de rand aangehouden. Geen van de potentiële bronnen zijn continue bronnen.

De watersloten en het overdrukventiel zijn veiligheidsvoorzieningen, die alleen in werking treden bij bepaalde calamiteiten. De aansluiting tussen het dubbel membraandak en de rand van de vergistersilo is gasdicht. Voor de zekerheid wordt hier toch rekening gehouden met een emissie. Al deze voorzieningen worden regelmatig gecontroleerd op gaslekkages.

Er is voldoende ruimte op en aan de vergister, om motoren buiten de ATEX-zone te houden.

7. CONCLUSIES

Het project voldoet aan alle eisen en voorwaarden die worden gesteld aan de OBM.

Notitie nummer: LB 22.09 C002f Datum: 15-08-2022
Titel: [redacted]

Aanvulling afwijking bestemmingsplan

Auteur: [redacted]
Ontvangers: [redacted],
De Fryske Marren.
[redacted]

Status: Vertrouwelijk

Inleiding

Voor het project Biogashub Joure heeft de [redacted]een melding aangevraagd voor het plaatsen van een mono-mestvergister. Voor de beoordeling met betrekking tot de afwijking op het bestemmingsplan, zijn er een aantal vragen gekomen. Deze worden in dit document beantwoord.

Bedrijfsgegevens

Inrichtingshouder en correspondentieadres

Statutaire naam
Adres:
Postcode en plaats:
Contactpersoon:
Telefoon:
Mobiel nummer:
Mailadres:

[redacted]

Vestigingsadres bedrijf

Handelsnaam:	[redacted]
Adres:	Vegelinsweg 34
Postcode en plaats	8501ZC Joure
Kadastrale ligging:	JRE00 - D - 4676
Vestigingsnummer:	[redacted]
Kamer van Koophandel nummer:	[redacted]

Afwijkingen bestemmingsplan

In het bestemmingsplan zijn de volgende voorwaarden opgenomen:

- Van bedrijfseigen activiteit in het kader van mestvergisting wordt gesproken indien het opgewekt vermogen en de inkomsten van energieopwekking de schaal en inkomsten van de agrarische bedrijfsactiviteiten niet overstijgen;
- Ten hoogste één vergistings-, vergassings- of verbrandingsinstallatie per agrarisch bedrijf is toegestaan;
- Het verzoek om verlening van de omgevingsvergunning gepaard gaat met een voorstel tot landschappelijke inpassing van de installatie; het gebruik van de bebouwing is uitsluitend toegestaan indien de landschappelijke inpassing is uitgevoerd en instandgehouden conform het landschappelijk inpassingsplan;
- De installatie uit oogpunt van milieubelasting, infrastructuur en verkeersbelasting ter plaatse aanvaardbaar wordt geacht.

Toelichting op het bestemmingsplan m.b.t. mestvergisting

Vermogen en inkomsten mono-mestvergisting en relatie tot het eigen bedrijf
Er is voor deze maatschap door voorliggende business case gemaakt de totale investeringskosten bedragen [redacted]. De vrije kasstroom van de vergister ligt rond de [redacted] per jaar. Dat is minder dan die van een melkveebedrijf van deze omvang.

Eén vergister per bedrijf: Er wordt op deze locatie één vergister geplaatst.

Landschappelijke inpassing
De vergister met besturingscontainer worden binnen het bouwblok geplaatst en bevinden zich op het erf naast de stal. Het geheel zal landschappelijk worden ingepast.

[redacted]

De vergister zelf bestaat uit een zwarte silo en een flexibel membraan dak van gebroken wit.

Milieubelasting
- Verkeersbewegingen: deze zullen niet toe- of afnemen, omdat er alleen bedrijfseigen mest wordt vergist. Doordat er de mest vergist wordt, zal het totale volume iets afnemen van 6.600 m^3 mest naar 6.350 m^3 digestaat.
- Methaanemissies: Deze zullen volgens het rapport van de WUR met 75% afnemen, omdat er verse mest vergist wordt.

Toelichting op het bestemmingsplan m.b.t. mestvergisting (zie tekening)
Oppervlakte < 750 m^2 en inhoud mestsilo's < 2.500 m^3: De silo heeft een diameter van 18 m en een hoogte van 4 m. De oppervlakte is dus 255 m^2 en de inhoud 1.015 m^3. Er bevindt zich op deze locatie geen andere mestsilo. De totale inhoud van de mestopslag in silo's blijft dus ruim onder de 2.500 m^3.

Bouwhoogte < 5 m (exclusief dakbedekking): De silo is 4 m hoog.

Toelichting afmetingen zeecontainer

De besturingsinstallatie, de warmtepomp en de biogasbehandeling (koeling en actief koolfilter) bevinden zich in een standaard zeecontainer. Deze heeft de volgende afmetingen:

- 5,9 x 2,4 x 2,4 m

[redacted]ainer wordt verdiept aangelegd, zodat deze zich beneden 2 m boven maaiveld bevindt.

De container bevindt zich naast de vergister (zie tekening).

[redacted]

Tekening vergister

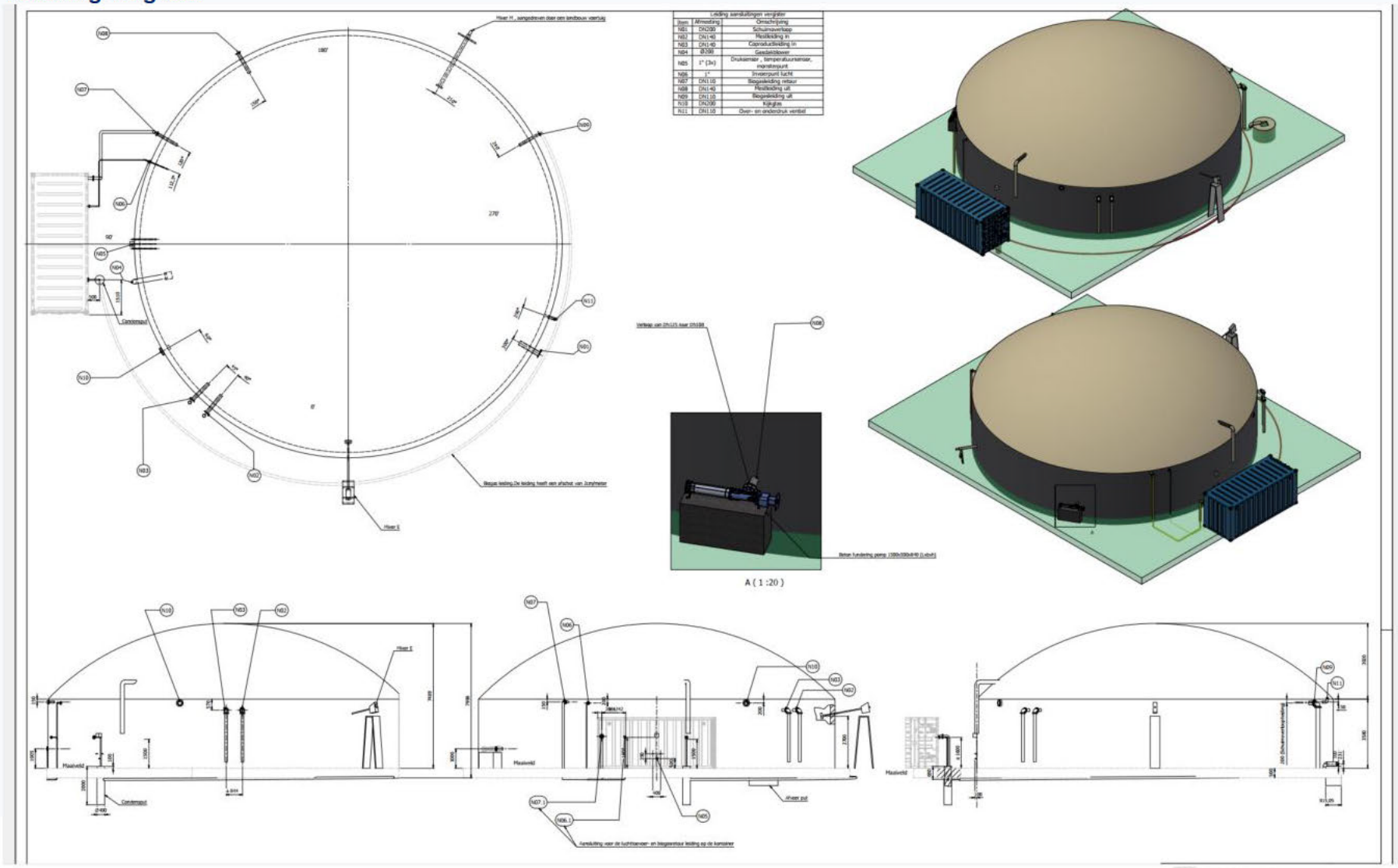

N		m

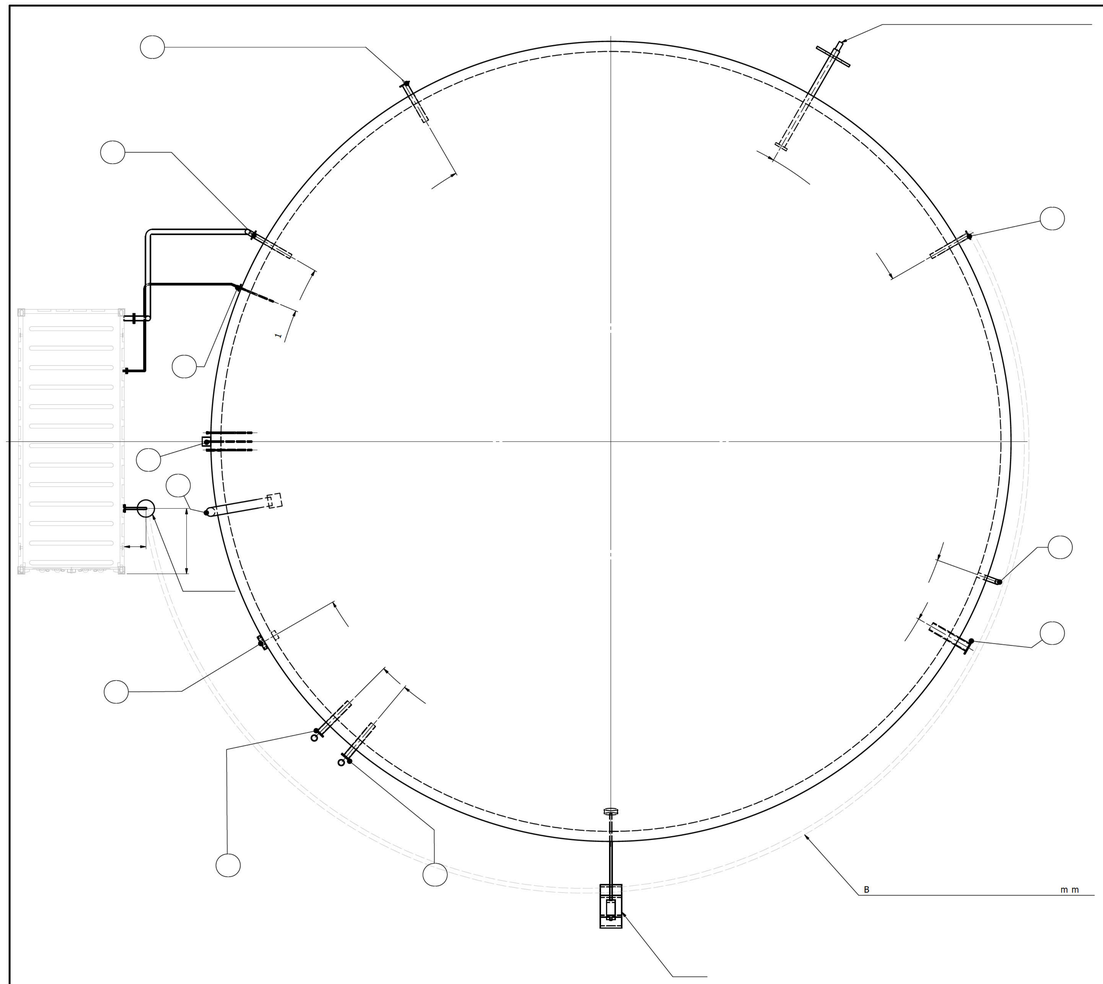

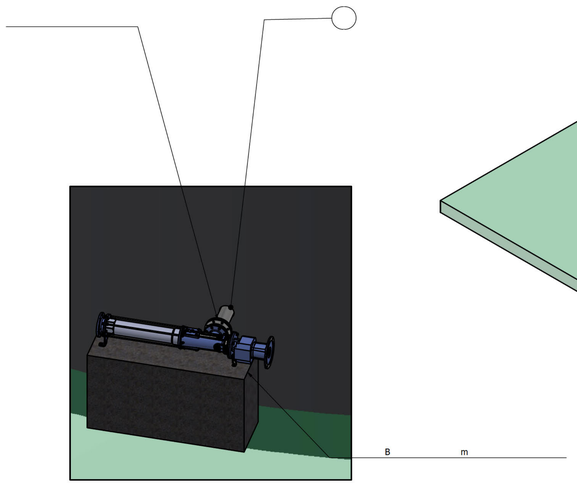

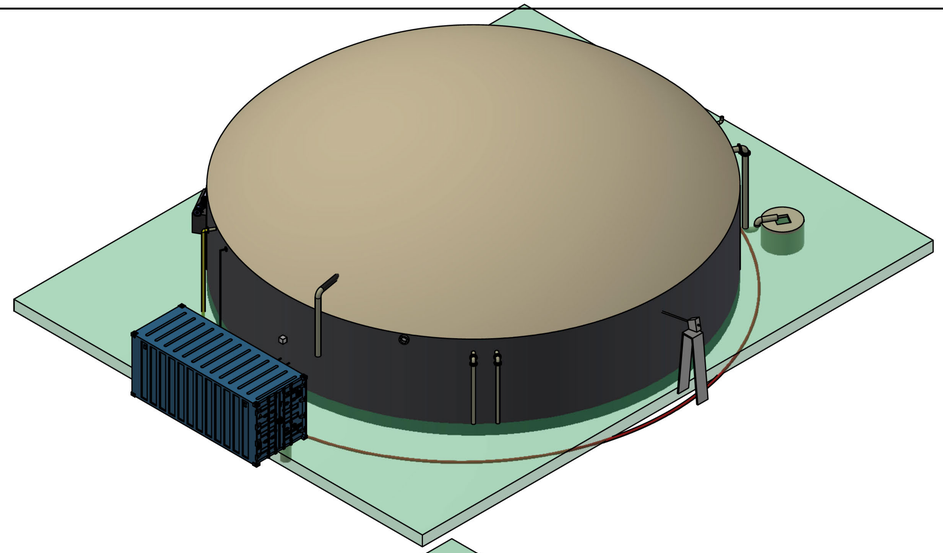

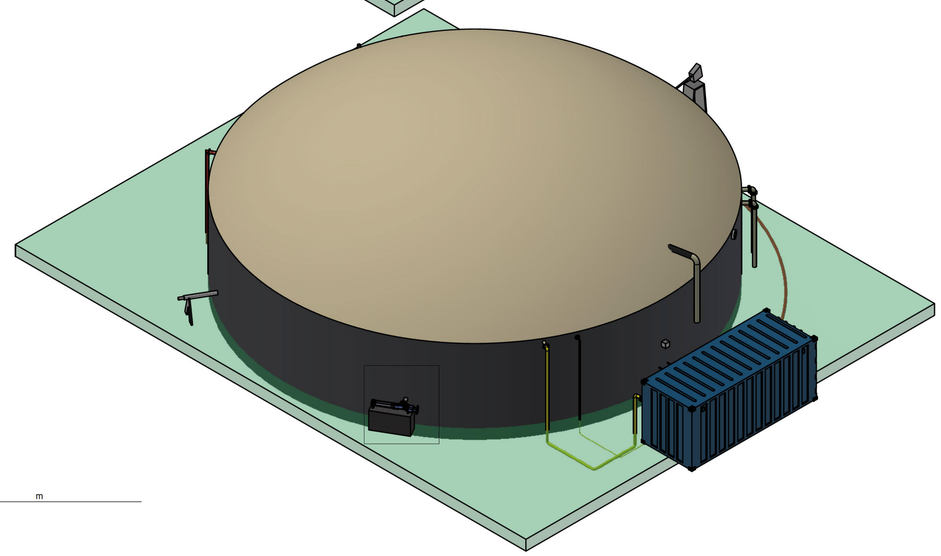

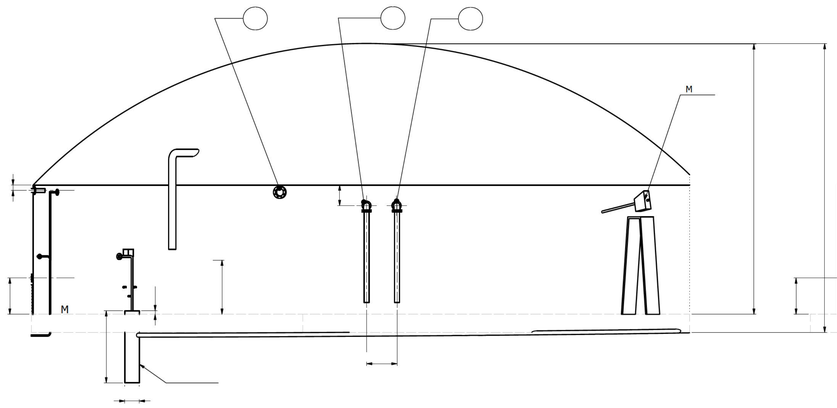

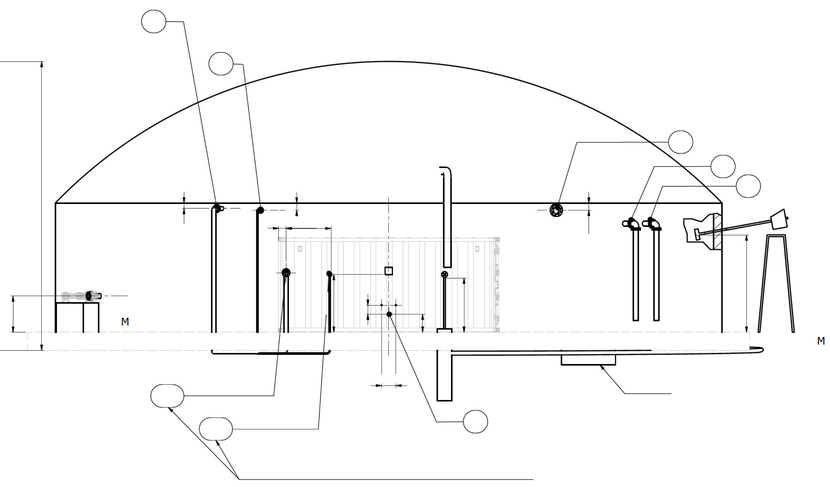

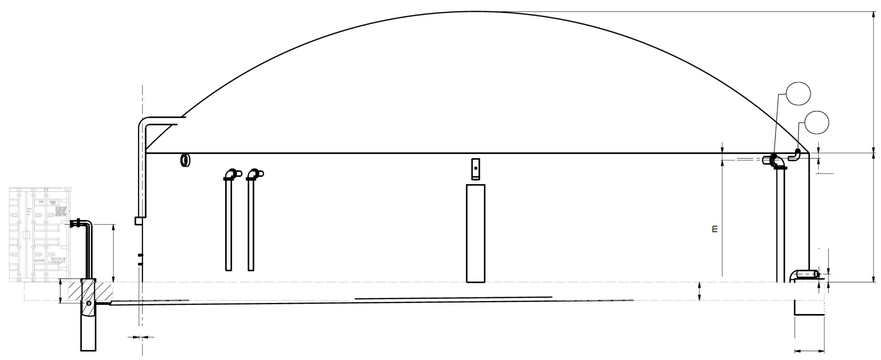

[redacted]

FUMO
Omgevingsdienst Fryslân

Postadres
Postbus 3347
8901 DH Leeuwarden

Bezoekadres
J.W. de Visserwei 10
9001 ZE Grou

(0566) 750 300
www.fumo.nl
info@fumo.nl

Gemeente De Fryske Marren
T.a.v. de heer [redacted]
Postbus 101
8501 AC Joure

Grou, 22 augustus 2022

Kenmerk : 2022-FUMO-0066331 / 2022-FUMO-0066330
Afdeling : Vergunningverlening en Specialistisch Advies
Behandeld door : [redacted]
Uw kenmerk : olo 7067405 / Agxbyvraa20

Betreft : Advies OBM en melding Activiteitenbesluit Maat-Hanje te Joure

Geachte heer [redacted]

Onlangs heeft u ons om een milieuadvies gevraagd met betrekking tot een aanvraag voor een omgevingsvergunning beperkte milieutoets (OBM).
De aanvraag is van Maatschap Maat-Hanje en betreft het veranderen van de inrichting gelegen aan Vegelinsweg 34 te Joure. De verandering ziet op de oprichting van een installatie voor het vergisten van uitsluitend dierlijke mest met een verwerkingscapaciteit van ten hoogste 25.000 kubieke meter per jaar. Voor deze aanvraag wordt de reguliere procedure gevolgd.

Wij adviseren u de omgevingsvergunning beperkte milieutoets te verlenen en de in de bijlage opgenomen overwegingen in de beschikking op te nemen.

Gelijktijdig met de aanvraag om de omgevingsvergunning is een melding ingediend in het kader van het Activiteitenbesluit milieubeheer. De beoordeling van de melding is in de overwegingen meegenomen.

U dient daarbij nog wel de geel gearceerde velden in te vullen.

Voor informatie kunt u contact opnemen met mevr. [redacted] van de FUMO, telefoonnummer [redacted].

Hoogachtend,

[redacted]
Afdelingshoofd Vergunningverlening en
Specialistisch Advies

Bijlage(n) Advies OBM en melding Activiteitenbesluit

BESLUIT

ONDERWERP

Dit besluit heeft betrekking op een aanvraag om een omgevingsvergunning beperkte milieutoets (OBM) ingediend op 21 juni 2022 door Maatschap Maat-Hanje voor het veranderen van de inrichting gelegen aan Vegelinsweg 34 te Joure.
De aanvraag ziet op de monovergisting van drijfmest.

BESLUIT

Wij besluiten, gezien de overwegingen die zijn opgenomen in deze vergunning en gelet op de Wet algemene bepalingen omgevingsrecht en de daarop betrekking hebbende uitvoeringsbesluiten en –regelingen:

- aan Maatschap Maat-Hanje, de omgevingsvergunning beperkte milieutoets te verlenen;
- dat de volgende delen van de aanvraag onderdeel uit te laten maken van deze vergunning:
  - Aanvraagformulier van 21 juni 2022;
  - Bijlage bij de AIM en OBM realisatie mono-mestvergister van 5 mei 2022, project 22.09f, opgesteld door CCS Energie-advies B.V;
  - Melding Activiteitenbesluit van 13 juni 2022, kenmerk Agxbyvraa20;
  - Aanvulling afwijking bestemmingsplan, van 15 augustus 2022, notitienummer LB 22.09 C002f.

ONDERTEKENING EN VERZENDING

Burgemeester en Wethouders van <gemeente>,

< Bevoegd gezag zelf bepalen>

RECHTSBESCHERMING EN INWERKINGTREDING

De bekendmaking van deze beschikking gebeurt door <wijze van bekendmaking>. De dag na de bekendmaking treedt de beschikking in werking. Binnen zes weken na de bekendmaking kunnen zowel u als belanghebbenden bezwaar maken bij <naam en adres instantie>. Het indienen van een bezwaarschrift stelt de werking van de beschikking niet uit. Als u of belanghebbenden niet willen dat de beschikking in werking is in afwachting van de bezwaarprocedure, kan een verzoek om een voorlopige voorziening worden gedaan bij de <naam en adres instantie>.

1. PROCEDURELE OVERWEGINGEN

1.1. Gegevens aanvraag

Op 21 juni 2022 is een aanvraag om een omgevingsvergunning beperkte milieutoets (OBM) ontvangen van Maatschap Maat-Hanje. De aanvraag heeft betrekking op de inrichting gelegen aan Vegelinsweg 34 te Joure. De aanvraag is geregistreerd onder olo-nummer 7067405.

De aanvrager vraagt toestemming voor een activiteit die behoort tot een bij de algemene maatregel van bestuur aangewezen categorie ‘activiteiten die van invloed kunnen zijn op de fysieke leefomgeving’, als bedoeld in artikel 2.1, lid 1, onder i van de Wet algemene bepalingen omgevingsrecht (Wabo), gelezen in samenhang met artikel 2.2a, lid 8 van het Besluit omgevingsrecht (Bor) voor zover deze activiteit plaatsvindt binnen een inrichting als bedoeld in artikel 1.1, lid 3 van de Wet milieubeheer.

Concreet gaat het hier om de oprichting van een installatie voor het vergisten van uitsluitend dierlijke mest met een verwerkingscapaciteit van ten hoogste 25.000 kubieke meter per jaar (kleinschalige monovergisting) waarvoor een OBM-plicht voor het aspect externe veiligheid geldt.

1.2. Bevoegd gezag

Wij zijn bevoegd gezag om te beslissen op de aanvraag om een omgevingsvergunning. Dit volgt uit artikel 2.4, eerste lid van de Wabo.

1.3. Volledigheid van de aanvraag

Wij zijn van oordeel dat de aanvraag voldoende informatie bevat voor een goede beoordeling van de gevolgen van de activiteit op de fysieke leefomgeving. De aanvraag is dan ook in behandeling genomen.

1.4. Procedure

Voor de voorbereiding van de beschikking is de reguliere voorbereidingsprocedure als bedoeld in titel 4.1 van de Algemene wet bestuursrecht (Awb) en paragraaf 3.2 van de Wabo gevolgd.

2. OVERWEGINGEN MILIEU

2.1. Projectbeschrijving

Het project waarvoor vergunning wordt gevraagd is als volgt te omschrijven:
- Het plaatsen en exploiteren van een mono-vergistingsinstallatie (vergisting van uitsluitend dierlijke mest met een jaarlijkse verwerkingscapaciteit van 6.600 ton bedrijfseigen rundveemest). Binnen de inrichting vindt geen biogasopwaardering plaats.

Het aantal dieren en de stalsystemen blijven ten opzichte van de vergunde situatie ongewijzigd.

2.2. Bestaande rechten

Voor de onderhavige inrichting is op 11 januari 2011 een melding op grond van het Besluit landbouw milieubeheer (thans: Activiteitenbesluit) gedaan voor het veranderen van de inrichting. Hierin worden de volgende aantallen dieren gemeld: 199 melkkoeien en 3 stieren.

2.3. Activiteitenbesluit milieubeheer

De onderhavige inrichting wordt aangemerkt als een inrichting type B als bedoeld in artikel 1.2 van het Activiteitenbesluit. Voor een inrichting type B geldt een meldingsplicht indien de inrichting wordt opgericht, veranderd of de werking van de inrichting wordt veranderd. De inrichting dient voorts aan de voorschriften uit het Activiteitenbesluit en de bijbehorende ministeriële regeling te voldoen.

Op 13 juni 2022 is een melding ingediend in het kader van het Activiteitenbesluit (kenmerk Agxbyvraa20).
Deze melding heeft betrekking op:
- Het realiseren van een mono-vergistingsinstallatie.

De melding voldoet aan de indieningsvereisten van het Activiteitenbesluit. Op grond van de inhoud van de melding zijn wij van mening dat met de gemelde activiteit kan worden voldaan aan de voorschriften van het Activiteitenbesluit en de Activiteitenregeling.
Deze melding maakt integraal deel uit de vergunningaanvraag.

De voorschriften voor het kleinschalig vergisten van uitsluitend dierlijke meststoffen staan in paragraaf 3.5.10 ‘Kleinschalig vergisten van uitsluitend dierlijke meststoffen’ van het Activiteitenbesluit en in paragraaf 3.5.8 ‘Kleinschalig vergisten van uitsluitend dierlijke meststoffen’ van de Activiteitenregeling. Voor de opslag van de met het proces vrijkomende (stabiel) restproduct gelden de voorschriften uit de paragrafen 3.4.5 ‘Opslaan van agrarische bedrijfsstoffen’ en 3.4.6 ‘Opslaan van drijfmest en digestaat’.

3. INHOUDELIJKE OVERWEGINGEN MILIEU

Voor een aantal activiteiten uit het Activiteitenbesluit hebben bedrijven toestemming van het bevoegd gezag nodig voordat met de activiteiten mag worden gestart. Deze “toestemming vooraf” wordt omgevingsvergunning beperkte milieutoets (OBM) genoemd.
Het doel van de OBM is dat het bevoegd gezag vooraf instemt met het van start gaan van een specifieke activiteit op een specifieke locatie. De OBM bestaat uit een toestemming of een weigering. Op grond van artikel 5.13a van het Bor mogen aan de OBM geen voorschriften worden verbonden. De van toepassing zijnde voorschriften vloeien voort uit het Activiteitenbesluit.

Voor het oprichten van een monovergister is een OBM voor het aspect externe veiligheid nodig. Het bevoegd gezag moet in dit geval een lokale toets uitvoeren om te beoordelen of deze activiteit om reden als veiligheidsrisico ingepast kan worden in de lokale situatie. De OBM wordt geweigerd (artikel 5.13b lid 11 van het Bor) als de activiteit een te groot veiligheidsrisico leidt. Hierbij worden in ieder geval betrokken:

- de ligging van de risicocontour;
- de invloed van risicovolle activiteiten in de omgeving op de installatie, en
- de kans op gevolgen van incidenten bij de installatie en de mogelijke gevolgen daarvan voor de leefomgeving.

Wij hebben de aangevraagde activiteit aan dit kader getoetst. Daarover merken wij het volgende op.

1. De ligging van de risicocontour

Binnen de inrichting wordt door de vergisting van (rundvee)mest biogas gevormd. Het vergistingsgas (biogas) wordt opgevangen in een gas(opslag)zak die zich boven de mestvergister bevindt.
De gaszak heeft een inhoud van circa 530 m^3.

Op grond van artikel 3.129f van het Activiteitenbesluit dient een veiligheidsafstand van 50 meter, gerekend vanaf het midden van de gaszak tot een kwetsbare of beperkt kwetsbare objecten, te worden aangehouden. Binnen een zone van 50 meter rondom de gaszak is geen object als zodanig aangemerkt.

Het bevoegd gezag is verplicht relevante gegevens van risicovolle inrichtingen in te voeren in het Register risicosituaties gevaarlijke stoffen (hierna: het Risicoregister). Er is een registratieplicht voor risicovolle situaties op grond van artikel 12.12 van de Wet milieubeheer, nader uitgewerkt in het Registratiebesluit externe veiligheid. Tevens is er een dergelijke verplichting op grond van artikel 45 van de Wet veiligheidsregio’s, nader uitgewerkt in de (Ministeriële) Regeling provinciale risicokaart. Om te bepalen wanneer een inrichting Risicokaart-relevant is, wordt gebruik gemaakt van de Leidraad Risico Inventarisatie-deel Gevaarlijke Stoffen (LRI-GS) en de daarin opgenomen drempelwaardentabel. De drempelwaarden geven aan wanneer een Stationaire Risicosituatie met gevaarlijke stoffen een zodanig 'Verhoogd Gevaar' heeft dat deze dient te worden gepresenteerd op de publieke Risicokaart.

De in de inrichting aanwezige biogasopslag (gaszak) heeft een inhoud die groter is dan de drempelwaarde “Risicokaart-relevant voor categorie N8 – Overige gevaarlijke gassen (> 20.000 liter)”. Hiermee is deze opslag Risicokaart-relevant en dient in het Risicoregister te worden opgenomen.

Hieronder is de risicocontour weergegeven zoals wij op de Risicokaart hebben gepubliceerd.

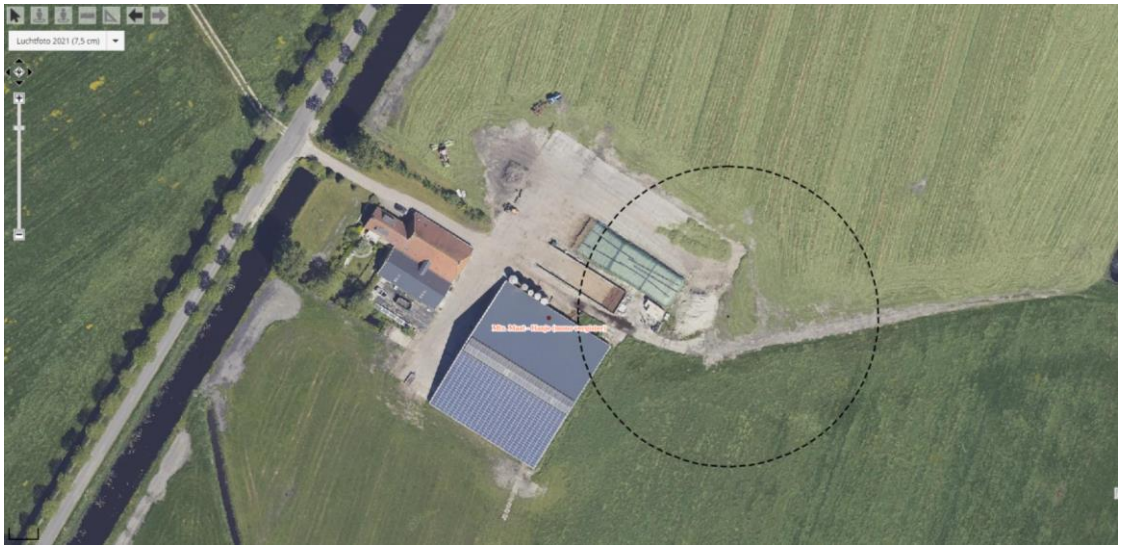

Fig. Risicocontour conform BKL-BAL-AB (50 m)

Hieruit blijkt dat de contour gedeeltelijk buiten de inrichtingsgrens is gelegen. Daar waar deze contour deels over de inrichtingsgrens reikt, is de bestemming agrarisch of groen. Binnen dit gedeelte van de contour liggen geen kwetsbare of beperkt kwetsbare objecten en deze worden conform het bestemmingsplan ook niet mogelijk gemaakt.
Geconcludeerd kan worden dat de biogasopslag en de daarmee gepaarde risicocontour geen belemmering vormt voor het verlenen van deze vergunning.

2. De invloed van risicovolle activiteiten in de omgeving op de installatie

Binnen de onderhavige inrichting vinden slechts activiteiten ten behoeve van de melkveehouderij plaats. Bij naleving van hier van toepassing zijnde voorschriften uit het Activiteitenbesluit zijn er geen negatieve en/of significante effecten van deze activiteiten op de biogasinstallatie te verwachten.

Daarnaast zijn in de directe omgeving van de inrichting geen bedrijven gevestigd waar risicovolle activiteiten plaatsvinden. De dichtstbij gelegen inrichting betreft de veehouderij aan Vegelinsweg 21 te Joure gelegen op een afstand van circa 300 meter vanaf het midden van de gaszak.

Gezien de afstand van inrichtingen en risicovolle activiteiten in de omgeving tot de vergistingsinstallatie is het niet aannemelijk dat onaanvaardbare gevolgen voor de leefomgeving zich zullen voordoen.

3. De kans op gevolgen van incidenten bij de installatie en de mogelijke gevolgen daarvan voor de leefomgeving.

Aan het vergisten van dierlijke meststoffen zijn risico's verbonden. Het vergistingsgas (biogas) dat hierbij wordt geproduceerd is een licht ontvlambaar gasmengsel, waardoor een (explosieve) verbranding kan voorkomen. Incidenten en ongevallen bij een vergistingsinstallatie kunnen leiden tot gevaarlijke situaties dicht bij de installatie (arbeidsveiligheid) en/of tot overlast bij omwonenden.

De onderhavige vergistingsinstallatie bevindt zich op een afstand van meer dan 300 meter tot woningen van derden en andere kwetsbare objecten. Op de inrichting zelf zijn ook geen voorzieningen getroffen voor overnachtingen voor derden. Gezien de locatiekeuze kunnen wij concluderen dat de risico's voor de omgeving beperkt zijn.

De risico's op de korte afstand van de installatie (arbeidsveiligheid) zijn hier vooral van belang. De vergistingsinstallatie moet voldoen aan NTA 9766. Dit document bevat veiligheidseisen voor het ontwerp, het beheer en het onderhoud. Het gaat om aspecten zoals een elektronisch monitoringssysteem, ontzwaveling van het gas en het stabiliseren van het digestaat.

Tevens is op de installatie ATEX 137 van toepassing. Op grond hiervan is een bedrijf verplicht een explosieveiligheidsdocument op te stellen om tot een explosieveilige werkomgeving te komen. Wanneer werknemers veilig kunnen werken in de directe nabijheid van de installatie is daarmee tevens de veiligheid buiten de inrichting voldoende geborgd.

Het voorkomen van een (explosieve) verbanding en het beperken van eventuele gevolgen van een calamiteit is voldoende ondervangen door de voorschriften uit het Activiteitenbesluit en de Activiteitenregeling waaraan de vergistingsinstallatie moet voldoen.

4. CONCLUSIE

Vanuit het toetsingskader dat betrekking heeft op een OBM, zijn er ten aanzien van de aangevraagde activiteit geen redenen om de omgevingsvergunning te weigeren.

DE FRYSKE MARREN

De Fryske Marren
Postbus 101, 8500 AC Joure
Herema State 1, 8501 AA Joure
t 14 05 14
e info@defryskemarren.nl
i www.defryskemarren.nl

[redacted]
Vegelinsweg 29
8467 SN VEGELINSOORD

Joure, 23 augustus 2022
Verzonden: 23 augustus 2022

Ons kenmerk : OV 20220414/70655417
Uw kenmerk : 22.09d
In behandeling bij : [redacted]
Bijlage(n) : in document aangegeven

Onderwerp: verlening omgevingsvergunning

Beste meneer [redacted]

U heeft vergunning aangevraagd voor het bouwen van een mono-mestvergister op de locatie Vegelinsweg 21 te Vegelinsoord. Deze aanvraag hebben wij ontvangen op 20 juni 2022.

Verlening vergunning
Wij hebben besloten de vergunning te verlenen. Het gaat om de volgende in de Wet algemene bepalingen omgevingsrecht (Wabo) omschreven activiteit(en):
- afwijken bestemmingsplan (binnenplans)
- OBM beperkte milieutoets

Dit besluit is genomen op basis van de artikelen 2.1 en 2.2 en paragraaf 2.3 van de Wabo.

Aan deze vergunning zijn voorschriften verbonden. Bij de uitvoering van het project moet hieraan worden voldaan.

De volgende documenten maken deel uit van dit besluit:
- 7065417_1655731246191_publiceerbareaanvraag.pdf
- 7065417_1655731195941_22.09d_bijlage_3_bij_de_aim_-_[redacted].pdf (m.u.v. de vermelde dieraantallen)
- 7065417_1660910802529_lb_22.09_not_c_002d_toelichting_bestemmingsplan[redacted].pdf
- 7065417_1660910836218_1590-22009-005_vergister_d14.pdf

Beoordeling
Bij de besluitvorming is de reguliere voorbereidingsprocedure toegepast. Deze procedure staat beschreven in paragraaf 3.2 van de Wabo.

De beslistermijn is vanaf 21 juli 2022 met 2 weken opgeschort omdat er nog aanvullende/aangepaste gegevens ingediend moesten worden, overeenkomstig artikel 4:15 van de Algemene wet bestuursrecht (Awb). De gegevens zijn ontvangen op 19 augustus 2022.

Wij hebben gebruikgemaakt van de mogelijkheid om de beslistermijn met maximaal zes weken te verlengen, overeenkomstig artikel 3.9, lid 2 van de Wabo.

Handelen in strijd met regels ruimtelijke ordening
Het plan is in strijd met het bestemmingsplan. Het plan voldoet niet aan artikel 3, “agrarisch” van het ter plaatse geldende bestemmingsplan Buitengebied Noord - 2017 . Op grond van artikel 3.5.2 onder c is het gebruik van gronden en bouwwerken ten behoeve van mestvergisting strijdig.

Op grond van artikel 2.12, lid 1, onder a, sub 1 Wabo en artikel 3.6.5, van het bestemmingsplan kan hiervan worden afgeweken, voor zover:

a. deze ten dienste staan van of verband houden met de bedrijfseigen agrarische activiteiten;
b. ten hoogste één vergistings-, vergassings- of verbrandingsinstallatie per agrarisch bedrijf is toegestaan;
c. deze activiteiten ondergeschikt zijn aan de agrarische bedrijfsvoering;
d. het verzoek om verlening van de omgevingsvergunning gepaard gaat met een voorstel tot landschappelijke inpassing van de installatie; het gebruik van de bebouwing is uitsluitend toegestaan indien de landschappelijke inpassing is uitgevoerd en instandgehouden conform het landschappelijk inpassingsplan;
e. de installatie uit oogpunt van milieubelasting, infrastructuur en verkeersbelasting ter plaatse aanvaardbaar wordt geacht

Uit de toelichting van de aanvraag blijkt dat hieraan voldaan wordt. De mono-mestvergister wordt geplaatst binnen het bouwvlak. Het perceel ligt in het buitengebied van onze gemeente. Er zijn geen directe buren, waardoor er geen strijd is met het de woonsituatie en de gebruiksmogelijkheden van aangrenzende gronden. Gelet op de plaatsing van de mestvergister in het achtererfgebied en te midden van de bestaande bebouwing in combinatie met de weidse omgeving wordt er geen afbreuk gedaan aan het straat- en bebouwingsbeeld, de landschappelijke en natuurlijke waarden. Een specifiek inpassingsplan is dan ook niet noodzakelijk. De plaatsing van de mono-mestvergister zorgt niet voor aantrekkende verkeersbewegingen, aangezien het enkel gaat om bedrijfseigen mestvergisting. Er wordt dan ook geen afbreuk gedaan aan de verkeersveiligheid en sociale veiligheid.

Het plan wordt vanuit ruimtelijk en planologisch oogpunt acceptabel bevonden en is niet in strijd met een goede ruimtelijke ordening.

Veranderen van een inrichting – OBM
Voor een aantal activiteiten uit het Activiteitenbesluit hebben bedrijven toestemming van het bevoegd gezag nodig voordat met de activiteiten mag worden gestart. Deze “toestemming vooraf” wordt omgevingsvergunning beperkte milieutoets (OBM) genoemd.

Het doel van de OBM is dat het bevoegd gezag vooraf instemt met het van start gaan van een specifieke activiteit op een specifieke locatie. De OBM bestaat uit een toestemming of een weigering. Op grond van artikel 5.13a van het Bor mogen aan de OBM geen voorschriften worden verbonden.
De van toepassing zijnde voorschriften vloeien voort uit het Activiteitenbesluit.

Voor het oprichten van een monovergister is een OBM voor het aspect externe veiligheid nodig. Het bevoegd gezag moet in dit geval een lokale toets uitvoeren om te beoordelen of deze activiteit om reden als veiligheidsrisico ingepast kan worden in de lokale situatie. De OBM wordt geweigerd (artikel 5.13b lid 11 van het Bor) als de activiteit een te groot veiligheidsrisico leidt. Hierbij worden in ieder geval betrokken:

- de ligging van de risicocontour;

- de invloed van risicovolle activiteiten in de omgeving op de installatie, en
- de kans op gevolgen van incidenten bij de installatie en de mogelijke gevolgen daarvan voor de leefomgeving.

Wij hebben de aangevraagde activiteit aan dit kader getoetst. In de bijlage “Beoordeling aangevraagde activiteit milieu (OBM)” lichten wij dit nader toe. Vanuit het toetsingskader dat betrekking heeft op de aangevraagde verandering van de inrichting kan worden geconcludeerd, dat de omgevingsvergunning verleend kan worden.

Inwerkingtreding
Dit besluit treedt in werking met ingang van de dag nadat de vergunning aan u is verzonden.

Nadere informatie
Lees ook de bijlage ‘Overige informatie’. Hierin staat onder meer welke kosten aan deze vergunning verbonden zijn.
Heeft u nog vragen, dan kunt u contact opnemen met de behandelend ambtenaar via telefoonnummer 14 05 14 of e-mail info@defryskemarren.nl.

Met vriendelijke groet,

namens burgemeester en wethouders van De Fryske Marren,

[redacted]

23 08 2022
medewerker cluster vergunningen

Beoordeling aangevraagde activiteit milieu (OBM)
behorende bij omgevingsvergunning OV 20220414/70655417

1. PROCEDURELE OVERWEGINGEN

1.1. Gegevens aanvraag
Op 20 juni 2022 is een aanvraag om een omgevingsvergunning beperkte milieutoets (OBM) ontvangen van [redacted] De aanvraag heeft betrekking op de inrichting gelegen aan Vegelinsweg 29 te Vegelinsoord. De aanvraag is geregistreerd onder olo-nummer 7065417.

De aanvrager vraagt toestemming voor een activiteit die behoort tot een bij de algemene maatregel van bestuur aangewezen categorie 'activiteiten die van invloed kunnen zijn op de fysieke leefomgeving', als bedoeld in artikel 2.1, lid 1, onder i van de Wet algemene bepalingen omgevingsrecht (Wabo), gelezen in samenhang met artikel 2.2a, lid 8 van het Besluit omgevingsrecht (Bor) voor zover deze activiteit plaatsvindt binnen een inrichting als bedoeld in artikel 1.1, lid 3 van de Wet milieubeheer.

Concreet gaat het hier om de oprichting van een installatie voor het vergisten van uitsluitend dierlijke mest met een verwerkingscapaciteit van ten hoogste 25.000 kubieke meter per jaar (kleinschalige monovergisting) waarvoor een OBM-plicht voor het aspect externe veiligheid geldt.

1.2. Bevoegd gezag
Wij zijn bevoegd gezag om te beslissen op de aanvraag om een omgevingsvergunning. Dit volgt uit artikel 2.4, eerste lid van de Wabo.

1.3. Volledigheid van de aanvraag
Wij zijn van oordeel dat de aanvraag voldoende informatie bevat voor een goede beoordeling van de gevolgen van de activiteit op de fysieke leefomgeving. De aanvraag is dan ook in behandeling genomen.

2. OVERWEGINGEN MILIEU

2.1. Projectbeschrijving
Het project waarvoor vergunning wordt gevraagd is als volgt te omschrijven:
- Het plaatsen en exploiteren van een mono-vergistingsinstallatie (vergisting van uitsluitend dierlijke mest met een jaarlijkse verwerkingscapaciteit van 4.500 ton bedrijfseigen rundveemest).
  Binnen de inrichting vindt geen biogasopwaardering plaats.

Het aantal dieren en de stalsystemen blijven ten opzichte van de vergunde situatie ongewijzigd.

2.2. Bestaande rechten
Voor de onderhavige inrichting is op 23 februari 2012 een melding op grond van het Besluit landbouw milieubeheer (thans: Activiteitenbesluit) gedaan voor het veranderen van de inrichting. Hierin worden de volgende aantallen dieren gemeld: 164 melkkoeien en 114 stuks vrouwelijk jongvee.

2.3. Activiteitenbesluit milieubeheer
De onderhavige inrichting wordt aangemerkt als een inrichting type B als bedoeld in artikel 1.2 van het Activiteitenbesluit. Voor een inrichting type B geldt een meldingsplicht indien de inrichting wordt opgericht, veranderd of de werking van de inrichting wordt veranderd. De inrichting dient voorts aan de voorschriften uit het Activiteitenbesluit en de bijbehorende ministeriële regeling te voldoen.

Op 13 juni 2022 is een melding ingediend in het kader van het Activiteitenbesluit (kenmerk Agxcawdsh7v). Deze melding heeft betrekking op:

- Het realiseren van een mono-vergistingsinstallatie.

De melding voldoet aan de indieningsvereisten van het Activiteitenbesluit. Op grond van de inhoud van de melding zijn wij van mening dat met de gemelde activiteit kan worden voldaan aan de voorschriften van het Activiteitenbesluit en de Activiteitenregeling.
Deze melding maakt integraal deel uit de vergunningaanvraag.

De voorschriften voor het kleinschalig vergisten van uitsluitend dierlijke meststoffen staan in paragraaf 3.5.10 'Kleinschalig vergisten van uitsluitend dierlijke meststoffen' van het Activiteitenbesluit en in paragraaf 3.5.8 'Kleinschalig vergisten van uitsluitend dierlijke meststoffen' van de Activiteitenregeling. Voor de opslag van de met het proces vrijkomende (stabiel) restproduct gelden de voorschriften uit de paragrafen 3.4.5 'Opslaan van agrarische bedrijfsstoffen' en 3.4.6 'Opslaan van drijfmest en digestaat'.

3. INHOUDELIJKE OVERWEGINGEN MILIEU

Voor een aantal activiteiten uit het Activiteitenbesluit hebben bedrijven toestemming van het bevoegd gezag nodig voordat met de activiteiten mag worden gestart. Deze "toestemming vooraf" wordt omgevingsvergunning beperkte milieutoets (OBM) genoemd.
Het doel van de OBM is dat het bevoegd gezag vooraf instemt met het van start gaan van een specifieke activiteit op een specifieke locatie. De OBM bestaat uit een toestemming of een weigering. Op grond van artikel 5.13a van het Bor mogen aan de OBM geen voorschriften worden verbonden.
De van toepassing zijnde voorschriften vloeien voort uit het Activiteitenbesluit.

Voor het oprichten van een monovergister is een OBM voor het aspect externe veiligheid nodig. Het bevoegd gezag moet in dit geval een lokale toets uitvoeren om te beoordelen of deze activiteit om reden als veiligheidsrisico ingepast kan worden in de lokale situatie. De OBM wordt geweigerd (artikel 5.13b lid 11 van het Bor) als de activiteit een te groot veiligheidsrisico leidt. Hierbij worden in ieder geval betrokken:

- de ligging van de risicocontour;
- de invloed van risicovolle activiteiten in de omgeving op de installatie, en
- de kans op gevolgen van incidenten bij de installatie en de mogelijke gevolgen daarvan voor de leefomgeving.

Wij hebben de aangevraagde activiteit aan dit kader getoetst. Daarover merken wij het volgende op.

1. De ligging van de risicocontour

Binnen de inrichting wordt door de vergisting van (rundvee)mest biogas gevormd. Het vergistingsgas (biogas) wordt opgevangen in een gas(opslag)zak die zich boven de mestvergister bevindt.
De gaszak heeft een inhoud van circa 250 m^3.

Op grond van artikel 3.129f van het Activiteitenbesluit dient een veiligheidsafstand van 50 meter, gerekend vanaf het midden van de gaszak tot een kwetsbare of beperkt kwetsbare objecten, te worden aangehouden. Binnen een zone van 50 meter rondom de gaszak is geen object als zodanig aangemerkt.

Het bevoegd gezag is verplicht relevante gegevens van risicovolle inrichtingen in te voeren in het Register risicosituaties gevaarlijke stoffen (hierna: het Risicoregister). Er is een registratieplicht voor risicovolle situaties op grond van artikel 12.12 van de Wet milieubeheer, nader uitgewerkt in het Registratiebesluit

externe veiligheid. Tevens is er een dergelijke verplichting op grond van artikel 45 van de Wet veiligheidsregio's, nader uitgewerkt in de (Ministeriële) Regeling provinciale risicokaart.
Om te bepalen wanneer een inrichting Risicokaart-relevant is, wordt gebruik gemaakt van de Leidraad Risico Inventarisatie-deel Gevaarlijke Stoffen (LRI-GS) en de daarin opgenomen drempelwaardentabel. De drempelwaarden geven aan wanneer een Stationaire Risicosituatie met gevaarlijke stoffen een zodanig 'Verhoogd Gevaar' heeft dat deze dient te worden gepresenteerd op de publieke Risicokaart.

De in de inrichting aanwezige biogasopslag (gaszak) heeft een inhoud die groter is dan de drempelwaarde "Risicokaart-relevant voor categorie N8 – Overige gevaarlijke gassen (> 20.000 liter)". Hiermee is deze opslag Risicokaart-relevant en dient in het Risicoregister te worden opgenomen.

Hieronder is de risicocontour weergegeven zoals wij op de Risicokaart hebben gepubliceerd.

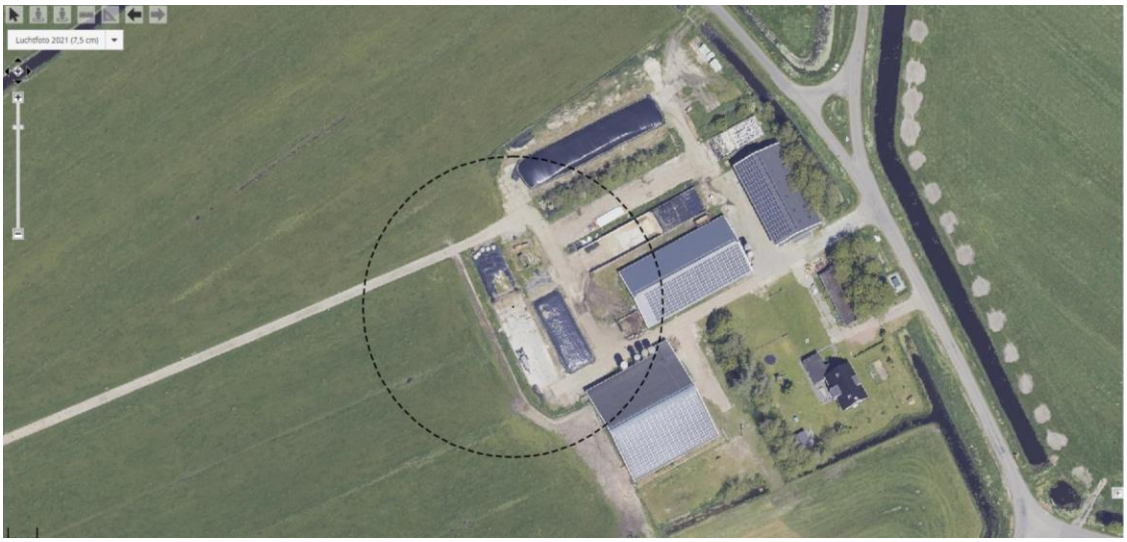

Fig. Risicocontour conform BKL-BAL-AB (50 m)

Hieruit blijkt dat de contour gedeeltelijk buiten de inrichtingsgrens is gelegen. Daar waar deze contour deels over de inrichtingsgrens reikt, is de bestemming agrarisch of groen. Binnen dit gedeelte van de contour liggen geen kwetsbare of beperkt kwetsbare objecten en deze worden conform het bestemmingsplan ook niet mogelijk gemaakt.

Geconcludeerd kan worden dat de biogasopslag en de daarmee gepaarde risicocontour geen belemmering vormt voor het verlenen van deze vergunning.

2. De invloed van risicovolle activiteiten in de omgeving op de installatie
Binnen de onderhavige inrichting vinden slechts activiteiten ten behoeve van de melkveehouderij plaats. Bij naleving van hier van toepassing zijnde voorschriften uit het Activiteitenbesluit zijn er geen negatieve en/of significante effecten van deze activiteiten op de biogasinstallatie te verwachten.

Daarnaast zijn in de directe omgeving van de inrichting geen bedrijven gevestigd waar risicovolle activiteiten plaatsvinden. De dichtstbij gelegen inrichting betreft de veehouderij aan Vegelinsweg 42 te Vegelinsoord gelegen op een afstand van circa 300 meter vanaf het midden van de gaszak.

Gezien de afstand van inrichtingen en risicovolle activiteiten in de omgeving tot de vergistingsinstallatie is het niet aannemelijk dat onaanvaardbare gevolgen voor de leefomgeving zich zullen voordoen.

3. De kans op gevolgen van incidenten bij de installatie en de mogelijke gevolgen daarvan voor de leefomgeving.

Aan het vergisten van dierlijke meststoffen zijn risico's verbonden. Het vergistingsgas (biogas) dat hierbij wordt geproduceerd is een licht ontvlambaar gasmengsel, waardoor een (explosieve) verbranding kan voorkomen. Incidenten en ongevallen bij een vergistingsinstallatie kunnen leiden tot gevaarlijke situaties dicht bij de installatie (arbeidsveiligheid) en/of tot overlast bij omwonenden.

De onderhavige vergistingsinstallatie bevindt zich op een afstand van meer dan 300 meter tot woningen van derden en andere kwetsbare objecten. Op de inrichting zelf zijn ook geen voorzieningen getroffen voor overnachtingen voor derden. Gezien de locatiekeuze kunnen wij concluderen dat de risico's voor de omgeving beperkt zijn.

De risico's op de korte afstand van de installatie (arbeidsveiligheid) zijn hier vooral van belang. De vergistingsinstallatie moet voldoen aan NTA 9766. Dit document bevat veiligheidseisen voor het ontwerp, het beheer en het onderhoud. Het gaat om aspecten zoals een elektronisch monitoringssysteem, ontzwaveling van het gas en het stabiliseren van het digestaat.

Tevens is op de installatie ATEX 137 van toepassing. Op grond hiervan is een bedrijf verplicht een explosieveiligheidsdocument op te stellen om tot een explosieveilige werkomgeving te komen. Wanneer werknemers veilig kunnen werken in de directe nabijheid van de installatie is daarmee tevens de veiligheid buiten de inrichting voldoende geborgd.

Het voorkomen van een (explosieve) verbanding en het beperken van eventuele gevolgen van een calamiteit is voldoende ondervangen door de voorschriften uit het Activiteitenbesluit en de Activiteitenregeling waaraan de vergistingsinstallatie moet voldoen.

4. CONCLUSIE

Vanuit het toetsingskader dat betrekking heeft op een OBM, zijn er ten aanzien van de aangevraagde activiteit geen redenen om de omgevingsvergunning te weigeren.

Voorschriften

behorende bij omgevingsvergunning OV 20220414/70655417

Algemeen

- De aanvang en het einde van de werkzaamheden moeten uiterlijk twee dagen van te voren worden gemeld aan de toezichthouder*, met vermelding van het nummer van de vergunning en de locatie waarop de vergunning betrekking heeft.

* Gegevens toezichthouder:
[redacted], bereikbaar via telefoonnummer: 14 05 14 / e-mail: info@ defryskemarren.nl

Rechtsbescherming

behorende bij omgevingsvergunning OV 20220414/70655417

Tegen dit besluit kunnen belanghebbenden binnen zes weken na de dag waarop het besluit is verzonden een bezwaarschrift indienen bij het college van burgemeester en wethouders van gemeente De Fryske Marren, Postbus 101, 8500 AC Joure.

Het bezwaarschrift moet worden ondertekend en ten minste bevatten:

- de naam en het adres van de indiener
- de dagtekening
- een omschrijving van het besluit waartegen het bezwaar is gericht
- de gronden van het bezwaar

Tegelijk met de indiening van het bezwaarschrift kunnen belanghebbenden vragen het besluit tijdelijk ongedaan te maken. Zo'n verzoek om een voorlopige voorziening moet worden gericht aan de voorzieningenrechter van de Rechtbank Noord-Nederland, Afdeling bestuursrecht, Postbus 150, 9700 AD Groningen.
Via http://loket.rechtspraak.nl/bestuursrecht kan het verzoek om voorlopige voorziening digitaal worden ingediend bij genoemde rechtbank. Hiervoor is een elektronische handtekening (DigiD) nodig.

Wilt u meer weten over de procedure? Bel met de afdeling juridische zaken van de gemeente, te bereiken via telefoonnummer 14 05 14.

Overige informatie
behorende bij omgevingsvergunning OV 20220414/70655417

Wat zijn de kosten?
Aan de vergunningverlening zijn kosten verbonden.

Dit bedrag is als volgt samengesteld:
- Leges behandelen Afwijken bestemmingsplan binnenplans: € 270,25

Binnenkort ontvangt u hiervoor een nota.

De legeskosten zijn gebaseerd op de Legesverordening van het jaar waarin u uw aanvraag heeft ingediend. U kunt de Legesverordening vinden op www.overheid.nl onder 'Overheidsinformatie',' Lokale wet- en regelgeving'. Vervolgens vult u het zoekwoord 'leges' in en selecteert u de betreffende gemeente.

Burgerplicht en overige toestemmingen en voorzieningen
In het Burgerlijk Wetboek staan rechten en plichten van burgers vermeld die er mogelijk voor zorgen dat u geen gebruik kunt maken van uw vergunning. Ook kunnen er naast deze vergunning nog andere toestemmingen en/of voorzieningen nodig zijn waarover wij u niet hebben kunnen informeren, maar die er wel voor kunnen zorgen dat u geen gebruik kunt maken van deze vergunning.

Het is verboden om bij de uitvoering van werkzaamheden schade, gevaar of ernstige hinder te veroorzaken. Alle schade of vorderingen tot schadevergoeding, die ontstaan als gevolg van het gebruikmaken van deze vergunning, zijn voor rekening van de vergunninghouder.

Vrijkomende grond
Vrijkomende grond mag (indien de grond niet tussentijds is bewerkt) op of nabij dezelfde plaats als waar het is ontgraven weer als bodem worden toegepast. Aangevoerde grond die wordt toegepast (en afgevoerde grond die elders wordt gebruikt) dient te voldoen aan het Besluit bodemkwaliteit c.q. de Vrijstellingsregeling grondverzet.

Intrekken vergunning
De gemeente kan de vergunning intrekken als:
- er niet binnen 26 weken na het onherroepelijk worden van de vergunning gestart wordt met de werkzaamheden;
- de werkzaamheden langer dan 26 weken stilliggen;
- er afgeweken wordt van de vergunning of de hieraan verbonden voorschriften;
- de vergunninghouder hierom verzoekt.

Akte van ondertekening

D t bew jsdocument bevat de gegevens van het ondertekenverzoek a smede een aud t og van het ondertekentraject we ke de ondertekenaars van het document hebben door open.

Algemene informatie

Document naam	OV 20220414 Omgev ngsvergunn ng Vege nsweg 29 Vege nsoord Mono mestverg ster	**Ondertekentermijn**	30 dagen
Document ID	0d9f3efd d5cc 4601 99cc 40889a176de6	**Aanbieder**	De Fryske Marren
Aanmaakdatum	d nsdag 23 augustus 2022 12:59 CEST		

Ondertekenaar 1

Naam	[redacted]		
Verzoek verzonden	d nsdag 23 augustus 2022 12:59 CEST	**E-mail adres**	[redacted]
Document geopend	d nsdag 23 augustus 2022 13:00 CEST		
Muis handtekening	d nsdag 23 augustus 2022 13:00 CEST		
TAN verstuurd	d nsdag 23 augustus 2022 13:00 CEST	**Mobiel nummer vingerafdruk SHA-256**	e484fe77a5613ad75a966730d5884035a2466841b881015f1f23103f5bb23086
TAN verificatie	d nsdag 23 augustus 2022 13:01 CEST		
Document ondertekend	d nsdag 23 augustus 2022 13:01 CEST		

Publiceerbare aanvraag/melding omgevingsvergunning

Formulierversie
2020.01

Aanvraaggegevens

Algemeen

Aanvraagnummer	7065417
Aanvraagnaam	Mono-mestvergisting [redacted]
Uw referentiecode	22.09d
Ingediend op	20-06-2022
Soort procedure	Onbekend
Projectomschrijving	De bouw van een mono-mestvergister, die eigen mest zal gaan vergisten en biogas gaat produceren. Dit is hoort bij een project waarbij meerdere vergisters biogas gaan leveren aan [redacted] Het biogas wordt ter plekke ontdaan van H2S (koolfilter). Daarna wordt het biogas ontvochtigd en m.b.v. een ventilator het biogasnet opgestuurd. Verwarming van de vergister gebeurt door een warmtepomp. Aanvoer van de eigen mest en afvoer van digestaat gebeurt met pompen. Het systeem is volledig geautomatiseerd.
Opmerking	-
Gefaseerd	Nee
Blokkerende onderdelen weglaten	Nee
Kosten openbaar maken	Nee
Bijlagen die later komen	-
Bijlagen n.v.t. of al bekend	-

Bevoegd gezag

Naam:	Gemeente De Fryske Marren
Bezoekadres:	Herema State 1 8501 AA JOURE
Postadres:	Postbus 101 8500 AC JOURE
Telefoonnummer:	14 05 14
E-mailadres:	info@defryskemarren.nl
Website:	www.defryskemarren.nl
Contactpersoon:	Cluster Vergunningen

Overzicht bijgevoegde modulebladen

Aanvraaggegevens

Locatie van de werkzaamheden

Werkzaamheden en onderdelen

Handelen in strijd met regels ruimtelijke ordening

- Handelen in strijd met regels ruimtelijke ordening

Inrichting of mijnbouwwerk oprichten of veranderen (Milieu)

- Omgevingsvergunning beperkte milieutoets

Bijlagen

Locatie

1 Adres

Postcode	8467SN
Huisnummer	29
Huisletter	-
Huisnummertoevoeging	-
Straatnaam	Vegelinsweg
Plaatsnaam	Vegelinsoord
Gelden de werkzaamheden in deze aanvraag/melding voor meerdere adressen of percelen?	☐ Ja ☑ Nee

Handelen in strijd met regels ruimtelijke ordening

1 Handelen in strijd met regels ruimtelijke ordening

Met welke regels voor ruimtelijke ordening zijn de voorgenomen werkzaamheden in strijd?	☑ Bestemmingsplan ☐ Beheersverordening ☐ Exploitatieplan ☐ Regels op grond van de provinciale verordening ☐ Regels op grond van een AMvB ☐ Regels van het voorbereidingsbesluit
Beschrijf hoe en in welke mate de voorgenomen werkzaamheden in strijd zijn met de regels voor ruimtelijke ordening.	Het realiseren van een silo (mono-mestvergister) binnen het bouwblok.
Beschrijf het huidige gebruik van de gronden of het bouwwerk.	Momenteel wordt de grond als erf gebruikt.
Beschrijf het beoogde gebruik van de gronden of het bouwwerk.	De eigen mest gaat er vergist worden het biogas wordt na een beperkte voorbehandeling ingevoed in het net.
Beschrijf de gevolgen van het beoogde gebruik voor de ruimtelijke ordening.	Binnen het bouwblok komt een silo te staan voor mono-mestvergisting.
Is het beoogde gebruik tijdelijk van aard?	☐ Ja ☑ Nee
Hebt u een rapport nodig waarin de archeologische waarde van het terrein dat zal worden verstoord in voldoende mate is vastgelegd?	☐ Ja ☑ Nee
Wordt er afgeweken van het exploitatieplan?	☐ Ja ☑ Nee

Omgevingsvergunning beperkte milieutoets

Inrichting of mijnbouwwerk oprichten of veranderen (Milieu)

1 Omgaan met Afvalstoffen

Welke milieutoets wilt u aanvragen (OBM)?

- ☐ Afvalwater - Een rioolwaterzuiveringsinstallatie wijzigen of uitbreiden (artikel 2.2a lid 1onder a Bor)
- ☐ Metaalrecycling - Een inrichting voor de opslag van Schroot, met inbegrip van autowrakken oprichten, wijzigen of uitbreiden (artikel 2.2a lid 1 onder b Bor)
- ☐ Autowrakken demonteren (artikel 2.2a lid 2 onder d Bor)
- ☐ Tweewielige motorvoertuigen demonteren (artikel 2.2.a lid 2 onder g Bor)
- ☐ Banden - Maximaal 10.000 ton van buiten de inrichting afkomstige banden van voertuigen opslaan (artikel 2.2a lid 2 onder c Bor)
- ☐ Afvalbrengstation - Uitvoeren van de gemeentelijke zorgplicht voor afvalbeheer op een daarvoor bestemde locatie, zoals een milieustraat, KCA-depot en andere gemeentelijke inrichtingen voor afvalbeheer (artikel 2.2a lid 2 onder a Bor)
- ☐ Medisch afval - Het opslaan van buiten de inrichting afkomstige infectueuze afvalstoffen, lichaamsdelen en organen, afvalstoffen van cytotoxische en cytostatische geneesmiddelen afkomstig van de gezondheidszorg bij mens en dier.(artikel 2.2a lid 2 onder b Bor)
- ☐ Kunststofafval - Opbulken (mengen) van maximaal 10.000 ton ingezameld kunststofafval niet zijnde voor materiaalhergebruik geschikt gemaakt kunststofafval door middel van extrusie en spuitgieten en/of handelingen die vallen onder de gemeentelijke zorgplicht voor de inzameling van huishoudelijk afval (artikel 2.2a lid 2 onder e Bor)
- ☐ Asbest - Het opslaan van ten hoogste 50 ton verwijderd asbest en verwijderde asbesthoudende producten, ontstaan bij werkzaamheden die buiten de inrichting zijn verricht door degene die de inrichting drijft (artikel 2.2a lid 2 onder h Bor)

2 Behandeling materialen en installaties

Welke milieutoets wilt u aanvragen (OBM)?

- ☐ Non-ferro metaal - Een installatie bestemd voor het smelten, met inbegrip van het legeren, van non-ferrometalen, met uitzondering van edele metalen, en met inbegrip van terugwinningsproducten oprichten, wijzigen of uitbreiden (artikel 2.2a lid 1 onder a Bor)
- ☐ Oppervlaktebehandeling - Een installatie bestemd voor de oppervlaktebehandeling van metalen en plastic materiaal door middel van een elektrolytisch of chemisch procedé oprichten, wijzigen of uitbreiden (artikel 2.2a lid 1 onder a Bor)
- ☐ Walsen - Een installatie bestemd voor verwerking van ferrometalen door warmwalsen, het smeden met hamers, of het aanbrengen van deklagen van gesmolten metaal oprichten, wijzigen of uitbreiden (artikel 2.2a lid 1 onder a Bor)
- ☐ Motorrevisie, luchtvaart - Testbanken voor motoren, turbines of reactoren of van installaties voor de bouw en reparatie van luchtvaartuigen oprichten, wijzigen of uitbreiden (artikel 2.2a lid 1 onder a Bor)
- ☐ Een spoorwegmaterieelfabriek oprichten, wijzigen of uitbreiden (artikel 2.2a lid 1 onder a Bor)
- ☐ Het binnen een inrichting verwerken van polyesterhars (artikel 2.2a lid 5 Bor)
- ☑ Mestvergisting - Een installatie voor het vergisten van uitsluitend dierlijke mest met een verwerkingscapaciteit van ten hoogste 25.000 kubieke meter per jaar of het uitbreiden van de capaciteit van de installatie of het uitbreiden van de opslagcapaciteit voor vergistingsgas of het wijzigen of uitbreiden van de bewerking van vergistingsgas (artikel 2.2a lid 8 Bor)
- ☐ Auto's - De oprichting, wijziging of uitbreiding van een installatie bestemd voor het vervaardigen van automobielen of automobielmotoren of het assembleren van automobielen (artikel 2.2.a lid 1 onder a)
- ☐ Textielbehandeling - De oprichting, wijziging of uitbreiding van een installatie bestemd voor de voorbehandeling of het verven van vezels of textiel (artikel 2.2.a lid 1 onder a Bor)

3 Energiesystemen

Welke milieutoets wilt u aanvragen (OBM)?

- ☐ Een windturbinepark oprichten, wijzigen of uitbreiden (artikel 2.2a lid 1 onder a Bor)
- ☐ Het installeren van een gesloten bodemenergiesysteem met een bodemzijdig vermogen van 70 kW of meer (artikel 2.2a lid 6 Bor)
- ☐ Het installeren van een gesloten bodemenergiesysteem met een bodemzijdig vermogen van minder dan 70 kW dat is gelegen binnen een interferentiegebied (artikel 2.2a lid 6 Bor)

4 Activiteiten

Welke milieutoets wilt u aanvragen (OBM)?	☐ Voeding- Genotmiddelen industrie - Een installatie voor de voedings- en genotmiddelenindustrie oprichten, wijzigen of uitbreiden (artikel 2.2a lid 1 onder a Bor) ☐ Mortel en Beton industrie - Handelingen met betrekking tot het vervaardigen van cementmortel, betonmortel of betonwaren, en/of het vervaardigen en bewerken van betonproducten (artikel 2.2a lid 2 onder f, lid 3 onder b, lid 4 onder b Bor) ☐ Veehouderij - Een installatie voor het fokken, mesten of houden van dieren oprichten, wijzigen of uitbreiden (artikel 2.2a lid 1 onder c tot en met i, en lid 4 onder a Bor) ☐ Opslag munitie bij defensie inrichtingen (artikel 2.2.a lid 7 Bor) ☐ Andere activiteit die aangewezen is in het BOR, maar niet voorkomt op deze keuzelijst

5 MER-plicht

Wordt voor de activiteit(en) de drempelwaarde zoals genoemd in kolom 2 van onderdeel D van de bijlage bij het Besluit milieueffectraportage (Besluit m.e.r.) overschreden?	☐ Ja ☐ Nee

6 Melding AIM

Bij de aanvraag van de omgevingsvergunning beperkte milieutoets hoort ook een melding in het kader van het Activiteitenbesluit. De melding kunt u opstellen via de AIM *(https://aimonline.nl/)*. Hoe wilt u de melding indienen?	☐ Ik doe de melding los met de AIM ☑ Ik doe de PDF van de melding als bijlage bij deze aanvraag ☐ Voor deze activiteit is geen melding Activiteitenbesluit nodig
Eventuele toelichting	-

Bijlagen

Formele bijlagen

Naam bijlage	Bestandsnaam	Type	Datum ingediend	Status document
melding_aimsessie_a-gxcawdsh7v_pdf	melding_aimses-sie_agxcaw-dsh7v-.pdf	Gegevens Handelen in str jd met regels ruimtelijke ordening Gegevens omgevingsvergunning beperkte milieutoets	20-06-2022	In behandeling
d_Bijlage_3_bi_de_- [redacted]	22.09d Bijlage 3	Gegevens Handelen in str jd met regels ruimtelijke ordening Gegevens omgevingsvergunning beperkte milieutoets	20-06-2022	In behandeling

Cornelissen Consulting Services

Bijlage bij de AIM
OBM
Realisatie mono-mestvergister
[redacted]
Vegelinsweg 29
8467SN Vegelinsoord

OBM: Mono-mestvergisting

Datum: 5/5/2022

Opgesteld door: CCS Energie-advies B.V.

Projectleider: [redacted]

Colofon

Bibliotheekgegevens rapport:

OBM mono-mestvergister

[redacted]
Deventer, CCS B.V., 5/5/2022

Meer informatie over dit rapport is te verkrijgen bij:
[redacted])

CCS B.V. Energie-advies

Project CCS	22.09d
Archiefnummer CCS:	22.12 melding [redacted]

Verspreiding van CCS B.V. publicaties door:

CCS Energie-advies B.V.
Binnensingel 3
7411 PL Deventer
Tel: 0570 - 667000
E-mail: info@ccsenergieadvies.nl
Website: www.ccsenergieadvies.nl

INHOUD

INLEIDING **4**

1. GEGEVENS INRICHTING **5**

2. OMSCHRIJVING AANPASSINGEN **6**

3. BESTEMMINGSPLAN **7**

4. BESCHRIJVING INSTALLATIE **8**

5. BIOGASHUB **9**

6. OBM **10**

6.1. LOCATIE VERGISTER 10
6.2. RISICO CONTOUR 10
6.3. NTA 9766 11
6.4. EXPLOSIEVEILIGHEID BIJ (MONO)MESTVERGISTING / NRP 7910-1 12

7. CONCLUSIES **13**

Inleiding

In de gemeente Fryske Marren loopt een initiatief om vol in te zetten op mono-mestvergisting. Het doel is om op deze manier biogas te produceren en dit te gebruiken in de industrie en eventueel om woningen te verwarmen. Meerdere boeren met een vergistingsinstallatie zullen middels een biogasleiding met elkaar verbonden worden. Het biogas wordt daarna naar een afnemer gestuurd, die het gebruikt om hoogwaardige warmte te produceren.

Een mono-mestvergister moet natuurlijk vergund worden. De nationale overheid heeft via Infomill aangegeven dat dit kan via een Melding volgens het Activiteitenbesluit. Deze met moet vergezeld gaan met een OBM (Omgevingsvergunning Beperkte Milieutoets). Deze OBM wordt aangevraagd middels dit document.

In dit document worden de algemene zaken rondom het project omschreven, zoals de aanpassingen op de locatie, wat zegt het bestemmingsplan erover, hoe ziet de installatie eruit en wat houdt een biogashub in. In het laatste hoofdstuk vindt de toetsing plaats op de veiligheidsaspecten van de installatie, zoals dat dit aangegeven in de OBM mono-mestvergisting.

1. GEGEVENS INRICHTING

Inrichtingshouder en correspondentieadres

Statutaire naam	[redacted]
Adres:	Vegelinsweg 29
Postcode en plaats:	8467SN Vegelinsoord
Contactpersoon:	[redacted]
Telefoon:	n.v.t.
Mobiel nummer:	[redacted]
[redacted]	[redacted]

Vestigingsadres bedrijf

Handelsnaam:	[redacted]
Adres:	Vegelinsweg 29
Postcode en plaats	8467SN Vegelinsoord
Kadastrale ligging:	NEK00 - H - 295
Vestigingsnummer:	[redacted]
Kamer van Koophandel nummer:	[redacted]

Figuur 1: Kadatrale ligging [Bron: BTG-viewer]

2. OMSCHRIJVING AANPASSINGEN

[redacted] is een bedrijf met 163 stuks melkvee. Het bedrijf opereert onder de meldingsplichtigheid.

De nieuwe ontwikkeling waarvoor in dit document een OBM wordt aangevraagd is dat er een mono-vergister wordt geplaatst. Het gaat hier om het vergisten van alleen dierlijke mest van het eigen melkvee.

Mono-mestvergisting valt onder de werkingssfeer van het Activiteitenbesluit milieubeheer indien de verwerkingscapaciteit van de installatie om de mest te vergisten maximaal 25.000 kubieke meter mest per jaar is.

In dit geval zal de installatie alleen bedrijfseigen mest vergisten. Er wordt dus geen mest van derden en co-producten aangevoerd. Bij een volledige stalbezetting is er een mest productie van 4.500 m^3 volgens de vergunning. Het bedrijf is grondgebonden. Alle mest wordt op eigen land aangewend. Dat zal straks ook gebeuren met het digestaat (vergiste mest).

Naast het plaatsen van de mestvergistingsinstallatie vinden er geen andere wijzigingen plaats op het bedrijf.

De aanpassing op het bedrijf betreft de bouw van een mono-mestvergister:

- Diameter: 14 meter
- Hoogte: 4 meter

Naast de vergister komt een container te staan met daarin de besturingsinstallatie. De hoogte vanaf maaiveld zal lager zijn dan 2 m.

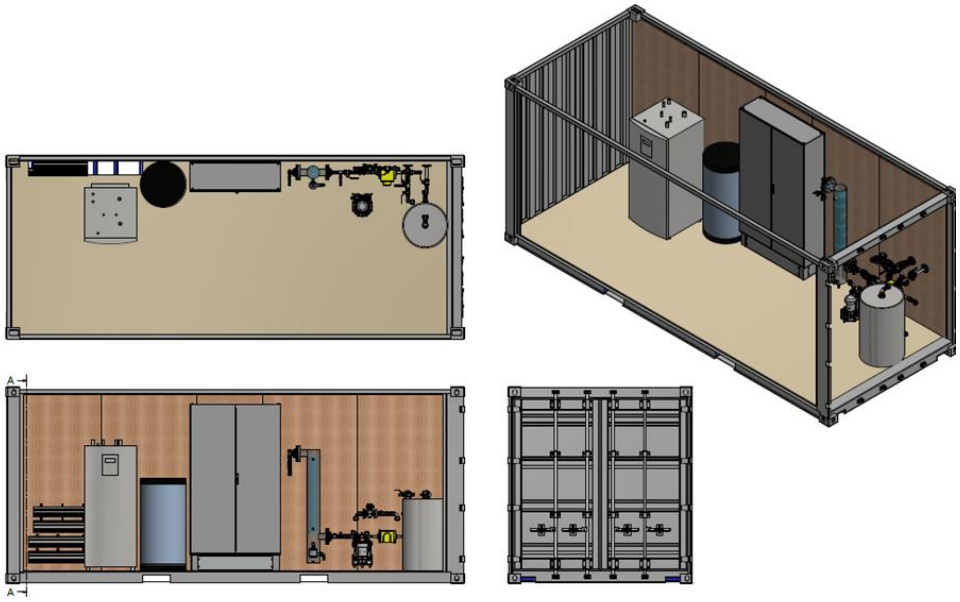

Figuur 2: Besturingscontainer

3. BESTEMMINGSPLAN

De realisatie en exploitatie van een mono-mestvergister voldoet aan het bestemmingsplan Buitengebied Noord -2017, dat op dit adres van toepassing is. Dit bestemmingsplan is vastgesteld (NL.IMRO.1940.BPBUI16BUITENGEB-VA01).

In het bestemmingsplan staat aangegeven dat mestverwerking in de vorm van agrarische biomassa vergisting is toegestaan, onder de volgende voorwaarden:

- van bedrijfseigen activiteit in het kader van mestvergisting wordt gesproken indien het opgewekt vermogen en de inkomsten van energieopwekking de schaal en inkomsten van de agrarische bedrijfsactiviteiten niet overstijgen;
- ten hoogste één vergistings-, vergassings- of verbrandingsinstallatie per agrarisch bedrijf is toegestaan;
- het verzoek om verlening van de omgevingsvergunning gepaard gaat met een voorstel tot landschappelijke inpassing van de installatie; het gebruik van de bebouwing is uitsluitend toegestaan indien de landschappelijke inpassing is uitgevoerd en instandgehouden conform het landschappelijk inpassingsplan;
- de installatie uit oogpunt van milieubelasting, infrastructuur en verkeersbelasting ter plaatse aanvaardbaar wordt geacht.

[Bron: Bestemmingsplan: Buitengebied noord 2017]

Bouwkundig worden mestvergistingsinstallaties (of vergelijkbare mestverwerkingsinstallaties) niet specifiek benoemd in het bestemmingsplan. Wel worden de volgende eisen voor(mest)silo's genoemd:

- de oppervlakte en inhoud van mestsilo's bedragen niet meer dan respectievelijk 750 m^2 en 2.500 m^3 per bedrijf;
- de bouwhoogte van mestsilo's bedraagt maximaal 5 m (exclusief afdekking) en van sleufsilo's maximaal 3 m, dan wel de bestaande bouwhoogte indien deze meer bedraagt;
- de bouwhoogte van torensilo's bedraagt niet meer dan 12 m dan wel de bestaande bouwhoogte indien deze meer bedraagt;

[Bron: Bestemmingsplan: Buitengebied noord 2017]

Deze aanvraag voldoet ruimschoots aan de eisen die gesteld worden in het bestemmingsplan:

- De inkomsten overstijgen niet die van de agrarische bedrijfsactiviteiten
- Maximaal één vergistings-, vergassings- of verbrandingsinstallatie per bedrijf
- Maximale bouwhoogte (exclusief het dubbel membraandak) 5 meter.
- Realisatie op het bouwblok.

4. BESCHRIJVING INSTALLATIE

In een mono-mestvergister wordt mest vergist zonder co-producten. Bij mestvergisting wordt een deel van de organische stof in de mest onder anaerobe omstandigheden afgebroken. Hierbij ontstaat biogas, wat een mengsel is van methaan (CH_4) en koolstofdioxide (CO_2). Biogas uit mest bestaat voor 55-60% uit methaan. Na de vergistingsstap wordt de vergiste mest (digestaat) opgeslagen en kan het net als drijfmest worden uitgereden op het land.

De energie die ontstaat uit vergisting is een duurzame bron waarvan de productie wordt gestimuleerd door de SDE++-subsidie. Deze subsidie onderscheidt grootschalige en kleinschalige vergisting. De grens ligt bij een geïnstalleerd vermogen van 400 kW. Kleinschalig is vaak gebonden aan de boerderij, grootschalige vergisting wordt meestal gecombineerd met mestverwerking. Hier is sprake van een kleinschalige installatie (< 400 kW).

Het methaan kan op verschillende manieren omgezet worden in energie:

- Warmte: het methaan wordt verbrand en de energie wordt nuttig ingezet in een proces (industrie, ruimteverwarming of mestverwerking).
- Elektriciteit en warmte: middels een WKK worden deze twee vormen van energie opgewekt. De warmte wordt nuttig toegepast.
- Groengas: het biogas wordt ontdaan van verontreinigingen en CO_2 en omgezet in groengas (biogas van aardgaskwaliteit). Dit wordt ingevoerd in het gasnet.

In dit geval is deze vergister onderdeel van een project, waarbij op verschillende locaties een mono-mestvergister wordt gebouwd. Het biogas dat wordt geproduceerd, wordt via een centrale leiding naar een industriële afnemer gevoerd, waar het wordt gebruikt voor de productie van warmte.

Een vergistingsinstallatie bestaat uit een geïsoleerde tank met daarop een flexibel dubbel membraandak. Het vergistingsproces vindt plaats bij een temperatuur van ongeveer 38 ^{0}C. In de vergisters wordt de mest gedurende een periode van ongeveer 40 dagen regelmatig geroerd met behulp van een propellermixer. Om het mengsel op temperatuur te houden, bevindt zich in de wand van de vergister een systeem van warmteleidingen, vergelijkbaar met vloerverwarming in huizen. De warmte hiervoor wordt geleverd door een warmtepomp, die warmte van het digestaat gebruikt en opwaardeert.

Het biogas is niet direct te gebruiken als energiedrager. Vaak bevat het teveel zwavel in de vorm van waterstofsulfide (H_2S). Dit wordt verwijderd door in de vergister een klein beetje lucht toe te dienen, dat reageert, waardoor het zwavel als vaste stof neerslaat op het digestaat. Daarna wordt het biogas nagereinigd in een actief koolfilter. Als het biogas over langere afstanden in een leidingwerk getransporteerd moet worden, moet het ook nog gedroogd worden. Dit is noodzakelijk om condens in de leiding te voorkomen. Het drogen gebeurt door het gas te koelen. Het systeem functioneert volledig automatisch. In geval van storingen krijgt de eigenaar een melding via de telefoon.

Een vergister bestaat uit de volgende onderdelen:

- Pompen voor de aanvoer van mest en de afvoer van digestaat.
- Een vergistingssilo.
- Randapparatuur als een warmtepomp, koolfilter en koeler.
- Elektra en besturing.

Naast de vergister bevindt zich een overkapping met daarin de warmtepomp, koolfilter en koeler en de schakelkast.

5. Biogashub

Deze installatie maakt deel uit van een groter project: Biogashub Joure. Het idee achter een hub is dat meerdere veehouders een mono-mestvergister plaatsen en dat deze vergisters middels een biogasleiding met elkaar verbonden worden. Het biogas gaat via een biogasleiding naar een bedrijf, die het direct kan inzetten ter vervanging van aardgas.

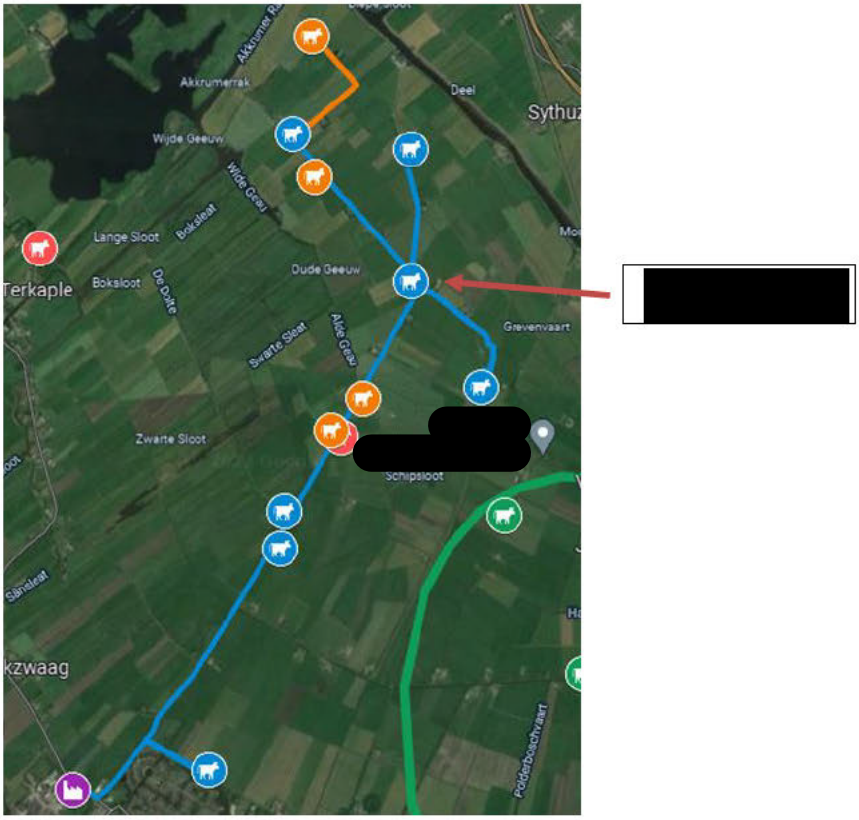

Figuur 3: Potentiële deelnemers aan het biogasnetwerk Joure

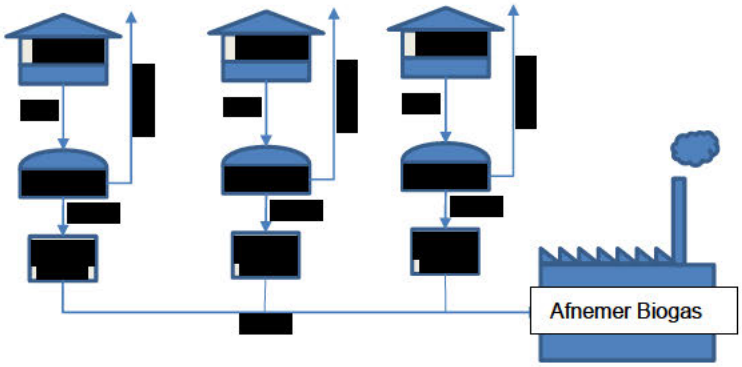

Figuur 4: Principe van de Biogashub

Voor de aanleg van het biogasnetwerk (leidingwerk) wordt een aparte vergunning aangevraagd. Deze wordt aangevraagd door de toekomstige netbeheerder.

6. OBM

Voor het oprichten en uitbreiden van een kleinschalige mestvergisting is een Omgevingsvergunning Beperkte Milieutoets (OBM) nodig [bron: Infomill]. Dit is van toepassing als voldaan wordt aan de volgende eisen:

- Het oprichten van een installatie voor het vergisten van uitsluitend dierlijke mest;
- Met een verwerkingscapaciteit van ten hoogste 25.000 kubieke meter per jaar.
- Het bedrijf mag geen IPPC-installatie zijn. Een IPPC is een industrieel bedrijf dat valt onder de Richtlijn industriële emissies (2010/75/EU).

Het project van Mts. [redacted] voldoet aan deze eisen.

De OBM toetst op het veiligheidsrisico van de installatie. Er wordt gelet op de risico-contour en de NTA 9766. In dit hoofdstuk worden de veiligheidsaspecten die van toepassing zijn op de OBM besproken.

6.1. Locatie vergister

De vergister komt binnen het bouwblok te staan. In de figuur hieronder is de voorgestelde locatie weergegeven ten opzichte van de boerderij.

Figuur 5: Locatie vergister

6.2. Risico contour

De risico contour staat omschreven in het Activiteitenbesluit (Artikel 3.129f). Hierin staan aangeven dat de afstand tussen het midden van de gaszak met vergistingsgas en buiten de inrichting gelegen kwetsbare en beperkt kwetsbare objecten (bijvoorbeeld woonbebouwing) 50 m moet bedragen.

Figuur 6: Afstand tot naast gelegen woonbebouwing

In de buurt van de boerderij bevinden zich geen woonlocaties. In figuur 4 is een cirkel getekend met een diameter van 50 meter rondom de vergister. Hierbinnen vallen geen woningen.

6.3. NTA 9766

De vergistingsinstallatie moet gebouwd worden volgens de richtlijnen van de NTA 9766.

Er staat een nieuw voorschrift in de Activiteitenregeling: installaties voor monomestvergisting en vergistingsgasopwerking moeten voldoen aan **NTA 9766**. Dit document bevat veiligheidseisen voor het ontwerp, het beheer en het onderhoud.
Het gaat om zaken zoals een elektronisch monitoringssysteem, ontzwaveling van het gas en het stabiliseren van het digestaat.
De NTA 9766 is in juli 2014 gepubliceerd. Bestel de NTA 9766 bij de NEN.

Figuur 7: Omschr jving NTA 9766 [Bron Infomill]

Dit voorschrift bestaat al sinds 2014 en gesteld kan worden dat alle vergisters volgens deze norm gebouwd worden.

- **Monitoring**: Zowel de gaskwaliteit als het functioneren van de vergister wordt continu op afstand bewaakt. Daarnaast is de vergister onderdeel van een centraal monitoring systeem.

- **Ontzwaveling**: Op twee manieren wordt zwavelwaterstof bestreden. In de eerste plaats in de vergister zelf door ondermaats zuurstof toe te dienen. H_2S reageert dan tot elementair zwavel, dat neerslaat op het digestaat. Daarna vindt er een reiniging plaats in een actief koolfilter.
- **Stabilisatie:** Het digestaat wordt gestabiliseerd na vergisting, door het actief te koelen met behulp van een warmtewisselaar en een warmtepomp.

6.4. Explosieveiligheid bij (mono)mestvergisting / NRP 7910-1

Bij het vergistingsproces worden organische bestanddelen omgezet tot een brandbaar gas (biogas). Dit biogas bestaat voor 50-60 % methaan (CH_4). In een mengverhouding van 5-10% methaan en 90-95% lucht ontstaat een explosief mengsel. Als dit mengsel vervolgens ontstoken wordt, ontploft het.

Of er sprake is van explosiegevaar wordt beoordeeld in de Richtlijn NPR 7910-1. Het criterium voor toepassing van de richtlijn is onder andere de aanwezigheid van meer dan 50 kg aan brandbaar gas voor een installatie in de buitenlucht, en/of 5 kg brandbaar gas voor installaties in een gebouw. Er is in het algemeen meer dan 50 kg biogas aanwezig in de gasopvang van mestvergistingsinstallaties. Aangezien dat overeenkomt met een gasopslag van ongeveer 50 m^3. Vrijwel alle mestvergisters hebben een gasopslag van minimaal deze omvang. In dit geval is de gasopslag 230 m^3. Derhalve is de NPR 7910-1 van toepassing.

Voordat de installatie gebouwd wordt vindt er een risicoanalyse plaats en worden de ATmosphères EXplosibles (ATEX)-zones vastgesteld. Motoren en andere potentiële ontstekingsbronnen worden, voor zover ze binnen de zonering vallen, volgens de richtlijnen van ATEX 114 uitgevoerd.

Bronnen van potentiële gasemissie zijn het overdrukventiel en voor zover aanwezig, watersloten. Daarnaast wordt er een veiligheidszone van 1 m vanaf het aansluitpunt van het dak op de rand aangehouden. Geen van de potentiële bronnen zijn continue bronnen.

De watersloten en het overdrukventiel zijn veiligheidsvoorzieningen, die alleen in werking treden bij bepaalde calamiteiten. De aansluiting tussen het dubbel membraandak en de rand van de vergistersilo is gasdicht. Voor de zekerheid wordt hier toch rekening gehouden met een emissie. Al deze voorzieningen worden regelmatig gecontroleerd op gaslekkages.

Er is voldoende ruimte op en aan de vergister, om motoren buiten de ATEX-zone te houden.

7. CONCLUSIES

Het project voldoet aan alle eisen en voorwaarden die worden gesteld aan de OBM.

Notitie nummer: LB 22.09 C002 d Datum: 15-08-2022
Titel: [redacted]

Aanvulling afwijking bestemmingsplan

Auteur: [redacted]
Ontvangers: [redacted],
De Fryske Marren.

[redacted] [redacted]

Inleiding

Voor het project Biogashub Joure heeft de Maatschap [redacted]een melding aangevraagd voor het plaatsen van een mono-mestvergister. Voor de beoordeling met betrekking tot de afwijking op het bestemmingsplan, zijn er een aantal vragen gekomen. Deze worden in dit document beantwoord.

Bedrijfsgegevens

Inrichtingshouder en correspondentieadres

Statutaire naam	[redacted]
Adres:	Vegelinsweg 29
Postcode en plaats:	8467SN Vegelinsoord
Contactpersoon:	[redacted]
Telefoon:	
Mobiel nummer:	
Mailadres:	

Vestigingsadres bedrijf

Handelsnaam:	Mts.[redacted]
Adres:	Vegelinsweg 29
Postcode en plaats	8467SN Vegelinsoord
Kadastrale ligging:	NEK00 - H - 295
Vestigingsnummer:	[redacted]
Kamer van Koophandel nummer:	[redacted]

Afwijkingen bestemmingsplan

In het bestemmingsplan zijn de volgende voorwaarden opgenomen:

- Van bedrijfseigen activiteit in het kader van mestvergisting wordt gesproken indien het opgewekt vermogen en de inkomsten van energieopwekking de schaal en inkomsten van de agrarische bedrijfsactiviteiten niet overstijgen;
- Ten hoogste één vergistings-, vergassings- of verbrandingsinstallatie per agrarisch bedrijf is toegestaan;
- Het verzoek om verlening van de omgevingsvergunning gepaard gaat met een voorstel tot landschappelijke inpassing van de installatie; het gebruik van de bebouwing is uitsluitend toegestaan indien de landschappelijke inpassing is uitgevoerd en instandgehouden conform het landschappelijk inpassingsplan;
- De installatie uit oogpunt van milieubelasting, infrastructuur en verkeersbelasting ter plaatse aanvaardbaar wordt geacht.

Toelichting op het bestemmingsplan m.b.t. mestvergisting

Vermogen en inkomsten mono-mestvergisting en relatie tot het eigen bedrijf
Er is voor deze maatschappij een voorlopige business case gemaakt de totale investeringskosten bedragen [redacted]. De omzet van de vergister ligt rond de [redacted] per jaar. Dat is minder dan die van een melkveebedrijf van deze omvang.

Een vergister per bedrijf. Er wordt op deze locatie één vergister geplaatst.

Landschappelijke inpassing
De vergister met besturingscontainer worden binnen het bouwblok geplaatst en bevinden zich op het erf naast de stallen. Het geheel zal landschappelijk worden ingepast.

De vergister zelf bestaat uit een zwarte silo en een flexibel membraan dak van gebroken wit.

Milieubelasting

- Verkeersbewegingen: deze zullen niet toe- of afnemen, omdat er alleen bedrijfseigen mest wordt vergist. Doordat er de mest vergist wordt, zal het totale volume iets afnemen van 6.000 m^3 mest naar 5.770 m^3 digestaat.
- Methaanemissies: Deze zullen volgens het rapport van de WUR met 75% afnemen, omdat er verse mest vergist wordt.

Toelichting op het bestemmingsplan m.b.t. mestvergisting (zie tekening)

Oppervlakte < 750 m^2 en inhoud mestsilo's < 2.500 m^3: De silo heeft een diameter van 14 m en een hoogte van 4 m. De oppervlakte is dus 154 m^2 en de inhoud 615 m^3. Er bevindt zich op deze locatie geen andere mestsilo. De totale inhoud van de mestopslag in silo's blijft dus ruim onder de 2.500 m^3.

Bouwhoogte < 5 m (exclusief dakbedekking): De silo is 4 m hoog.

Toelichting afmetingen zeecontainer

De besturingsinstallatie, de warmtepomp en de biogasbehandeling (koeling en actief koolfilter) bevinden zich in een standaard zeecontainer. Deze heeft de volgende afmetingen:

- 5,9 x 2,4 x 2,4 m

Deze container wordt verdiept aangelegd, zodat deze zich beneden 2 m boven maaiveld bevindt.

De container bevindt zich naast de vergister (zie tekening).

Tekening vergister

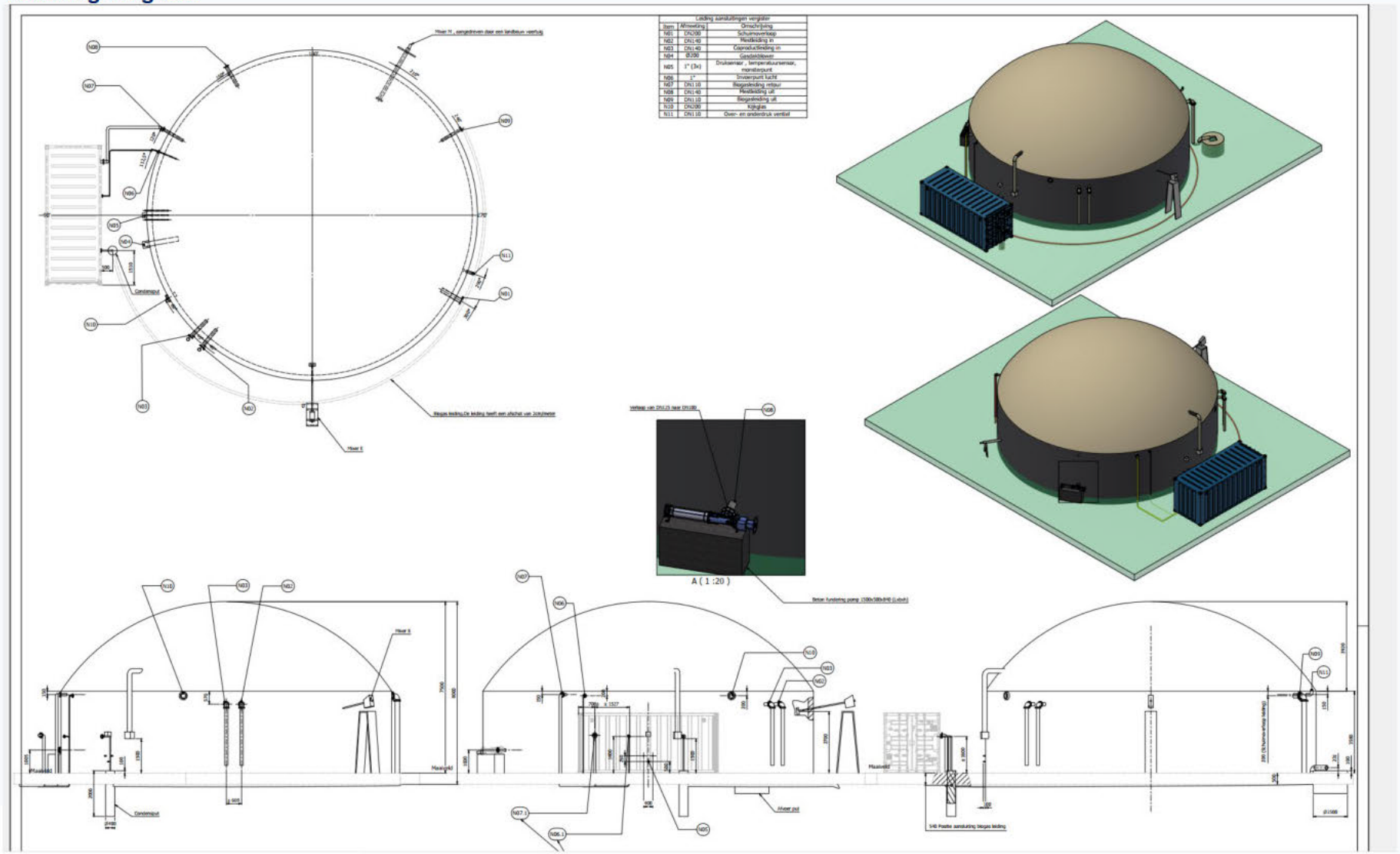

N		m

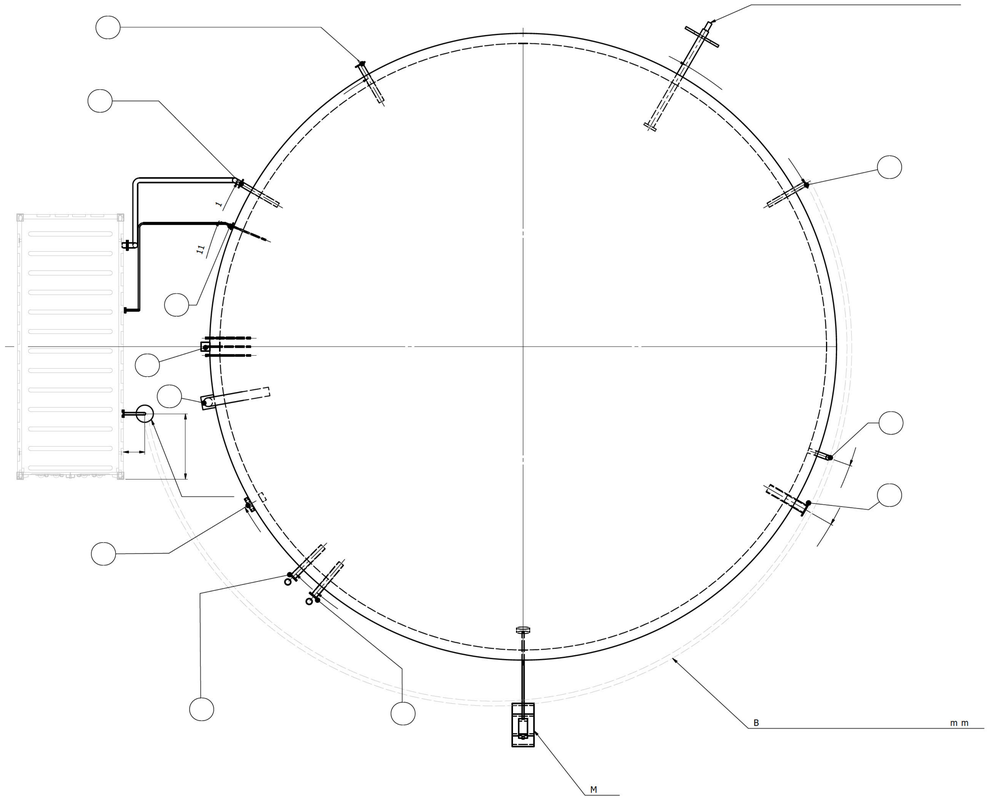

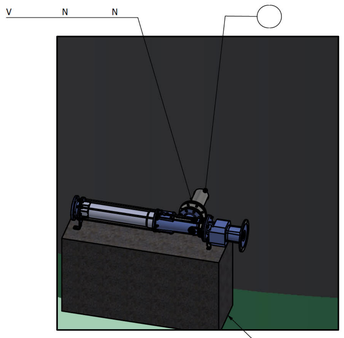

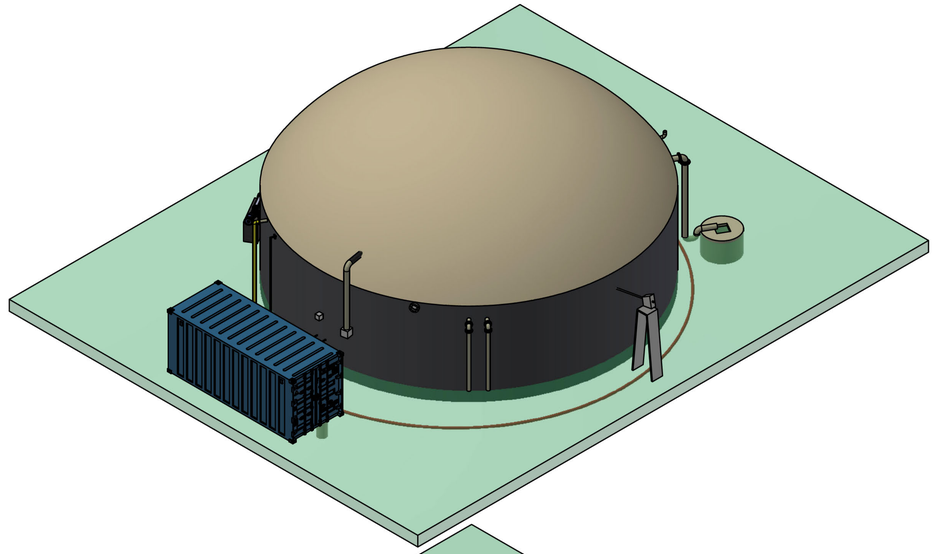

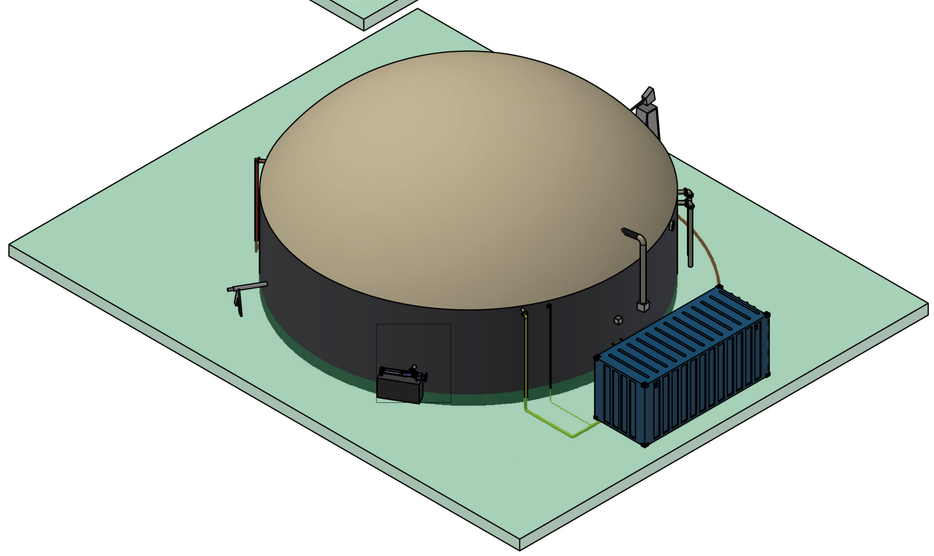

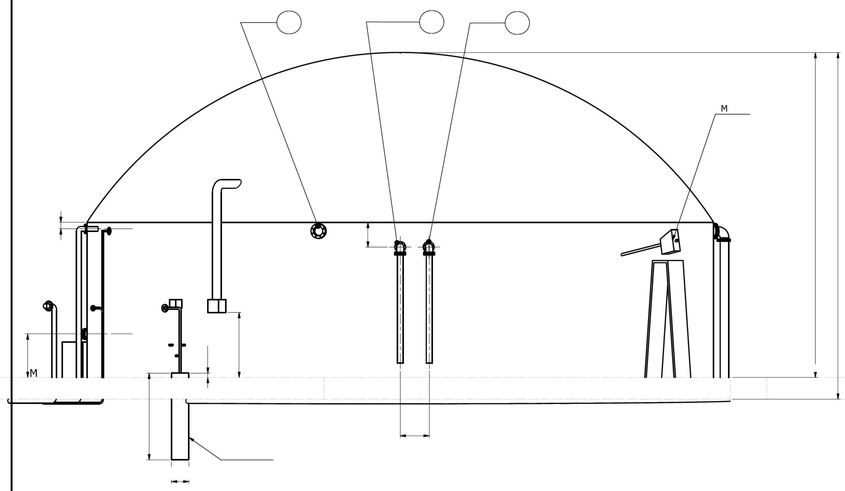

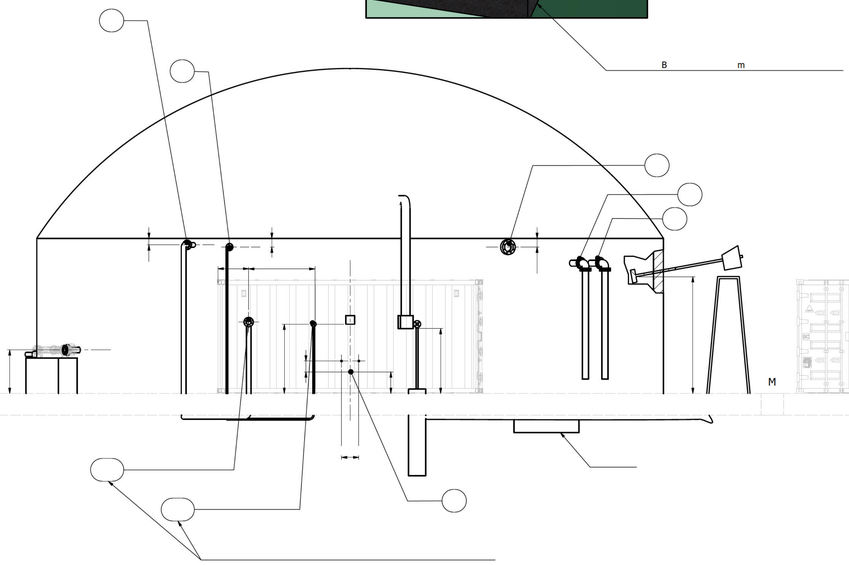

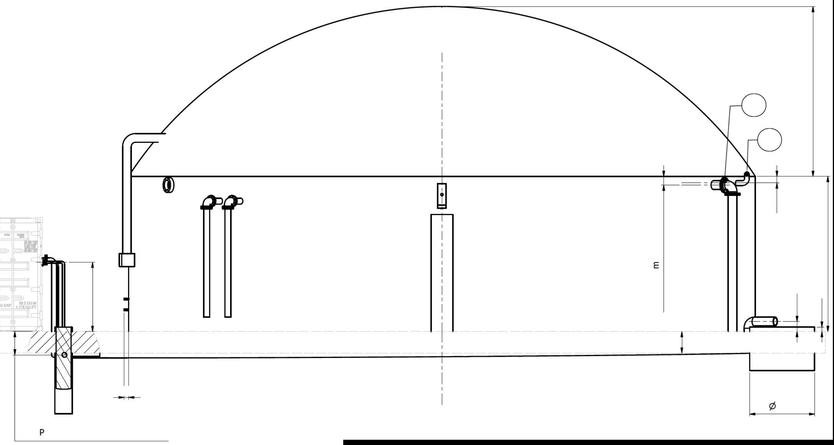

[redacted]

FUMO
Omgevingsdienst Fryslân

Postadres
Postbus 3347
8901 DH Leeuwarden

Bezoekadres
J.W. de Visserwei 10
9001 ZE Grou

(0566) 750 300
www.fumo.nl
info@fumo.nl

Gemeente De Fryske Marren
T.a.v. de heer [redacted]
Postbus 101
8501 AC Joure

Grou, 22 augustus 2022

Kenmerk : 2022-FUMO-0066325 / 2022-FUMO-0066324
Afdeling : Vergunningverlening en Specialistisch Advies
Behandeld door : [redacted]
Uw kenmerk : olo 7065417 / Agxcawdsh7v

Betreft : Advies OBM en melding Activiteitenbesluit Mts. Minnema te Vegelinsoord

Geachte heer [redacted],

Onlangs heeft u ons om een milieuadvies gevraagd met betrekking tot een aanvraag voor een omgevingsvergunning beperkte milieutoets (OBM).
De aanvraag is van Maatschap Minnema en betreft het veranderen van de inrichting gelegen aan Vegelinsweg 29 te Vegelinsoord. De verandering ziet op de oprichting van een installatie voor het vergisten van uitsluitend dierlijke mest met een verwerkingscapaciteit van ten hoogste 25.000 kubieke meter per jaar. Voor deze aanvraag wordt de reguliere procedure gevolgd.

Wij adviseren u de omgevingsvergunning beperkte milieutoets te verlenen en de in de bijlage opgenomen overwegingen in de beschikking op te nemen.

Gelijktijdig met de aanvraag om de omgevingsvergunning is een melding ingediend in het kader van het Activiteitenbesluit milieubeheer. De beoordeling van de melding is in de overwegingen meegenomen.

U dient daarbij nog wel de geel gearceerde velden in te vullen.

Voor informatie kunt u contact opnemen met mevr. [redacted] van de FUMO, telefoonnummer [redacted].

Hoogachtend,

[redacted]
Afdelingshoofd Vergunningverlening en
Specialistisch Advies

Bijlage(n) Advies OBM en melding Activiteitenbesluit

BESLUIT

ONDERWERP

Dit besluit heeft betrekking op een aanvraag om een omgevingsvergunning beperkte milieutoets (OBM) ingediend op 20 juni 2022 door Melkveebedrijf Minnema-Luinenburg (verder: Maatschap Minnema) voor het veranderen van de inrichting gelegen aan Vegelinsweg 29 te Vegelinsoord. De aanvraag ziet op de monovergisting van drijfmest.

BESLUIT

Wij besluiten, gezien de overwegingen die zijn opgenomen in deze vergunning en gelet op de Wet algemene bepalingen omgevingsrecht en de daarop betrekking hebbende uitvoeringsbesluiten en –regelingen:

- aan Maatschap Minnema, de omgevingsvergunning beperkte milieutoets te verlenen;
- dat de volgende delen van de aanvraag onderdeel uit te laten maken van deze vergunning:
  - Aanvraagformulier van 20 juni 2022;
  - Bijlage bij de AIM en OBM realisatie mono-mestvergister van 5 mei 2022, project 22.09d, opgesteld door CCS Energie-advies B.V;
  - Melding Activiteitenbesluit van 13 juni 2022, kenmerk Agwg4qikiuq
  - Aanvulling afwijking bestemmingsplan, van 15 augustus 2022, notitienummer LB 22.09C002d.

ONDERTEKENING EN VERZENDING

Burgemeester en Wethouders van <gemeente>,

< Bevoegd gezag zelf bepalen>

RECHTSBESCHERMING EN INWERKINGTREDING

De bekendmaking van deze beschikking gebeurt door <wijze van bekendmaking>. De dag na de bekendmaking treedt de beschikking in werking. Binnen zes weken na de bekendmaking kunnen zowel u als belanghebbenden bezwaar maken bij <naam en adres instantie>. Het indienen van een bezwaarschrift stelt de werking van de beschikking niet uit. Als u of belanghebbenden niet willen dat de beschikking in werking is in afwachting van de bezwaarprocedure, kan een verzoek om een voorlopige voorziening worden gedaan bij de <naam en adres instantie>.

1. PROCEDURELE OVERWEGINGEN

1.1. Gegevens aanvraag

Op 20 juni 2022 is een aanvraag om een omgevingsvergunning beperkte milieutoets (OBM) ontvangen van Maatschap Minnema. De aanvraag heeft betrekking op de inrichting gelegen aan Vegelinsweg 29 te Vegelinsoord. De aanvraag is geregistreerd onder olo-nummer 7065417.

De aanvrager vraagt toestemming voor een activiteit die behoort tot een bij de algemene maatregel van bestuur aangewezen categorie ‘activiteiten die van invloed kunnen zijn op de fysieke leefomgeving’, als bedoeld in artikel 2.1, lid 1, onder i van de Wet algemene bepalingen omgevingsrecht (Wabo), gelezen in samenhang met artikel 2.2a, lid 8 van het Besluit omgevingsrecht (Bor) voor zover deze activiteit plaatsvindt binnen een inrichting als bedoeld in artikel 1.1, lid 3 van de Wet milieubeheer.

Concreet gaat het hier om de oprichting van een installatie voor het vergisten van uitsluitend dierlijke mest met een verwerkingscapaciteit van ten hoogste 25.000 kubieke meter per jaar (kleinschalige monovergisting) waarvoor een OBM-plicht voor het aspect externe veiligheid geldt.

1.2. Bevoegd gezag

Wij zijn bevoegd gezag om te beslissen op de aanvraag om een omgevingsvergunning. Dit volgt uit artikel 2.4, eerste lid van de Wabo.

1.3. Volledigheid van de aanvraag

Wij zijn van oordeel dat de aanvraag voldoende informatie bevat voor een goede beoordeling van de gevolgen van de activiteit op de fysieke leefomgeving. De aanvraag is dan ook in behandeling genomen.

1.4. Procedure

Voor de voorbereiding van de beschikking is de reguliere voorbereidingsprocedure als bedoeld in titel 4.1 van de Algemene wet bestuursrecht (Awb) en paragraaf 3.2 van de Wabo gevolgd.

2. OVERWEGINGEN MILIEU

2.1. Projectbeschrijving

Het project waarvoor vergunning wordt gevraagd is als volgt te omschrijven:
- Het plaatsen en exploiteren van een mono-vergistingsinstallatie (vergisting van uitsluitend dierlijke mest met een jaarlijkse verwerkingscapaciteit van 4.500 ton bedrijfseigen rundveemest). Binnen de inrichting vindt geen biogasopwaardering plaats.

Het aantal dieren en de stalsystemen blijven ten opzichte van de vergunde situatie ongewijzigd.

2.2. Bestaande rechten

Voor de onderhavige inrichting is op 23 februari 2012 een melding op grond van het Besluit landbouw milieubeheer (thans: Activiteitenbesluit) gedaan voor het veranderen van de inrichting. Hierin worden de volgende aantallen dieren gemeld: 164 melkkoeien en 114 stuks vrouwelijk jongvee.
Let op! Het meldingsformulier is niet getekend!!!

2.3. Activiteitenbesluit milieubeheer

De onderhavige inrichting wordt aangemerkt als een inrichting type B als bedoeld in artikel 1.2 van het Activiteitenbesluit. Voor een inrichting type B geldt een meldingsplicht indien de inrichting wordt opgericht, veranderd of de werking van de inrichting wordt veranderd. De inrichting dient voorts aan de voorschriften uit het Activiteitenbesluit en de bijbehorende ministeriële regeling te voldoen.

Op 13 juni 2022 is een melding ingediend in het kader van het Activiteitenbesluit (kenmerk Agxcawdsh7v).
Deze melding heeft betrekking op:
- Het realiseren van een mono-vergistingsinstallatie.

De melding voldoet aan de indieningsvereisten van het Activiteitenbesluit. Op grond van de inhoud van de melding zijn wij van mening dat met de gemelde activiteit kan worden voldaan aan de voorschriften van het Activiteitenbesluit en de Activiteitenregeling.
Deze melding maakt integraal deel uit de vergunningaanvraag.

De voorschriften voor het kleinschalig vergisten van uitsluitend dierlijke meststoffen staan in paragraaf 3.5.10 ‘Kleinschalig vergisten van uitsluitend dierlijke meststoffen’ van het Activiteitenbesluit en in paragraaf 3.5.8 ‘Kleinschalig vergisten van uitsluitend dierlijke meststoffen’ van de Activiteitenregeling. Voor de opslag van de met het proces vrijkomende (stabiel) restproduct gelden de voorschriften uit de paragrafen 3.4.5 ‘Opslaan van agrarische bedrijfsstoffen’ en 3.4.6 ‘Opslaan van drijfmest en digestaat’.

3. INHOUDELIJKE OVERWEGINGEN MILIEU

Voor een aantal activiteiten uit het Activiteitenbesluit hebben bedrijven toestemming van het bevoegd gezag nodig voordat met de activiteiten mag worden gestart. Deze “toestemming vooraf” wordt omgevingsvergunning beperkte milieutoets (OBM) genoemd.
Het doel van de OBM is dat het bevoegd gezag vooraf instemt met het van start gaan van een specifieke activiteit op een specifieke locatie. De OBM bestaat uit een toestemming of een weigering. Op grond van artikel 5.13a van het Bor mogen aan de OBM geen voorschriften worden verbonden. De van toepassing zijnde voorschriften vloeien voort uit het Activiteitenbesluit.

Voor het oprichten van een monovergister is een OBM voor het aspect externe veiligheid nodig. Het bevoegd gezag moet in dit geval een lokale toets uitvoeren om te beoordelen of deze activiteit om reden als veiligheidsrisico ingepast kan worden in de lokale situatie. De OBM wordt geweigerd (artikel 5.13b lid 11 van het Bor) als de activiteit een te groot veiligheidsrisico leidt. Hierbij worden in ieder geval betrokken:

- de ligging van de risicocontour;
- de invloed van risicovolle activiteiten in de omgeving op de installatie, en
- de kans op gevolgen van incidenten bij de installatie en de mogelijke gevolgen daarvan voor de leefomgeving.

Wij hebben de aangevraagde activiteit aan dit kader getoetst. Daarover merken wij het volgende op.

1. De ligging van de risicocontour

Binnen de inrichting wordt door de vergisting van (rundvee)mest biogas gevormd. Het vergistingsgas (biogas) wordt opgevangen in een gas(opslag)zak die zich boven de mestvergister bevindt.
De gaszak heeft een inhoud van circa 250 m^3.

Op grond van artikel 3.129f van het Activiteitenbesluit dient een veiligheidsafstand van 50 meter, gerekend vanaf het midden van de gaszak tot een kwetsbare of beperkt kwetsbare objecten, te worden aangehouden. Binnen een zone van 50 meter rondom de gaszak is geen object als zodanig aangemerkt.

Het bevoegd gezag is verplicht relevante gegevens van risicovolle inrichtingen in te voeren in het Register risicosituaties gevaarlijke stoffen (hierna: het Risicoregister). Er is een registratieplicht voor risicovolle situaties op grond van artikel 12.12 van de Wet milieubeheer, nader uitgewerkt in het Registratiebesluit externe veiligheid. Tevens is er een dergelijke verplichting op grond van artikel 45 van de Wet veiligheidsregio’s, nader uitgewerkt in de (Ministeriële) Regeling provinciale risicokaart. Om te bepalen wanneer een inrichting Risicokaart-relevant is, wordt gebruik gemaakt van de Leidraad Risico Inventarisatie-deel Gevaarlijke Stoffen (LRI-GS) en de daarin opgenomen drempelwaardentabel. De drempelwaarden geven aan wanneer een Stationaire Risicosituatie met gevaarlijke stoffen een zodanig 'Verhoogd Gevaar' heeft dat deze dient te worden gepresenteerd op de publieke Risicokaart.

De in de inrichting aanwezige biogasopslag (gaszak) heeft een inhoud die groter is dan de drempelwaarde “Risicokaart-relevant voor categorie N8 – Overige gevaarlijke gassen (> 20.000 liter)”. Hiermee is deze opslag Risicokaart-relevant en dient in het Risicoregister te worden opgenomen.

Hieronder is de risicocontour weergegeven zoals wij op de Risicokaart hebben gepubliceerd.

Fig. Risicocontour conform BKL-BAL-AB (50 m)

Hieruit blijkt dat de contour gedeeltelijk buiten de inrichtingsgrens is gelegen. Daar waar deze contour deels over de inrichtingsgrens reikt, is de bestemming agrarisch of groen. Binnen dit gedeelte van de contour liggen geen kwetsbare of beperkt kwetsbare objecten en deze worden conform het bestemmingsplan ook niet mogelijk gemaakt.
Geconcludeerd kan worden dat de biogasopslag en de daarmee gepaarde risicocontour geen belemmering vormt voor het verlenen van deze vergunning.

2. De invloed van risicovolle activiteiten in de omgeving op de installatie

Binnen de onderhavige inrichting vinden slechts activiteiten ten behoeve van de melkveehouderij plaats. Bij naleving van hier van toepassing zijnde voorschriften uit het Activiteitenbesluit zijn er geen negatieve en/of significante effecten van deze activiteiten op de biogasinstallatie te verwachten.

Daarnaast zijn in de directe omgeving van de inrichting geen bedrijven gevestigd waar risicovolle activiteiten plaatsvinden. De dichtstbij gelegen inrichting betreft de veehouderij aan Vegelinsweg 42 te Vegelinsoord gelegen op een afstand van circa 300 meter vanaf het midden van de gaszak.

Gezien de afstand van inrichtingen en risicovolle activiteiten in de omgeving tot de vergistingsinstallatie is het niet aannemelijk dat onaanvaardbare gevolgen voor de leefomgeving zich zullen voordoen.

3. De kans op gevolgen van incidenten bij de installatie en de mogelijke gevolgen daarvan voor de leefomgeving.

Aan het vergisten van dierlijke meststoffen zijn risico's verbonden. Het vergistingsgas (biogas) dat hierbij wordt geproduceerd is een licht ontvlambaar gasmengsel, waardoor een (explosieve) verbranding kan voorkomen. Incidenten en ongevallen bij een vergistingsinstallatie kunnen leiden tot gevaarlijke situaties dicht bij de installatie (arbeidsveiligheid) en/of tot overlast bij omwonenden.

De onderhavige vergistingsinstallatie bevindt zich op een afstand van meer dan 300 meter tot woningen van derden en andere kwetsbare objecten. Op de inrichting zelf zijn ook geen voorzieningen

getroffen voor overnachtingen voor derden. Gezien de locatiekeuze kunnen wij concluderen dat de risico's voor de omgeving beperkt zijn.

De risico's op de korte afstand van de installatie (arbeidsveiligheid) zijn hier vooral van belang. De vergistingsinstallatie moet voldoen aan NTA 9766. Dit document bevat veiligheidseisen voor het ontwerp, het beheer en het onderhoud. Het gaat om aspecten zoals een elektronisch monitoringssysteem, ontzwaveling van het gas en het stabiliseren van het digestaat.

Tevens is op de installatie ATEX 137 van toepassing. Op grond hiervan is een bedrijf verplicht een explosieveiligheidsdocument op te stellen om tot een explosieveilige werkomgeving te komen. Wanneer werknemers veilig kunnen werken in de directe nabijheid van de installatie is daarmee tevens de veiligheid buiten de inrichting voldoende geborgd.

Het voorkomen van een (explosieve) verbanding en het beperken van eventuele gevolgen van een calamiteit is voldoende ondervangen door de voorschriften uit het Activiteitenbesluit en de Activiteitenregeling waaraan de vergistingsinstallatie moet voldoen.

4. CONCLUSIE

Vanuit het toetsingskader dat betrekking heeft op een OBM, zijn er ten aanzien van de aangevraagde activiteit geen redenen om de omgevingsvergunning te weigeren.

DE FRYSKE MARREN

De Fryske Marren
Postbus 101, 8500 AC Joure
Herema State 1, 8501 AA Joure
t 14 05 14
e info@defryskemarren.nl
i www.defryskemarren.nl

De Melkherne
Vegelinsweg 21
8501 ZC Joure

Joure, 23 augustus 2022
Verzonden: 23 augustus 2022

Ons kenmerk : OV 20220415/7065711
Uw kenmerk : 22.09g
In behandeling bij : [redacted]
Bijlage(n) : in document aangegeven

Onderwerp: verlening omgevingsvergunning

Beste meneer [redacted]

U heeft vergunning aangevraagd voor het bouwen van een mono-mestvergister op de locatie Vegelinsweg 21 te Vegelinsoord. Deze aanvraag hebben wij ontvangen op 20 juni 2022.

Verlening vergunning
Wij hebben besloten de vergunning te verlenen. Het gaat om de volgende in de Wet algemene bepalingen omgevingsrecht (Wabo) omschreven activiteit(en):
- afwijken bestemmingsplan (binnenplans)
- OBM beperkte milieutoets

Dit besluit is genomen op basis van de artikelen 2.1 en 2.2 en paragraaf 2.3 van de Wabo.

Aan deze vergunning zijn voorschriften verbonden. Bij de uitvoering van het project moet hieraan worden voldaan.

De volgende documenten maken deel uit van dit besluit:
- 7065711_1655735042728_publiceerbareaanvraag.pdf
- 7065711_1655734984896_22.09g_bijlage_3_bij_de_aim_-_de_melkherne.pdf
- 7065711_1660905170364_1590-22009-007_vergister_d16.pdf
- 7065711_1660905245800_lb_22.09_not_c_002g_toelichting_bestemmingsplan_de_melkherne.pdf

Beoordeling
Bij de besluitvorming is de reguliere voorbereidingsprocedure toegepast. Deze procedure staat beschreven in paragraaf 3.2 van de Wabo.

De beslistermijn is vanaf 21 juli 2022 met 4 weken opgeschort omdat er nog aanvullende/aangepaste gegevens ingediend moesten worden, overeenkomstig artikel 4:15 van de Algemene wet bestuursrecht (Awb). De gegevens zijn ontvangen op 19 augustus 2022.

Wij hebben gebruikgemaakt van de mogelijkheid om de beslistermijn met maximaal zes weken te verlengen, overeenkomstig artikel 3.9, lid 2 van de Wabo.

Handelen in strijd met regels ruimtelijke ordening
Het plan is in strijd met het bestemmingsplan. Het plan voldoet niet aan artikel 3, "agrarisch" van het ter plaatse geldende bestemmingsplan Buitengebied Noord - 2017. Op grond van artikel 3.5.2 onder c is het gebruik van gronden en bouwwerken ten behoeve van mestvergisting strijdig.

Op grond van artikel 2.12, lid 1, onder a, sub 1 Wabo en artikel 3.6.5, van het bestemmingsplan kan hiervan worden afgeweken, voor zover:

a. deze ten dienste staan van of verband houden met de bedrijfseigen agrarische activiteiten;
b. ten hoogste één vergistings-, vergassings- of verbrandingsinstallatie per agrarisch bedrijf is toegestaan;
c. deze activiteiten ondergeschikt zijn aan de agrarische bedrijfsvoering;
d. het verzoek om verlening van de omgevingsvergunning gepaard gaat met een voorstel tot landschappelijke inpassing van de installatie; het gebruik van de bebouwing is uitsluitend toegestaan indien de landschappelijke inpassing is uitgevoerd en instandgehouden conform het landschappelijk inpassingsplan;
e. de installatie uit oogpunt van milieubelasting, infrastructuur en verkeersbelasting ter plaatse aanvaardbaar wordt geacht

Uit de toelichting van de aanvraag blijkt dat hieraan voldaan wordt. De mono-mestvergister wordt geplaatst binnen het bouwvlak. Het perceel ligt in het buitengebied van onze gemeente. Er zijn geen directe buren, waardoor er geen strijd is met het de woonsituatie en de gebruiksmogelijkheden van aangrenzende gronden. Gelet op de plaatsing van de mestvergister in het achtererfgebied en te midden van de bestaande bebouwing in combinatie met de weidse omgeving wordt er geen afbreuk gedaan aan het straat- en bebouwingsbeeld, de landschappelijke en natuurlijke waarden. Een specifiek inpassingsplan is dan ook niet noodzakelijk. De plaatsing van de mono-mestvergister zorgt niet voor aantrekkende verkeersbewegingen, aangezien het enkel gaat om bedrijfseigen mestvergisting. Er wordt dan ook geen afbreuk gedaan aan de verkeersveiligheid en sociale veiligheid.

Het plan wordt vanuit ruimtelijk en planologisch oogpunt acceptabel bevonden en is niet in strijd met een goede ruimtelijke ordening.

Veranderen van een inrichting – OBM
Voor een aantal activiteiten uit het Activiteitenbesluit hebben bedrijven toestemming van het bevoegd gezag nodig voordat met de activiteiten mag worden gestart. Deze "toestemming vooraf" wordt omgevingsvergunning beperkte milieutoets (OBM) genoemd.

Het doel van de OBM is dat het bevoegd gezag vooraf instemt met het van start gaan van een specifieke activiteit op een specifieke locatie. De OBM bestaat uit een toestemming of een weigering. Op grond van artikel 5.13a van het Bor mogen aan de OBM geen voorschriften worden verbonden.
De van toepassing zijnde voorschriften vloeien voort uit het Activiteitenbesluit.

Voor het oprichten van een monovergister is een OBM voor het aspect externe veiligheid nodig. Het bevoegd gezag moet in dit geval een lokale toets uitvoeren om te beoordelen of deze activiteit om reden als veiligheidsrisico ingepast kan worden in de lokale situatie. De OBM wordt geweigerd (artikel 5.13b lid 11 van het Bor) als de activiteit een te groot veiligheidsrisico leidt. Hierbij worden in ieder geval betrokken:

- de ligging van de risicocontour;

- de invloed van risicovolle activiteiten in de omgeving op de installatie, en
- de kans op gevolgen van incidenten bij de installatie en de mogelijke gevolgen daarvan voor de leefomgeving.

Wij hebben de aangevraagde activiteit aan dit kader getoetst. In de bijlage "Beoordeling aangevraagde activiteit milieu (OBM)" lichten wij dit nader toe. Vanuit het toetsingskader dat betrekking heeft op de aangevraagde verandering van de inrichting kan worden geconcludeerd, dat de omgevingsvergunning verleend kan worden.

Inwerkingtreding
Dit besluit treedt in werking met ingang van de dag nadat de vergunning aan u is verzonden.

Nadere informatie
Lees ook de bijlage 'Overige informatie'. Hierin staat onder meer welke kosten aan deze vergunning verbonden zijn.

Heeft u nog vragen, dan kunt u contact opnemen met de behandelend ambtenaar via telefoonnummer 14 05 14 of e-mail info@defryskemarren.nl.

Met vriendelijke groet,

namens burgemeester en wethouders van De Fryske Marren,

[redacted]

23 08 2022
medewerker cluster vergunningen

Beoordeling aangevraagde activiteit milieu (OBM)
behorende bij omgevingsvergunning OV 20220415/7065711

1. PROCEDURELE OVERWEGINGEN

1.1. Gegevens aanvraag
Op 20 juni 2022 is een aanvraag om een omgevingsvergunning beperkte milieutoets (OBM) ontvangen van De Melkherne. De aanvraag heeft betrekking op de inrichting gelegen aan Vegelinsweg 21 te Joure. De aanvraag is geregistreerd onder olo-nummer 7065711.

De aanvrager vraagt toestemming voor een activiteit die behoort tot een bij de algemene maatregel van bestuur aangewezen categorie 'activiteiten die van invloed kunnen zijn op de fysieke leefomgeving', als bedoeld in artikel 2.1, lid 1, onder i van de Wet algemene bepalingen omgevingsrecht (Wabo), gelezen in samenhang met artikel 2.2a, lid 8 van het Besluit omgevingsrecht (Bor) voor zover deze activiteit plaatsvindt binnen een inrichting als bedoeld in artikel 1.1, lid 3 van de Wet milieubeheer.

Concreet gaat het hier om de oprichting van een installatie voor het vergisten van uitsluitend dierlijke mest met een verwerkingscapaciteit van ten hoogste 25.000 kubieke meter per jaar (kleinschalige monovergisting) waarvoor een OBM-plicht voor het aspect externe veiligheid geldt.

1.2. Bevoegd gezag
Wij zijn bevoegd gezag om te beslissen op de aanvraag om een omgevingsvergunning. Dit volgt uit artikel 2.4, eerste lid van de Wabo.

1.3. Volledigheid van de aanvraag
Wij zijn van oordeel dat de aanvraag voldoende informatie bevat voor een goede beoordeling van de gevolgen van de activiteit op de fysieke leefomgeving. De aanvraag is dan ook in behandeling genomen.

2. OVERWEGINGEN MILIEU

2.1. Projectbeschrijving
Het project waarvoor vergunning wordt gevraagd is als volgt te omschrijven:
- Het plaatsen en exploiteren van een mono-vergistingsinstallatie (vergisting van uitsluitend dierlijke mest met een jaarlijkse verwerkingscapaciteit van 6.000 ton bedrijfseigen rundveemest).
  Binnen de inrichting vindt geen biogasopwaardering plaats.

Het aantal dieren en de stalsystemen blijven ten opzichte van de vergunde situatie ongewijzigd.

2.2. Bestaande rechten
Voor de onderhavige inrichting is op 27 mei 2010 een melding op grond van het Besluit landbouw milieubeheer (thans: Activiteitenbesluit) gedaan voor het veranderen van de inrichting. Hierin worden de volgende aantallen dieren gemeld: 199 melkkoeien, 5 stuks vrouwelijk jongvee en 1 paard.

2.3. Activiteitenbesluit milieubeheer
De onderhavige inrichting wordt aangemerkt als een inrichting type B als bedoeld in artikel 1.2 van het Activiteitenbesluit. Voor een inrichting type B geldt een meldingsplicht indien de inrichting wordt opgericht, veranderd of de werking van de inrichting wordt veranderd. De inrichting dient voorts aan de voorschriften uit het Activiteitenbesluit en de bijbehorende ministeriële regeling te voldoen.

Op 13 juni 2022 is een melding ingediend in het kader van het Activiteitenbesluit (kenmerk Agxc617otcb). Deze melding heeft betrekking op:

- Het realiseren van een mono-vergistingsinstallatie.

De melding voldoet aan de indieningsvereisten van het Activiteitenbesluit. Op grond van de inhoud van de melding zijn wij van mening dat met de gemelde activiteit kan worden voldaan aan de voorschriften van het Activiteitenbesluit en de Activiteitenregeling.
Deze melding maakt integraal deel uit de vergunningaanvraag.

De voorschriften voor het kleinschalig vergisten van uitsluitend dierlijke meststoffen staan in paragraaf 3.5.10 'Kleinschalig vergisten van uitsluitend dierlijke meststoffen' van het Activiteitenbesluit en in paragraaf 3.5.8 'Kleinschalig vergisten van uitsluitend dierlijke meststoffen' van de Activiteitenregeling. Voor de opslag van de met het proces vrijkomende (stabiel) restproduct gelden de voorschriften uit de paragrafen 3.4.5 'Opslaan van agrarische bedrijfsstoffen' en 3.4.6 'Opslaan van drijfmest en digestaat'.

3. INHOUDELIJKE OVERWEGINGEN MILIEU

Voor een aantal activiteiten uit het Activiteitenbesluit hebben bedrijven toestemming van het bevoegd gezag nodig voordat met de activiteiten mag worden gestart. Deze "toestemming vooraf" wordt omgevingsvergunning beperkte milieutoets (OBM) genoemd.
Het doel van de OBM is dat het bevoegd gezag vooraf instemt met het van start gaan van een specifieke activiteit op een specifieke locatie. De OBM bestaat uit een toestemming of een weigering. Op grond van artikel 5.13a van het Bor mogen aan de OBM geen voorschriften worden verbonden.
De van toepassing zijnde voorschriften vloeien voort uit het Activiteitenbesluit.

Voor het oprichten van een monovergister is een OBM voor het aspect externe veiligheid nodig. Het bevoegd gezag moet in dit geval een lokale toets uitvoeren om te beoordelen of deze activiteit om reden als veiligheidsrisico ingepast kan worden in de lokale situatie. De OBM wordt geweigerd (artikel 5.13b lid 11 van het Bor) als de activiteit een te groot veiligheidsrisico leidt. Hierbij worden in ieder geval betrokken:

- de ligging van de risicocontour;
- de invloed van risicovolle activiteiten in de omgeving op de installatie, en
- de kans op gevolgen van incidenten bij de installatie en de mogelijke gevolgen daarvan voor de leefomgeving.

Wij hebben de aangevraagde activiteit aan dit kader getoetst. Daarover merken wij het volgende op.

1. De ligging van de risicocontour

Binnen de inrichting wordt door de vergisting van (rundvee)mest biogas gevormd. Het vergistingsgas (biogas) wordt opgevangen in een gas(opslag)zak die zich boven de mestvergister bevindt.
De gaszak heeft een inhoud van circa 280 m^3.

Op grond van artikel 3.129f van het Activiteitenbesluit dient een veiligheidsafstand van 50 meter, gerekend vanaf het midden van de gaszak tot een kwetsbare of beperkt kwetsbare objecten, te worden aangehouden. Binnen een zone van 50 meter rondom de gaszak is geen object als zodanig aangemerkt.

Het bevoegd gezag is verplicht relevante gegevens van risicovolle inrichtingen in te voeren in het Register risicosituaties gevaarlijke stoffen (hierna: het Risicoregister). Er is een registratieplicht voor risicovolle situaties op grond van artikel 12.12 van de Wet milieubeheer, nader uitgewerkt in het Registratiebesluit

externe veiligheid. Tevens is er een dergelijke verplichting op grond van artikel 45 van de Wet veiligheidsregio's, nader uitgewerkt in de (Ministeriële) Regeling provinciale risicokaart.
Om te bepalen wanneer een inrichting Risicokaart-relevant is, wordt gebruik gemaakt van de Leidraad Risico Inventarisatie-deel Gevaarlijke Stoffen (LRI-GS) en de daarin opgenomen drempelwaardentabel. De drempelwaarden geven aan wanneer een Stationaire Risicosituatie met gevaarlijke stoffen een zodanig 'Verhoogd Gevaar' heeft dat deze dient te worden gepresenteerd op de publieke Risicokaart.

De in de inrichting aanwezige biogasopslag (gaszak) heeft een inhoud die groter is dan de drempelwaarde "Risicokaart-relevant voor categorie N8 – Overige gevaarlijke gassen (> 20.000 liter)". Hiermee is deze opslag Risicokaart-relevant en dient in het Risicoregister te worden opgenomen.

Hieronder is de risicocontour weergegeven zoals wij op de Risicokaart hebben gepubliceerd.

Fig. Risicocontour conform BKL-BAL-AB (50 m)

Hieruit blijkt dat de contour gedeeltelijk buiten de inrichtingsgrens is gelegen. Daar waar deze contour deels over de inrichtingsgrens reikt, is de bestemming agrarisch of groen. Binnen dit gedeelte van de contour liggen geen kwetsbare of beperkt kwetsbare objecten en deze worden conform het bestemmingsplan ook niet mogelijk gemaakt.

Geconcludeerd kan worden dat de biogasopslag en de daarmee gepaarde risicocontour geen belemmering vormt voor het verlenen van deze vergunning.

2. De invloed van risicovolle activiteiten in de omgeving op de installatie
Binnen de onderhavige inrichting vinden slechts activiteiten ten behoeve van de melkveehouderij plaats. Bij naleving van hier van toepassing zijnde voorschriften uit het Activiteitenbesluit zijn er geen negatieve en/of significante effecten van deze activiteiten op de biogasinstallatie te verwachten.

Daarnaast zijn in de directe omgeving van de inrichting geen bedrijven gevestigd waar risicovolle activiteiten plaatsvinden. De dichtstbij gelegen inrichting betreft de veehouderij aan Vegelinsweg 34 te Joure gelegen op een afstand van circa 350 meter vanaf het midden van de gaszak.

Gezien de afstand van inrichtingen en risicovolle activiteiten in de omgeving tot de vergistingsinstallatie is het niet aannemelijk dat onaanvaardbare gevolgen voor de leefomgeving zich zullen voordoen.

3. De kans op gevolgen van incidenten bij de installatie en de mogelijke gevolgen daarvan voor de leefomgeving.

Aan het vergisten van dierlijke meststoffen zijn risico's verbonden. Het vergistingsgas (biogas) dat hierbij wordt geproduceerd is een licht ontvlambaar gasmengsel, waardoor een (explosieve) verbranding kan voorkomen. Incidenten en ongevallen bij een vergistingsinstallatie kunnen leiden tot gevaarlijke situaties dicht bij de installatie (arbeidsveiligheid) en/of tot overlast bij omwonenden.

De onderhavige vergistingsinstallatie bevindt zich op een afstand van meer dan 350 meter tot woningen van derden en andere kwetsbare objecten. Op de inrichting zelf zijn ook geen voorzieningen getroffen voor overnachtingen voor derden. Gezien de locatiekeuze kunnen wij concluderen dat de risico's voor de omgeving beperkt zijn.

De risico's op de korte afstand van de installatie (arbeidsveiligheid) zijn hier vooral van belang. De vergistingsinstallatie moet voldoen aan NTA 9766. Dit document bevat veiligheidseisen voor het ontwerp, het beheer en het onderhoud. Het gaat om aspecten zoals een elektronisch monitoringssysteem, ontzwaveling van het gas en het stabiliseren van het digestaat.

Tevens is op de installatie ATEX 137 van toepassing. Op grond hiervan is een bedrijf verplicht een explosieveiligheidsdocument op te stellen om tot een explosieveilige werkomgeving te komen. Wanneer werknemers veilig kunnen werken in de directe nabijheid van de installatie is daarmee tevens de veiligheid buiten de inrichting voldoende geborgd.

Het voorkomen van een (explosieve) verbanding en het beperken van eventuele gevolgen van een calamiteit is voldoende ondervangen door de voorschriften uit het Activiteitenbesluit en de Activiteitenregeling waaraan de vergistingsinstallatie moet voldoen.

4. CONCLUSIE

Vanuit het toetsingskader dat betrekking heeft op een OBM, zijn er ten aanzien van de aangevraagde activiteit geen redenen om de omgevingsvergunning te weigeren.

Voorschriften

behorende bij omgevingsvergunning OV 20220415/7065711

Algemeen

- De aanvang en het einde van de werkzaamheden moeten uiterlijk twee dagen van te voren worden gemeld aan de toezichthouder*, met vermelding van het nummer van de vergunning en de locatie waarop de vergunning betrekking heeft.

* Gegevens toezichthouder:
[redacted], bereikbaar via telefoonnummer: 14 05 14 / e-mail: info@ defryskemarren.nl

Rechtsbescherming

behorende bij omgevingsvergunning OV 20220415/7065711

Tegen dit besluit kunnen belanghebbenden binnen zes weken na de dag waarop het besluit is verzonden een bezwaarschrift indienen bij het college van burgemeester en wethouders van gemeente De Fryske Marren, Postbus 101, 8500 AC Joure.

Het bezwaarschrift moet worden ondertekend en ten minste bevatten:

- de naam en het adres van de indiener
- de dagtekening
- een omschrijving van het besluit waartegen het bezwaar is gericht
- de gronden van het bezwaar

Tegelijk met de indiening van het bezwaarschrift kunnen belanghebbenden vragen het besluit tijdelijk ongedaan te maken. Zo'n verzoek om een voorlopige voorziening moet worden gericht aan de voorzieningenrechter van de Rechtbank Noord-Nederland, Afdeling bestuursrecht, Postbus 150, 9700 AD Groningen.
Via http://loket.rechtspraak.nl/bestuursrecht kan het verzoek om voorlopige voorziening digitaal worden ingediend bij genoemde rechtbank. Hiervoor is een elektronische handtekening (DigiD) nodig.

Wilt u meer weten over de procedure? Bel met de afdeling juridische zaken van de gemeente, te bereiken via telefoonnummer 14 05 14.

Overige informatie
behorende bij omgevingsvergunning OV 20220415/7065711

Wat zijn de kosten?
Aan de vergunningverlening zijn kosten verbonden. Deze legeskosten bedragen € 270,25.

Dit bedrag is als volgt samengesteld:
- Leges behandelen Afwijken bestemmingsplan binnenplans: € 270,25

Binnenkort ontvangt u hiervoor een nota.

De legeskosten zijn gebaseerd op de Legesverordening van het jaar waarin u uw aanvraag heeft ingediend. U kunt de Legesverordening vinden op www.overheid.nl onder 'Overheidsinformatie',' Lokale wet- en regelgeving'. Vervolgens vult u het zoekwoord 'leges' in en selecteert u de betreffende gemeente.

Burgerplicht en overige toestemmingen en voorzieningen
In het Burgerlijk Wetboek staan rechten en plichten van burgers vermeld die er mogelijk voor zorgen dat u geen gebruik kunt maken van uw vergunning. Ook kunnen er naast deze vergunning nog andere toestemmingen en/of voorzieningen nodig zijn waarover wij u niet hebben kunnen informeren, maar die er wel voor kunnen zorgen dat u geen gebruik kunt maken van deze vergunning.

Het is verboden om bij de uitvoering van werkzaamheden schade, gevaar of ernstige hinder te veroorzaken. Alle schade of vorderingen tot schadevergoeding, die ontstaan als gevolg van het gebruikmaken van deze vergunning, zijn voor rekening van de vergunninghouder.

Vrijkomende grond
Vrijkomende grond mag (indien de grond niet tussentijds is bewerkt) op of nabij dezelfde plaats als waar het is ontgraven weer als bodem worden toegepast. Aangevoerde grond die wordt toegepast (en afgevoerde grond die elders wordt gebruikt) dient te voldoen aan het Besluit bodemkwaliteit c.q. de Vrijstellingsregeling grondverzet.

Intrekken vergunning
De gemeente kan de vergunning intrekken als:
- er niet binnen 26 weken na het onherroepelijk worden van de vergunning gestart wordt met de werkzaamheden;
- de werkzaamheden langer dan 26 weken stilliggen;
- er afgeweken wordt van de vergunning of de hieraan verbonden voorschriften;
- de vergunninghouder hierom verzoekt.

Akte van ondertekening

D t bew jsdocument bevat de gegevens van het ondertekenverzoek a smede een aud t og van het ondertekentraject we ke de ondertekenaars van het document hebben door open.

Algemene informatie

Document naam	OV 20220415 Omgev ngsvergunn ng Vege nsweg 21 Joure Mono mestverg ster	**Ondertekentermijn**	30 dagen
Document ID	28c4e17b ec2d 4255 8aba 1d5c41dc2dbf	**Aanbieder**	De Fryske Marren
Aanmaakdatum	d nsdag 23 augustus 2022 14:32 CEST		

Ondertekenaar 1

Naam	[redacted]		
Verzoek verzonden	d nsdag 23 augustus 2022 14:32 CEST	**E-mail adres**	[redacted]
Document geopend	d nsdag 23 augustus 2022 14:34 CEST		
TAN verstuurd	d nsdag 23 augustus 2022 14:34 CEST	**Mobiel nummer vingerafdruk SHA-256**	e484fe77a5613ad75a966730d5884035a2466841b881015f1f23103f5bb23086
TAN verificatie	d nsdag 23 augustus 2022 14:36 CEST		
Muis handtekening	d nsdag 23 augustus 2022 14:34 CEST		

Document ondertekend	d nsdag 23 augustus 2022 14:36 CEST

Publiceerbare aanvraag/melding omgevingsvergunning

Formulierversie
2020.01

Aanvraaggegevens

Algemeen

Aanvraagnummer	7065711
Aanvraagnaam	Mono-mestvergisting De Melkherne
Uw referentiecode	22.09g
Ingediend op	20-06-2022
Soort procedure	Onbekend
Projectomschrijving	De bouw van een mono-mestvergister, die eigen mest zal gaan vergisten en biogas gaat produceren. Dit is hoort bij een project waarbij meerdere vergisters biogas gaan leveren aan J[redacted]. Het biogas wordt ter plekke ontdaan van H2S (koolfilter). Daarna wordt het biogas ontvochtigd en m.b.v. een ventilator het biogasnet opgestuurd. Verwarming van de vergister gebeurt door een warmtepomp. Aanvoer van de eigen mest en afvoer van digestaat gebeurt met pompen. Het systeem is volledig geautomatiseerd.
Opmerking	-
Gefaseerd	Nee
Blokkerende onderdelen weglaten	Nee
Kosten openbaar maken	Nee
Bijlagen die later komen	-
Bijlagen n.v.t. of al bekend	-

Bevoegd gezag

Naam:	Gemeente De Fryske Marren
Bezoekadres:	Herema State 1 8501 AA JOURE
Postadres:	Postbus 101 8500 AC JOURE
Telefoonnummer:	14 05 14
E-mailadres:	info@defryskemarren.nl
Website:	www.defryskemarren.nl
Contactpersoon:	Cluster Vergunningen

Overzicht bijgevoegde modulebladen

Aanvraaggegevens

Locatie van de werkzaamheden

Werkzaamheden en onderdelen

Handelen in strijd met regels ruimtelijke ordening

- Handelen in strijd met regels ruimtelijke ordening

Inrichting of mijnbouwwerk oprichten of veranderen (Milieu)

- Omgevingsvergunning beperkte milieutoets

Bijlagen

Locatie

1 Adres

Postcode	8501ZC
Huisnummer	21
Huisletter	-
Huisnummertoevoeging	-
Straatnaam	Vegelinsweg
Plaatsnaam	Joure
Gelden de werkzaamheden in deze aanvraag/melding voor meerdere adressen of percelen?	☐ Ja ☑ Nee

Handelen in strijd met regels ruimtelijke ordening

1 Handelen in strijd met regels ruimtelijke ordening

Met welke regels voor ruimtelijke ordening zijn de voorgenomen werkzaamheden in strijd?	☑ Bestemmingsplan ☐ Beheersverordening ☐ Exploitatieplan ☐ Regels op grond van de provinciale verordening ☐ Regels op grond van een AMvB ☐ Regels van het voorbereidingsbesluit
Beschrijf hoe en in welke mate de voorgenomen werkzaamheden in strijd zijn met de regels voor ruimtelijke ordening.	Het realiseren van een silo (mono-mestvergister) binnen het bouwblok.
Beschrijf het huidige gebruik van de gronden of het bouwwerk.	Momenteel wordt de grond als erf gebruikt.
Beschrijf het beoogde gebruik van de gronden of het bouwwerk.	De eigen mest gaat er vergist worden het biogas wordt na een beperkte voorbehandeling ingevoed in het net.
Beschrijf de gevolgen van het beoogde gebruik voor de ruimtelijke ordening.	Binnen het bouwblok komt een silo te staan voor mono-mestvergisting.
Is het beoogde gebruik tijdelijk van aard?	☐ Ja ☑ Nee
Hebt u een rapport nodig waarin de archeologische waarde van het terrein dat zal worden verstoord in voldoende mate is vastgelegd?	☐ Ja ☑ Nee
Wordt er afgeweken van het exploitatieplan?	☐ Ja ☑ Nee

Omgevingsvergunning beperkte milieutoets

Inrichting of mijnbouwwerk oprichten of veranderen (Milieu)

1 Omgaan met Afvalstoffen

Welke milieutoets wilt u aanvragen (OBM)?

- ☐ Afvalwater - Een rioolwaterzuiveringsinstallatie wijzigen of uitbreiden (artikel 2.2a lid 1onder a Bor)
- ☐ Metaalrecycling - Een inrichting voor de opslag van Schroot, met inbegrip van autowrakken oprichten, wijzigen of uitbreiden (artikel 2.2a lid 1 onder b Bor)
- ☐ Autowrakken demonteren (artikel 2.2a lid 2 onder d Bor)
- ☐ Tweewielige motorvoertuigen demonteren (artikel 2.2.a lid 2 onder g Bor)
- ☐ Banden - Maximaal 10.000 ton van buiten de inrichting afkomstige banden van voertuigen opslaan (artikel 2.2a lid 2 onder c Bor)
- ☐ Afvalbrengstation - Uitvoeren van de gemeentelijke zorgplicht voor afvalbeheer op een daarvoor bestemde locatie, zoals een milieustraat, KCA-depot en andere gemeentelijke inrichtingen voor afvalbeheer (artikel 2.2a lid 2 onder a Bor)
- ☐ Medisch afval - Het opslaan van buiten de inrichting afkomstige infectueuze afvalstoffen, lichaamsdelen en organen, afvalstoffen van cytotoxische en cytostatische geneesmiddelen afkomstig van de gezondheidszorg bij mens en dier.(artikel 2.2a lid 2 onder b Bor)
- ☐ Kunststofafval - Opbulken (mengen) van maximaal 10.000 ton ingezameld kunststofafval niet zijnde voor materiaalhergebruik geschikt gemaakt kunststofafval door middel van extrusie en spuitgieten en/of handelingen die vallen onder de gemeentelijke zorgplicht voor de inzameling van huishoudelijk afval (artikel 2.2a lid 2 onder e Bor)
- ☐ Asbest - Het opslaan van ten hoogste 50 ton verwijderd asbest en verwijderde asbesthoudende producten, ontstaan bij werkzaamheden die buiten de inrichting zijn verricht door degene die de inrichting drijft (artikel 2.2a lid 2 onder h Bor)

2 Behandeling materialen en installaties

Welke milieutoets wilt u aanvragen (OBM)?

- ☐ Non-ferro metaal - Een installatie bestemd voor het smelten, met inbegrip van het legeren, van non-ferrometalen, met uitzondering van edele metalen, en met inbegrip van terugwinningsproducten oprichten, wijzigen of uitbreiden (artikel 2.2a lid 1 onder a Bor)
- ☐ Oppervlaktebehandeling - Een installatie bestemd voor de oppervlaktebehandeling van metalen en plastic materiaal door middel van een elektrolytisch of chemisch procedé oprichten, wijzigen of uitbreiden (artikel 2.2a lid 1 onder a Bor)
- ☐ Walsen - Een installatie bestemd voor verwerking van ferrometalen door warmwalsen, het smeden met hamers, of het aanbrengen van deklagen van gesmolten metaal oprichten, wijzigen of uitbreiden (artikel 2.2a lid 1 onder a Bor)
- ☐ Motorrevisie, luchtvaart - Testbanken voor motoren, turbines of reactoren of van installaties voor de bouw en reparatie van luchtvaartuigen oprichten, wijzigen of uitbreiden (artikel 2.2a lid 1 onder a Bor)
- ☐ Een spoorwegmaterieelfabriek oprichten, wijzigen of uitbreiden (artikel 2.2a lid 1 onder a Bor)
- ☐ Het binnen een inrichting verwerken van polyesterhars (artikel 2.2a lid 5 Bor)
- ☑ Mestvergisting - Een installatie voor het vergisten van uitsluitend dierlijke mest met een verwerkingscapaciteit van ten hoogste 25.000 kubieke meter per jaar of het uitbreiden van de capaciteit van de installatie of het uitbreiden van de opslagcapaciteit voor vergistingsgas of het wijzigen of uitbreiden van de bewerking van vergistingsgas (artikel 2.2a lid 8 Bor)
- ☐ Auto's - De oprichting, wijziging of uitbreiding van een installatie bestemd voor het vervaardigen van automobielen of automobielmotoren of het assembleren van automobielen (artikel 2.2.a lid 1 onder a)
- ☐ Textielbehandeling - De oprichting, wijziging of uitbreiding van een installatie bestemd voor de voorbehandeling of het verven van vezels of textiel (artikel 2.2.a lid 1 onder a Bor)

3 Energiesystemen

Welke milieutoets wilt u aanvragen (OBM)?

- ☐ Een windturbinepark oprichten, wijzigen of uitbreiden (artikel 2.2a lid 1 onder a Bor)
- ☐ Het installeren van een gesloten bodemenergiesysteem met een bodemzijdig vermogen van 70 kW of meer (artikel 2.2a lid 6 Bor)
- ☐ Het installeren van een gesloten bodemenergiesysteem met een bodemzijdig vermogen van minder dan 70 kW dat is gelegen binnen een interferentiegebied (artikel 2.2a lid 6 Bor)

4 Activiteiten

Welke milieutoets wilt u aanvragen (OBM)?	☐ Voeding- Genotmiddelen industrie - Een installatie voor de voedings- en genotmiddelenindustrie oprichten, wijzigen of uitbreiden (artikel 2.2a lid 1 onder a Bor) ☐ Mortel en Beton industrie - Handelingen met betrekking tot het vervaardigen van cementmortel, betonmortel of betonwaren, en/of het vervaardigen en bewerken van betonproducten (artikel 2.2a lid 2 onder f, lid 3 onder b, lid 4 onder b Bor) ☐ Veehouderij - Een installatie voor het fokken, mesten of houden van dieren oprichten, wijzigen of uitbreiden (artikel 2.2a lid 1 onder c tot en met i, en lid 4 onder a Bor) ☐ Opslag munitie bij defensie inrichtingen (artikel 2.2.a lid 7 Bor) ☐ Andere activiteit die aangewezen is in het BOR, maar niet voorkomt op deze keuzelijst

5 MER-plicht

Wordt voor de activiteit(en) de drempelwaarde zoals genoemd in kolom 2 van onderdeel D van de bijlage bij het Besluit milieueffectraportage (Besluit m.e.r.) overschreden?	☐ Ja ☐ Nee

6 Melding AIM

Bij de aanvraag van de omgevingsvergunning beperkte milieutoets hoort ook een melding in het kader van het Activiteitenbesluit. De melding kunt u opstellen via de AIM *(https://aimonline.nl/)*. Hoe wilt u de melding indienen?	☐ Ik doe de melding los met de AIM ☑ Ik doe de PDF van de melding als bijlage bij deze aanvraag ☐ Voor deze activiteit is geen melding Activiteitenbesluit nodig
Eventuele toelichting	-

Bijlagen

Formele bijlagen

Naam bijlage	Bestandsnaam	Type	Datum ingediend	Status document
melding_aimsessie_a-gxc617otcb_pdf	melding_aimses-sie_agxc617otcb-.pdf	Gegevens Handelen in str jd met regels ruimtelijke ordening Gegevens omgevingsvergunning beperkte milieutoets	20-06-2022	In behandeling
_Bijlage_3_bij_de_AIM_-_De_Melkherne_pdf	22.09g Bijlage 3 b j de AIM - De Melkherne.pdf	Gegevens Handelen in str jd met regels ruimtelijke ordening Gegevens omgevingsvergunning beperkte milieutoets	20-06-2022	In behandeling

Cornelissen Consulting Services

Bijlage bij de AIM
OBM
Realisatie mono-mestvergister

De Melkherne
Vegelinsweg 21
8501ZC Joure

OBM: Mono-mestvergisting

Datum: 5/5/2022

Opgesteld door: CCS Energie-advies B.V.

Projectleider: [redacted]

Colofon

Bibliotheekgegevens rapport:

OBM mono-mestvergister

[redacted]
Deventer, CCS B.V., 5/5/2022

Meer informatie over dit rapport is [redacted]

CCS B.V. Energie-advies

Project CCS 22.09g
Archiefnummer CCS: 22.15 melding De Melkherne

Verspreiding van CCS B.V. publicaties door:

CCS Energie-advies B.V.
Binnensingel 3
7411 PL Deventer
Tel: 0570 - 667000
E-mail: info@ccsenergieadvies.nl
Website: www.ccsenergieadvies.nl

INHOUD

INLEIDING **4**

1. GEGEVENS INRICHTING **5**

2. OMSCHRIJVING AANPASSINGEN **6**

3. BESTEMMINGSPLAN **7**

4. BESCHRIJVING INSTALLATIE **8**

5. BIOGASHUB **9**

6. OBM **10**

6.1. LOCATIE VERGISTER 10
6.2. RISICO CONTOUR 11
6.3. NTA 9766 11
6.4. EXPLOSIEVEILIGHEID BIJ (MONO)MESTVERGISTING / NRP 7910-1 12

7. CONCLUSIES **13**

Inleiding

In de gemeente Fryske Marren loopt een initiatief om vol in te zetten op mono-mestvergisting. Het doel is om op deze manier biogas te produceren en dit te gebruiken in de industrie en eventueel om woningen te verwarmen. Meerdere boeren met een vergistingsinstallatie zullen middels een biogasleiding met elkaar verbonden worden. Het biogas wordt daarna naar een afnemer gestuurd, die het gebruikt om hoogwaardige warmte te produceren.

Een mono-mestvergister moet natuurlijk vergund worden. De nationale overheid heeft via Infomill aangegeven dat dit kan via een Melding volgens het Activiteitenbesluit. Deze met moet vergezeld gaan met een OBM (Omgevingsvergunning Beperkte Milieutoets). Deze OBM wordt aangevraagd middels dit document.

In dit document worden de algemene zaken rondom het project omschreven, zoals de aanpassingen op de locatie, wat zegt het bestemmingsplan erover, hoe ziet de installatie eruit en wat houdt een biogashub in. In het laatste hoofdstuk vindt de toetsing plaats op de veiligheidsaspecten van de installatie, zoals dat dit aangegeven in de OBM mono-mestvergisting.

1. GEGEVENS INRICHTING

Inrichtingshouder en correspo
Statutaire naam
Adres:
Postcode en plaats:
Contactpersoon:
Telefoon:
Mobiel nummer:
Mailadres:

Vestigingsadres bedrijf

Handelsnaam:	De Melkherne
Adres:	Vegelinsweg 21
Postcode en plaats	8501ZC Joure
Kadastrale ligging:	JRE00 - E - 328
Vestigingsnummer:	
Kamer van Koophandel nummer:	

Figuur 1: Kadastrale ligging [Bron: BTG-viewer]

2. OMSCHRIJVING AANPASSINGEN

De Melkherne is een bedrijf met 217 stuks melkvee. Het bedrijf opereert onder de meldingsplichtigheid.

De nieuwe ontwikkeling waarvoor in dit document een OBM wordt aangevraagd is dat er een mono-vergister wordt geplaatst. Het gaat hier om het vergisten van alleen dierlijke mest van het eigen melkvee.

Mono-mestvergisting valt onder de werkingssfeer van het Activiteitenbesluit milieubeheer indien de verwerkingscapaciteit van de installatie om de mest te vergisten maximaal 25.000 kubieke meter mest per jaar is.

In dit geval zal de installatie alleen bedrijfseigen mest vergisten. Er wordt dus geen mest van derden en co-producten aangevoerd. Bij een volledige stalbezetting is er een mest productie van 6.000 m^3 volgens de vergunning. Het bedrijf is grondgebonden. Alle mest wordt op eigen land aangewend. Dat zal straks ook gebeuren met het digestaat (vergiste mest).

Naast het plaatsen van de mestvergistingsinstallatie vinden er geen andere wijzigingen plaats op het bedrijf.

De aanpassing op het bedrijf betreft de bouw van een mono-mestvergister:

- Diameter: 16 meter
- Hoogte: 4 meter

Naast de vergister komt een container te staan met daarin de besturingsinstallatie. De hoogte vanaf maaiveld zal lager zijn dan 2 m.

Figuur 2: Besturingscontainer

INPASSING IN HET LANDSCHAP

De installatie wordt zo ingericht dat het past binnen het landschap. Van tevoren wordt een inpassingsplan met de gemeente overlegd. Gedacht wordt aan een haag van inheemse struiken en planten die het zicht op de vergister deels wegneemt.

3. BESTEMMINGSPLAN

De realisatie en exploitatie van een mono-mestvergister voldoet aan het bestemmingsplan Buitengebied Noord -2017, dat op dit adres van toepassing is. Dit bestemmingsplan is vastgesteld (NL.IMRO.1940.BPBUI16BUITENGEB-VA01).

In het bestemmingsplan staat aangegeven dat mestverwerking in de vorm van agrarische biomassa vergisting is toegestaan, onder de volgende voorwaarden:

- van bedrijfseigen activiteit in het kader van mestvergisting wordt gesproken indien het opgewekt vermogen en de inkomsten van energieopwekking de schaal en inkomsten van de agrarische bedrijfsactiviteiten niet overstijgen;
- ten hoogste één vergistings-, vergassings- of verbrandingsinstallatie per agrarisch bedrijf is toegestaan;
- het verzoek om verlening van de omgevingsvergunning gepaard gaat met een voorstel tot landschappelijke inpassing van de installatie; het gebruik van de bebouwing is uitsluitend toegestaan indien de landschappelijke inpassing is uitgevoerd en instandgehouden conform het landschappelijk inpassingsplan;
- de installatie uit oogpunt van milieubelasting, infrastructuur en verkeersbelasting ter plaatse aanvaardbaar wordt geacht.

[Bron: Bestemmingsplan: Buitengebied noord 2017]

Bouwkundig worden mestvergistingsinstallaties (of vergelijkbare mestverwerkingsinstallaties) niet specifiek benoemd in het bestemmingsplan. Wel worden de volgende eisen voor(mest)silo's genoemd:

- de oppervlakte en inhoud van mestsilo's bedragen niet meer dan respectievelijk 750 m^2 en 2.500 m^3 per bedrijf;
- de bouwhoogte van mestsilo's bedraagt maximaal 5 m (exclusief afdekking) en van sleufsilo's maximaal 3 m, dan wel de bestaande bouwhoogte indien deze meer bedraagt;
- de bouwhoogte van torensilo's bedraagt niet meer dan 12 m dan wel de bestaande bouwhoogte indien deze meer bedraagt;

[Bron: Bestemmingsplan: Buitengebied noord 2017]

Deze aanvraag voldoet ruimschoots aan de eisen die gesteld worden in het bestemmingsplan:

- De inkomsten overstijgen niet die van de agrarische bedrijfsactiviteiten
- Maximaal één vergistings-, vergassings- of verbrandingsinstallatie per bedrijf
- Maximale bouwhoogte (exclusief het dubbel membraandak) 5 meter.
- Realisatie op het bouwblok.

4. BESCHRIJVING INSTALLATIE

In een mono-mestvergister wordt mest vergist zonder co-producten. Bij mestvergisting wordt een deel van de organische stof in de mest onder anaerobe omstandigheden afgebroken. Hierbij ontstaat biogas, wat een mengsel is van methaan (CH_4) en koolstofdioxide (CO_2). Biogas uit mest bestaat voor 55-60% uit methaan. Na de vergistingsstap wordt de vergiste mest (digestaat) opgeslagen en kan het net als drijfmest worden uitgereden op het land.

De energie die ontstaat uit vergisting is een duurzame bron waarvan de productie wordt gestimuleerd door de SDE++-subsidie. Deze subsidie onderscheidt grootschalige en kleinschalige vergisting. De grens ligt bij een geïnstalleerd vermogen van 400 kW. Kleinschalig is vaak gebonden aan de boerderij, grootschalige vergisting wordt meestal gecombineerd met mestverwerking. Hier is sprake van een kleinschalige installatie (< 400 kW).

Het methaan kan op verschillende manieren omgezet worden in energie:

- Warmte: het methaan wordt verbrand en de energie wordt nuttig ingezet in een proces (industrie, ruimteverwarming of mestverwerking).
- Elektriciteit en warmte: middels een WKK worden deze twee vormen van energie opgewekt. De warmte wordt nuttig toegepast.
- Groengas: het biogas wordt ontdaan van verontreinigingen en CO_2 en omgezet in groengas (biogas van aardgaskwaliteit). Dit wordt ingevoerd in het gasnet.

In dit geval is deze vergister onderdeel van een project, waarbij op verschillende locaties een mono-mestvergister wordt gebouwd. Het biogas dat wordt geproduceerd, wordt via een centrale leiding naar een industriële afnemer gevoerd, waar het wordt gebruikt voor de productie van warmte.

Een vergistingsinstallatie bestaat uit een geïsoleerde tank met daarop een flexibel dubbel membraandak. Het vergistingsproces vindt plaats bij een temperatuur van ongeveer 38 ^{0}C. In de vergisters wordt de mest gedurende een periode van ongeveer 40 dagen regelmatig geroerd met behulp van een propellermixer. Om het mengsel op temperatuur te houden, bevindt zich in de wand van de vergister een systeem van warmteleidingen, vergelijkbaar met vloerverwarming in huizen. De warmte hiervoor wordt geleverd door een warmtepomp, die warmte van het digestaat gebruikt en opwaardeert.

Het biogas is niet direct te gebruiken als energiedrager. Vaak bevat het teveel zwavel in de vorm van waterstofsulfide (H_2S). Dit wordt verwijderd door in de vergister een klein beetje lucht toe te dienen, dat reageert, waardoor het zwavel als vaste stof neerslaat op het digestaat. Daarna wordt het biogas nagereinigd in een actief koolfilter. Als het biogas over langere afstanden in een leidingwerk getransporteerd moet worden, moet het ook nog gedroogd worden. Dit is noodzakelijk om condens in de leiding te voorkomen. Het drogen gebeurt door het gas te koelen. Het systeem functioneert volledig automatisch. In geval van storingen krijgt de eigenaar een melding via de telefoon.

Een vergister bestaat uit de volgende onderdelen:

- Pompen voor de aanvoer van mest en de afvoer van digestaat.
- Een vergistingssilo.
- Randapparatuur als een warmtepomp, koolfilter en koeler.
- Elektra en besturing.

Naast de vergister bevindt zich een overkapping met daarin de warmtepomp, koolfilter en koeler en de schakelkast.

5. Biogashub

Deze installatie maakt deel uit van een groter project: Biogashub Joure. Het idee achter een hub is dat meerdere veehouders een mono-mestvergister plaatsen en dat deze vergisters middels een biogasleiding met elkaar verbonden worden. Het biogas gaat via een biogasleiding naar een bedrijf, die het direct kan inzetten ter vervanging van aardgas.

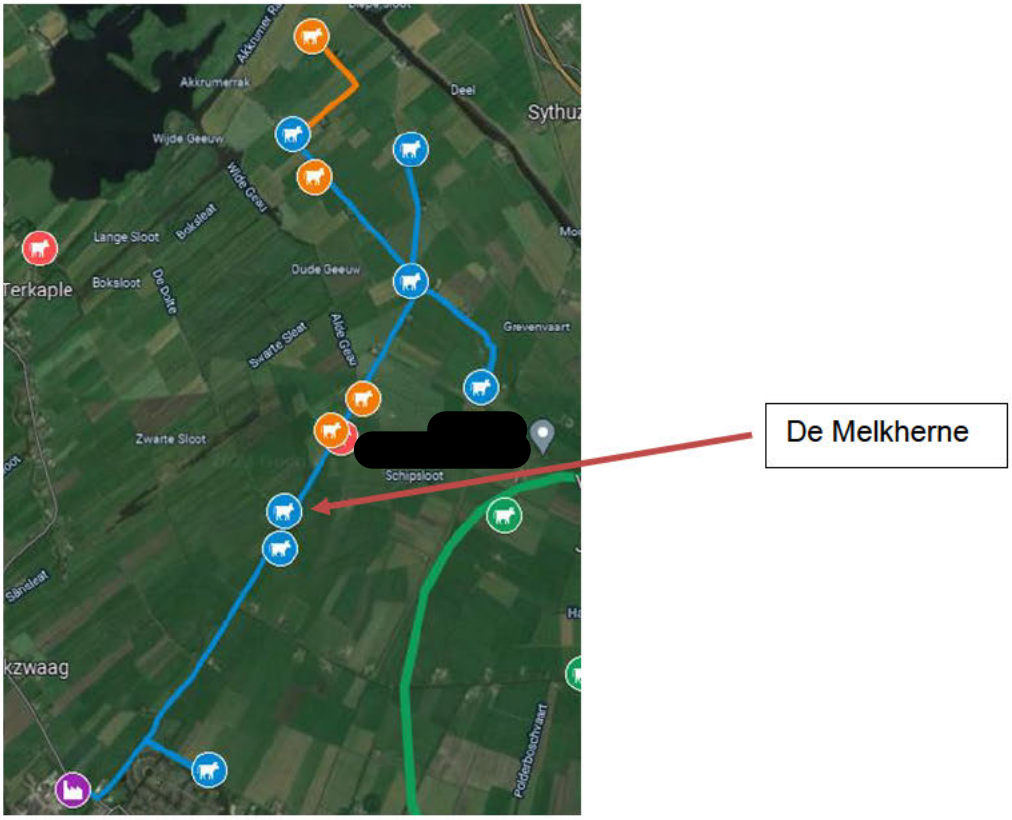

Figuur 3: Potentiële deelnemers aan het biogasnetwerk Joure

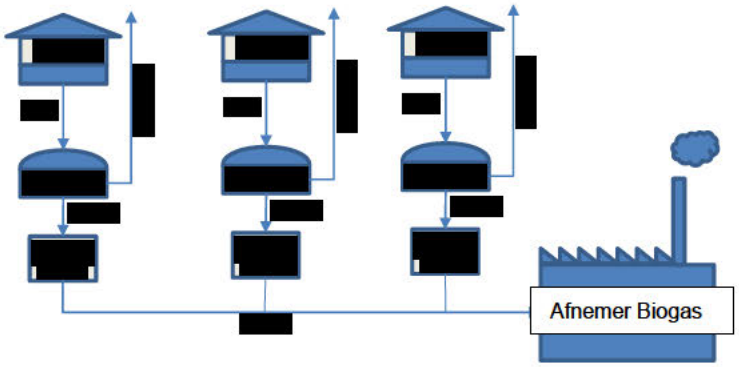

Figuur 4: Principe van de Biogashub

Voor de aanleg van het biogasnetwerk (leidingwerk) wordt een aparte vergunning aangevraagd. Deze wordt aangevraagd door de toekomstige netbeheerder.

6. OBM

Voor het oprichten en uitbreiden van een kleinschalige mestvergisting is een Omgevingsvergunning Beperkte Milieutoets (OBM) nodig [bron: Infomill]. Dit is van toepassing als voldaan wordt aan de volgende eisen:

- Het oprichten van een installatie voor het vergisten van uitsluitend dierlijke mest;
- Met een verwerkingscapaciteit van ten hoogste 25.000 kubieke meter per jaar.
- Het bedrijf mag geen IPPC-installatie zijn. Een IPPC is een industrieel bedrijf dat valt onder de Richtlijn industriële emissies (2010/75/EU).

Het project van De Melkherne voldoet aan deze eisen.

De OBM toetst op het veiligheidsrisico van de installatie. Er wordt gelet op de risico-contour en de NTA 9766. In dit hoofdstuk worden de veiligheidsaspecten die van toepassing zijn op de OBM besproken.

6.1. Locatie vergister

De vergister komt binnen het bouwblok te staan. In de figuur hieronder is de voorgestelde locatie weergegeven ten opzichte van de boerderij.

Figuur 5: Locatie vergister

6.2. RISICO CONTOUR

De risico contour staat omschreven in het Activiteitenbesluit (Artikel 3.129f). Hierin staan aangeven dat de afstand tussen het midden van de gaszak met vergistingsgas en buiten de inrichting gelegen kwetsbare en beperkt kwetsbare objecten (bijvoorbeeld woonbebouwing) 50 m moet bedragen.

Figuur 6: Afstand tot naast gelegen woonbebouwing

In de buurt van de boerderij bevinden zich geen woonlocaties. In figuur 4 is een cirkel getekend met een diameter van 50 meter rondom de vergister. Hierbinnen vallen geen woningen.

6.3. NTA 9766

De vergistingsinstallatie moet gebouwd worden volgens de richtlijnen van de NTA 9766.

Er staat een nieuw voorschrift in de Activiteitenregeling: installaties voor monomestvergisting en vergistingsgasopwerking moeten voldoen aan **NTA 9766**. Dit document bevat veiligheidseisen voor het ontwerp, het beheer en het onderhoud.
Het gaat om zaken zoals een elektronisch monitoringssysteem, ontzwaveling van het gas en het stabiliseren van het digestaat.
De NTA 9766 is in juli 2014 gepubliceerd. Bestel de NTA 9766 bij de NEN.

Figuur 7: Omschr jving NTA 9766 [Bron Infomill]

Dit voorschrift bestaat al sinds 2014 en gesteld kan worden dat alle vergisters volgens deze norm gebouwd worden.

- **Monitoring**: Zowel de gaskwaliteit als het functioneren van de vergister wordt continu op afstand bewaakt. Daarnaast is de vergister onderdeel van een centraal monitoring systeem.
- **Ontzwaveling**: Op twee manieren wordt zwavelwaterstof bestreden. In de eerste plaats in de vergister zelf door ondermaats zuurstof toe te dienen. H_2S reageert dan tot elementair zwavel, dat neerslaat op het digestaat. Daarna vindt er een reiniging plaats in een actief koolfilter.
- **Stabilisatie:** Het digestaat wordt gestabiliseerd na vergisting, door het actief te koelen met behulp van een warmtewisselaar en een warmtepomp.

6.4. Explosieveiligheid bij (mono)mestvergisting / NRP 7910-1

Bij het vergistingsproces worden organische bestanddelen omgezet tot een brandbaar gas (biogas). Dit biogas bestaat voor 50-60 % methaan (CH_4). In een mengverhouding van 5-10% methaan en 90-95% lucht ontstaat een explosief mengsel. Als dit mengsel vervolgens ontstoken wordt, ontploft het.

Of er sprake is van explosiegevaar wordt beoordeeld in de Richtlijn NPR 7910-1. Het criterium voor toepassing van de richtlijn is onder andere de aanwezigheid van meer dan 50 kg aan brandbaar gas voor een installatie in de buitenlucht, en/of 5 kg brandbaar gas voor installaties in een gebouw. Er is in het algemeen meer dan 50 kg biogas aanwezig in de gasopvang van mestvergistingsinstallaties. Aangezien dat overeenkomt met een gasopslag van ongeveer 50 m^3. Vrijwel alle mestvergisters hebben een gasopslag van minimaal deze omvang. In dit geval is de gasopslag 280 m^3. Derhalve is de NPR 7910-1 van toepassing.

Voordat de installatie gebouwd wordt vindt er een risicoanalyse plaats en worden de ATmosphères EXplosibles (ATEX)-zones vastgesteld. Motoren en andere potentiële ontstekingsbronnen worden, voor zover ze binnen de zonering vallen, volgens de richtlijnen van ATEX 114 uitgevoerd.

Bronnen van potentiële gasemissie zijn het overdrukventiel en voor zover aanwezig, watersloten. Daarnaast wordt er een veiligheidszone van 1 m vanaf het aansluitpunt van het dak op de rand aangehouden. Geen van de potentiële bronnen zijn continue bronnen.

De watersloten en het overdrukventiel zijn veiligheidsvoorzieningen, die alleen in werking treden bij bepaalde calamiteiten. De aansluiting tussen het dubbel membraandak en de rand van de vergistersilo is gasdicht. Voor de zekerheid wordt hier toch rekening gehouden met een emissie. Al deze voorzieningen worden regelmatig gecontroleerd op gaslekkages.

Er is voldoende ruimte op en aan de vergister, om motoren buiten de ATEX-zone te houden.

7. CONCLUSIES

Het project voldoet aan alle eisen en voorwaarden die worden gesteld aan de OBM.

N		m

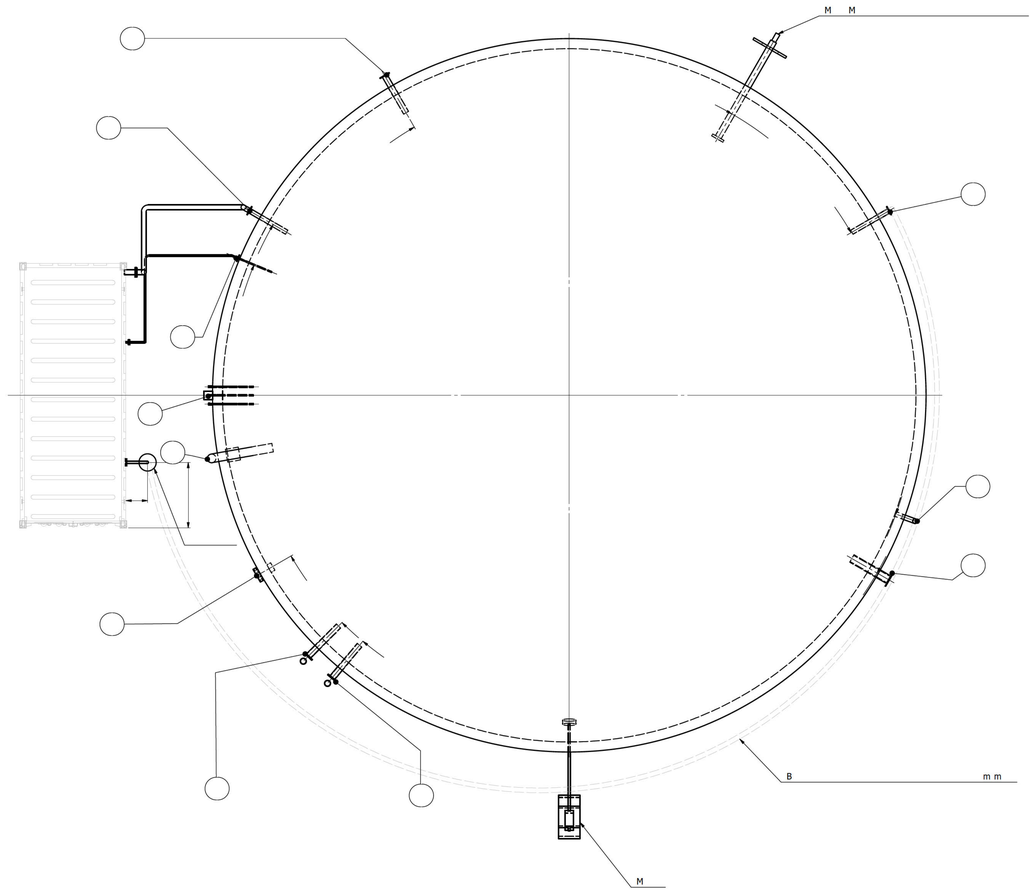

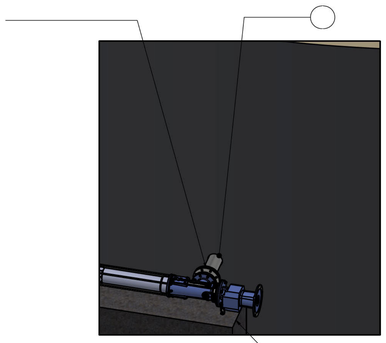

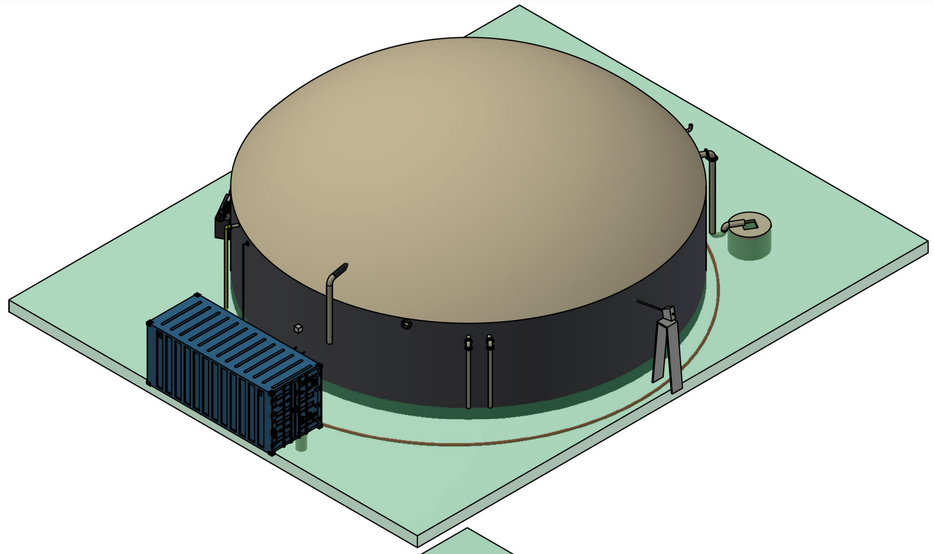

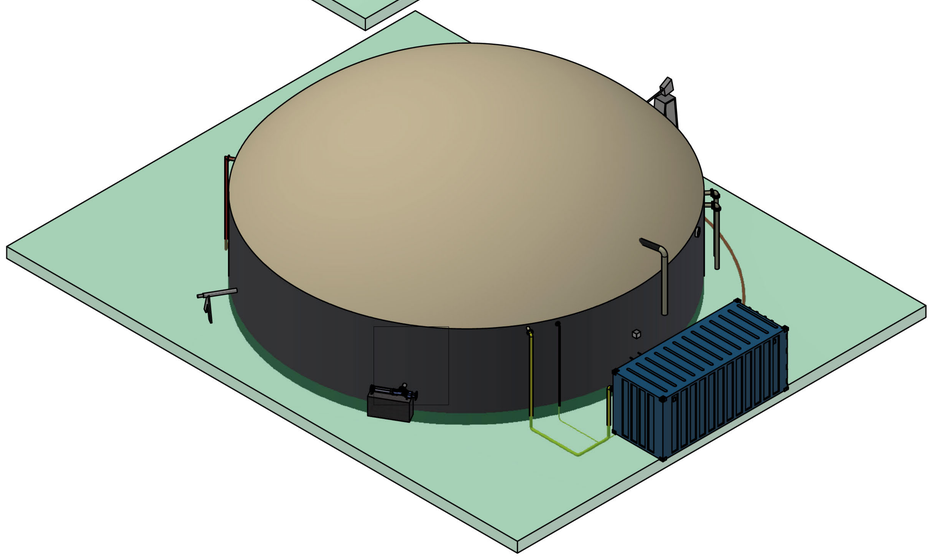

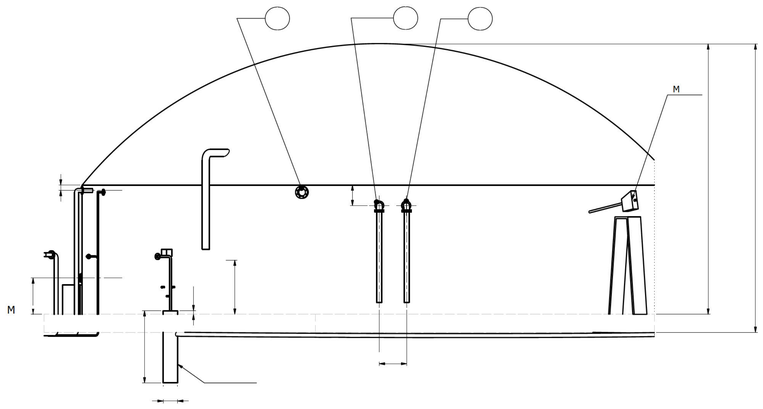

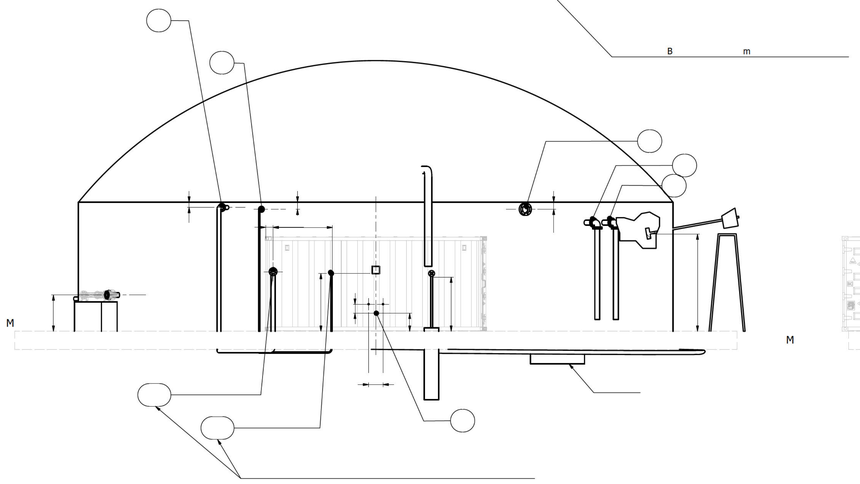

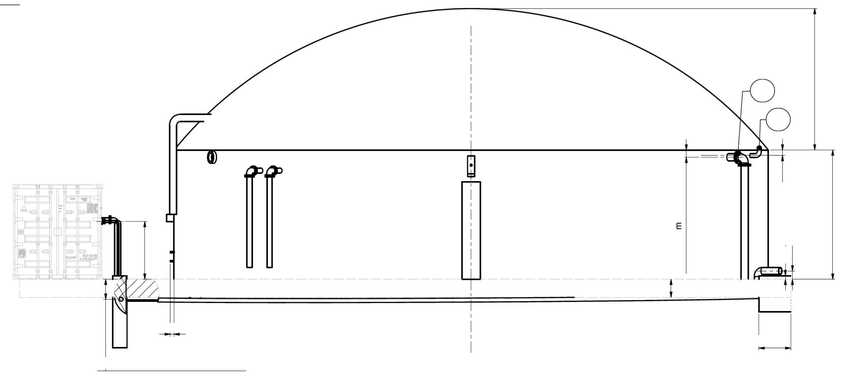

[redacted]

Notitie nummer:	LB 22.09 C002g	Datum:	15-08-2022
Titel:	**Mts. De Melkherne** **Aanvulling afwijking bestemmingsplan**		
Auteur:	[redacted]		
Ontvangers:	[redacted], De Fryske Marren.		
Status:	Vertrouwelijk		

Inleiding

Voor het project Biogashub Joure heeft de Maatschap De Melkherne een melding aangevraagd voor het plaatsen van een mono-mestvergister. Voor de beoordeling met betrekking tot de afwijking op het bestemmingsplan, zijn er een aantal vragen gekomen. Deze worden in dit document beantwoord.

Bedrijfsgegevens

Inrichtingshouder en correspond	[redacted]
Statutaire naam	
Adres:	
Postcode en plaats:	
Contactpersoon:	
Telefoon:	
Mobiel nummer:	
Mailadres:	

Vestigingsadres bedrijf	
Handelsnaam:	De Melkherne
Adres:	Vegelinsweg 21
Postcode en plaats	8501ZC Joure
Kadastrale ligging:	JRE00 - E - 328
Vestigingsnummer:	[redacted]
Kamer van Koophandel nummer:	

Afwijkingen bestemmingsplan

In het bestemmingsplan zijn de volgende voorwaarden opgenomen:

- Van bedrijfseigen activiteit in het kader van mestvergisting wordt gesproken indien het opgewekt vermogen en de inkomsten van energieopwekking de schaal en inkomsten van de agrarische bedrijfsactiviteiten niet overstijgen;
- Ten hoogste één vergistings-, vergassings- of verbrandingsinstallatie per agrarisch bedrijf is toegestaan;
- Het verzoek om verlening van de omgevingsvergunning gepaard gaat met een voorstel tot landschappelijke inpassing van de installatie; het gebruik van de bebouwing is uitsluitend toegestaan indien de landschappelijke inpassing is uitgevoerd en instandgehouden conform het landschappelijk inpassingsplan;
- De installatie uit oogpunt van milieubelasting, infrastructuur en verkeersbelasting ter plaatse aanvaardbaar wordt geacht.

Toelichting op het bestemmingsplan m.b.t. mestvergisting

Vermogen en inkomsten mono-mestvergisting en relatie tot het eigen bedrijf
Er is voor deze maatschappij een voorlopige business case gemaakt de totale investeringskosten bedragen [redacted]. De omzet van de vergister ligt rond de [redacted] per jaar. Dat is minder dan die van een melkveebedrijf van deze omvang.

Eén vergister per bedrijf: Er wordt op deze locatie één vergister geplaatst.

Landschappelijke inpassing
De vergister met besturingscontainer worden binnen het bouwblok geplaatst en bevinden zich op het erf naast de stal en een sleufsilo. Het geheel zal landschappelijk worden ingepast.

[redacted]

De vergister zelf bestaat uit een zwarte silo en een flexibel membraan dak van gebroken wit.

Milieubelasting

- Verkeersbewegingen: deze zullen niet toe- of afnemen, omdat er alleen bedrijfseigen mest wordt vergist. Doordat er de mest vergist wordt, zal het totale volume iets afnemen van 6.000 m^3 mest naar 5.770 m^3 digestaat.
- Methaanemissies: Deze zullen volgens het rapport van de WUR met 75% afnemen, omdat er verse mest vergist wordt.

Toelichting op het bestemmingsplan m.b.t. mestvergisting (zie tekening)
Oppervlakte < 750 m^2 en inhoud mestsilo's < 2.500 m^3: De silo heeft een diameter van 16 m en een hoogte van 4 m. De oppervlakte is dus 201 m^2 en de inhoud 804 m^3. Er bevindt zich op deze locatie geen andere mestsilo. De totale inhoud van de mestopslag in silo's blijft dus ruim onder de 2.500 m^3.

Bouwhoogte < 5 m (exclusief dakbedekking): De silo is 4 m hoog.

Toelichting afmetingen zeecontainer

De besturingsinstallatie, de warmtepomp en de biogasbehandeling (koeling en actief koolfilter) bevinden zich in een standaard zeecontainer. Deze heeft de volgende afmetingen:

- 5,9 x 2,4 x 2,4 m

Deze container wordt verdiept aangelegd, zodat deze zich beneden 2 m boven maaiveld bevindt.

De container bevindt zich naast de vergister (zie tekening).

Tekening vergister

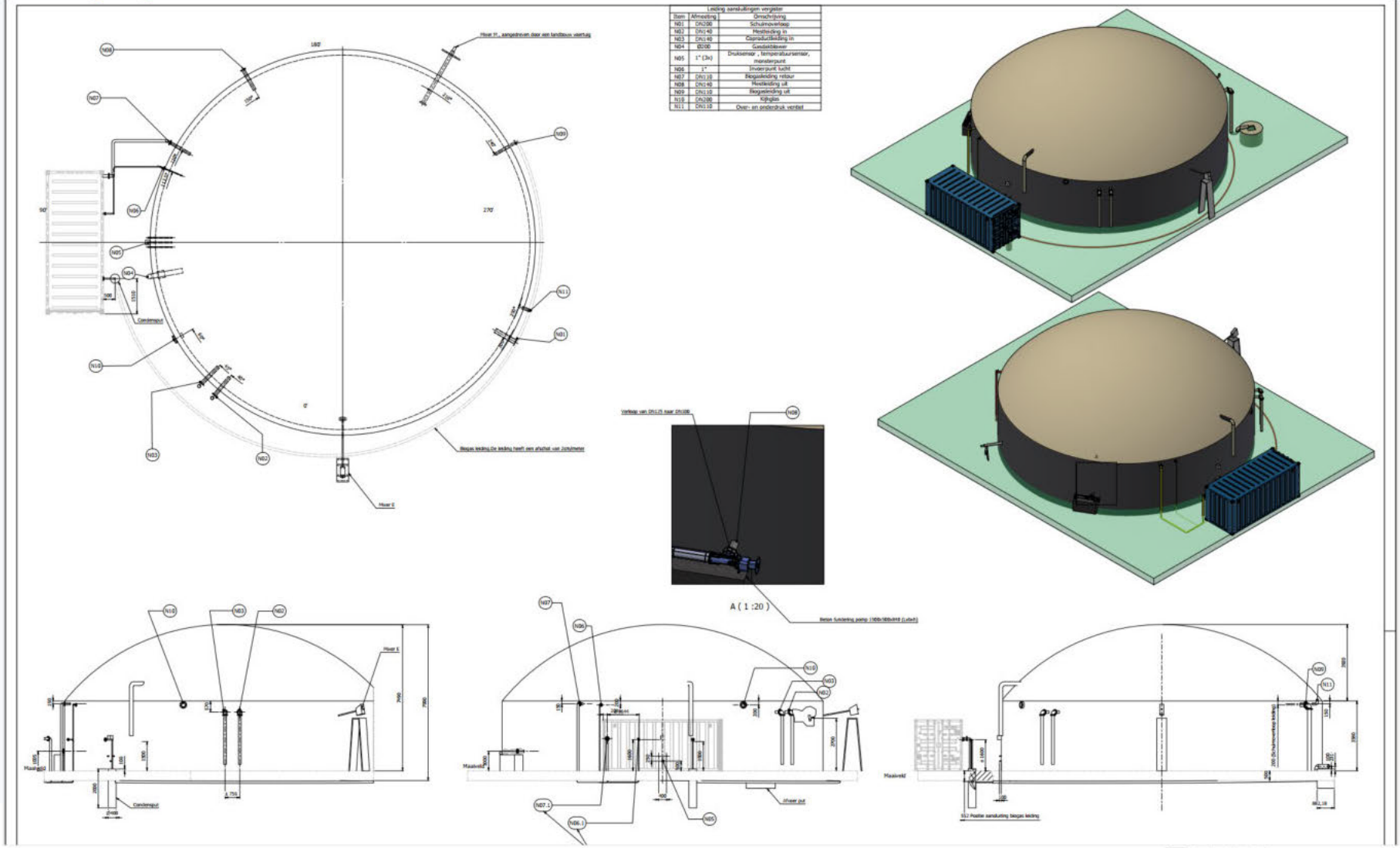

FUMO
Omgevingsdienst Fryslân

Postadres
Postbus 3347
8901 DH Leeuwarden

Bezoekadres
J.W. de Visserwei 10
9001 ZE Grou

(0566) 750 300
www.fumo.nl
info@fumo.nl

Gemeente De Fryske Marren
T.a.v. de heer [redacted]
Postbus 101
8501 AC Joure

Grou, 22 augustus 2022

Kenmerk : 2022-FUMO-0066328 / 2022-FUMO-0066329
Afdeling : Vergunningverlening en Specialistisch Advies
Behandeld door : [redacted]
Uw kenmerk : olo 7065711 / Agxc617otcb

Betreft : Advies OBM en melding Activiteitenbesluit De Melkherne te Joure

Geachte heer [redacted]

Onlangs heeft u ons om een milieuadvies gevraagd met betrekking tot een aanvraag voor een omgevingsvergunning beperkte milieutoets (OBM).
De aanvraag is van De Melkherne en betreft het veranderen van de inrichting gelegen aan Vegelinsweg 21 te Joure. De verandering ziet op de oprichting van een installatie voor het vergisten van uitsluitend dierlijke mest met een verwerkingscapaciteit van ten hoogste 25.000 kubieke meter per jaar. Voor deze aanvraag wordt de reguliere procedure gevolgd.

Wij adviseren u de omgevingsvergunning beperkte milieutoets te verlenen en de in de bijlage opgenomen overwegingen in de beschikking op te nemen.

Gelijktijdig met de aanvraag om de omgevingsvergunning is een melding ingediend in het kader van het Activiteitenbesluit milieubeheer. De beoordeling van de melding is in de overwegingen meegenomen.

U dient daarbij nog wel de geel gearceerde velden in te vullen.

Voor informatie kunt u contact opnemen met mevr. [redacted] van de FUMO, telefoonnummer [redacted].

Hoogachtend,

[redacted]
Afdelingshoofd Vergunningverlening en
Specialistisch Advies

IBAN: NL93 RABO 0135 5152 38
BTW: NL852608263B01
KVK: 57499470

Bijlage(n) Advies OBM en melding Activiteitenbesluit

BESLUIT

ONDERWERP

Dit besluit heeft betrekking op een aanvraag om een omgevingsvergunning beperkte milieutoets (OBM) ingediend op 20 juni 2022 door Maatschap J. Hanje en G. Hanje-de Glee (verder: De Melkherne) voor het veranderen van de inrichting gelegen aan Vegelinsweg 21 te Joure.
De aanvraag ziet op de monovergisting van drijfmest.

BESLUIT

Wij besluiten, gezien de overwegingen die zijn opgenomen in deze vergunning en gelet op de Wet algemene bepalingen omgevingsrecht en de daarop betrekking hebbende uitvoeringsbesluiten en –regelingen:

- aan De Melkherne, de omgevingsvergunning beperkte milieutoets te verlenen;
- dat de volgende delen van de aanvraag onderdeel uit te laten maken van deze vergunning:
  - Aanvraagformulier van 20 juni 2022;
  - Bijlage bij de AIM en OBM realisatie mono-mestvergister van 5 mei 2022, project 22.09g, opgesteld door CCS Energie-advies B.V;
  - Melding Activiteitenbesluit van 13 juni 2022, kenmerk Agxc617otcb
  - Aanvulling afwijking bestemmingsplan, van 15 augustus 2022, notitienummer LB 22.09C002g.

ONDERTEKENING EN VERZENDING

Burgemeester en Wethouders van <gemeente>,

< Bevoegd gezag zelf bepalen>

RECHTSBESCHERMING EN INWERKINGTREDING

De bekendmaking van deze beschikking gebeurt door <wijze van bekendmaking>. De dag na de bekendmaking treedt de beschikking in werking. Binnen zes weken na de bekendmaking kunnen zowel u als belanghebbenden bezwaar maken bij <naam en adres instantie>. Het indienen van een bezwaarschrift stelt de werking van de beschikking niet uit. Als u of belanghebbenden niet willen dat de beschikking in werking is in afwachting van de bezwaarprocedure, kan een verzoek om een voorlopige voorziening worden gedaan bij de <naam en adres instantie>.

1. PROCEDURELE OVERWEGINGEN

1.1. Gegevens aanvraag

Op 20 juni 2022 is een aanvraag om een omgevingsvergunning beperkte milieutoets (OBM) ontvangen van De Melkherne. De aanvraag heeft betrekking op de inrichting gelegen aan Vegelinsweg 21 te Joure. De aanvraag is geregistreerd onder olo-nummer 7065711.

De aanvrager vraagt toestemming voor een activiteit die behoort tot een bij de algemene maatregel van bestuur aangewezen categorie ‘activiteiten die van invloed kunnen zijn op de fysieke leefomgeving’, als bedoeld in artikel 2.1, lid 1, onder i van de Wet algemene bepalingen omgevingsrecht (Wabo), gelezen in samenhang met artikel 2.2a, lid 8 van het Besluit omgevingsrecht (Bor) voor zover deze activiteit plaatsvindt binnen een inrichting als bedoeld in artikel 1.1, lid 3 van de Wet milieubeheer.

Concreet gaat het hier om de oprichting van een installatie voor het vergisten van uitsluitend dierlijke mest met een verwerkingscapaciteit van ten hoogste 25.000 kubieke meter per jaar (kleinschalige monovergisting) waarvoor een OBM-plicht voor het aspect externe veiligheid geldt.

1.2. Bevoegd gezag

Wij zijn bevoegd gezag om te beslissen op de aanvraag om een omgevingsvergunning. Dit volgt uit artikel 2.4, eerste lid van de Wabo.

1.3. Volledigheid van de aanvraag

Wij zijn van oordeel dat de aanvraag voldoende informatie bevat voor een goede beoordeling van de gevolgen van de activiteit op de fysieke leefomgeving. De aanvraag is dan ook in behandeling genomen.

1.4. Procedure

Voor de voorbereiding van de beschikking is de reguliere voorbereidingsprocedure als bedoeld in titel 4.1 van de Algemene wet bestuursrecht (Awb) en paragraaf 3.2 van de Wabo gevolgd.

2. OVERWEGINGEN MILIEU

2.1. Projectbeschrijving

Het project waarvoor vergunning wordt gevraagd is als volgt te omschrijven:
- Het plaatsen en exploiteren van een mono-vergistingsinstallatie (vergisting van uitsluitend dierlijke mest met een jaarlijkse verwerkingscapaciteit van 6.000 ton bedrijfseigen rundveemest). Binnen de inrichting vindt geen biogasopwaardering plaats.

Het aantal dieren en de stalsystemen blijven ten opzichte van de vergunde situatie ongewijzigd.

2.2. Bestaande rechten

Voor de onderhavige inrichting is op 27 mei 2010 een melding op grond van het Besluit landbouw milieubeheer (thans: Activiteitenbesluit) gedaan voor het veranderen van de inrichting. Hierin worden de volgende aantallen dieren gemeld: 199 melkkoeien, 5 stuks vrouwelijk jongvee en 1 paard.

2.3. Activiteitenbesluit milieubeheer

De onderhavige inrichting wordt aangemerkt als een inrichting type B als bedoeld in artikel 1.2 van het Activiteitenbesluit. Voor een inrichting type B geldt een meldingsplicht indien de inrichting wordt opgericht, veranderd of de werking van de inrichting wordt veranderd. De inrichting dient voorts aan de voorschriften uit het Activiteitenbesluit en de bijbehorende ministeriële regeling te voldoen.

Op 13 juni 2022 is een melding ingediend in het kader van het Activiteitenbesluit (kenmerk Agxc617otcb).
Deze melding heeft betrekking op:
- Het realiseren van een mono-vergistingsinstallatie.

De melding voldoet aan de indieningsvereisten van het Activiteitenbesluit. Op grond van de inhoud van de melding zijn wij van mening dat met de gemelde activiteit kan worden voldaan aan de voorschriften van het Activiteitenbesluit en de Activiteitenregeling.
Deze melding maakt integraal deel uit de vergunningaanvraag.

De voorschriften voor het kleinschalig vergisten van uitsluitend dierlijke meststoffen staan in paragraaf 3.5.10 ‘Kleinschalig vergisten van uitsluitend dierlijke meststoffen’ van het Activiteitenbesluit en in paragraaf 3.5.8 ‘Kleinschalig vergisten van uitsluitend dierlijke meststoffen’ van de Activiteitenregeling. Voor de opslag van de met het proces vrijkomende (stabiel) restproduct gelden de voorschriften uit de paragrafen 3.4.5 ‘Opslaan van agrarische bedrijfsstoffen’ en 3.4.6 ‘Opslaan van drijfmest en digestaat’.

3. INHOUDELIJKE OVERWEGINGEN MILIEU

Voor een aantal activiteiten uit het Activiteitenbesluit hebben bedrijven toestemming van het bevoegd gezag nodig voordat met de activiteiten mag worden gestart. Deze “toestemming vooraf” wordt omgevingsvergunning beperkte milieutoets (OBM) genoemd.
Het doel van de OBM is dat het bevoegd gezag vooraf instemt met het van start gaan van een specifieke activiteit op een specifieke locatie. De OBM bestaat uit een toestemming of een weigering. Op grond van artikel 5.13a van het Bor mogen aan de OBM geen voorschriften worden verbonden. De van toepassing zijnde voorschriften vloeien voort uit het Activiteitenbesluit.

Voor het oprichten van een monovergister is een OBM voor het aspect externe veiligheid nodig. Het bevoegd gezag moet in dit geval een lokale toets uitvoeren om te beoordelen of deze activiteit om reden als veiligheidsrisico ingepast kan worden in de lokale situatie. De OBM wordt geweigerd (artikel 5.13b lid 11 van het Bor) als de activiteit een te groot veiligheidsrisico leidt. Hierbij worden in ieder geval betrokken:

- de ligging van de risicocontour;
- de invloed van risicovolle activiteiten in de omgeving op de installatie, en
- de kans op gevolgen van incidenten bij de installatie en de mogelijke gevolgen daarvan voor de leefomgeving.

Wij hebben de aangevraagde activiteit aan dit kader getoetst. Daarover merken wij het volgende op.

1. De ligging van de risicocontour

Binnen de inrichting wordt door de vergisting van (rundvee)mest biogas gevormd. Het vergistingsgas (biogas) wordt opgevangen in een gas(opslag)zak die zich boven de mestvergister bevindt.
De gaszak heeft een inhoud van circa 280 m^3.

Op grond van artikel 3.129f van het Activiteitenbesluit dient een veiligheidsafstand van 50 meter, gerekend vanaf het midden van de gaszak tot een kwetsbare of beperkt kwetsbare objecten, te worden aangehouden. Binnen een zone van 50 meter rondom de gaszak is geen object als zodanig aangemerkt.

Het bevoegd gezag is verplicht relevante gegevens van risicovolle inrichtingen in te voeren in het Register risicosituaties gevaarlijke stoffen (hierna: het Risicoregister). Er is een registratieplicht voor risicovolle situaties op grond van artikel 12.12 van de Wet milieubeheer, nader uitgewerkt in het Registratiebesluit externe veiligheid. Tevens is er een dergelijke verplichting op grond van artikel 45 van de Wet veiligheidsregio’s, nader uitgewerkt in de (Ministeriële) Regeling provinciale risicokaart. Om te bepalen wanneer een inrichting Risicokaart-relevant is, wordt gebruik gemaakt van de Leidraad Risico Inventarisatie-deel Gevaarlijke Stoffen (LRI-GS) en de daarin opgenomen drempelwaardentabel. De drempelwaarden geven aan wanneer een Stationaire Risicosituatie met gevaarlijke stoffen een zodanig 'Verhoogd Gevaar' heeft dat deze dient te worden gepresenteerd op de publieke Risicokaart.

De in de inrichting aanwezige biogasopslag (gaszak) heeft een inhoud die groter is dan de drempelwaarde “Risicokaart-relevant voor categorie N8 – Overige gevaarlijke gassen (> 20.000 liter)”. Hiermee is deze opslag Risicokaart-relevant en dient in het Risicoregister te worden opgenomen.

Hieronder is de risicocontour weergegeven zoals wij op de Risicokaart hebben gepubliceerd.

Fig. Risicocontour conform BKL-BAL-AB (50 m)

Hieruit blijkt dat de contour gedeeltelijk buiten de inrichtingsgrens is gelegen. Daar waar deze contour deels over de inrichtingsgrens reikt, is de bestemming agrarisch of groen. Binnen dit gedeelte van de contour liggen geen kwetsbare of beperkt kwetsbare objecten en deze worden conform het bestemmingsplan ook niet mogelijk gemaakt.
Geconcludeerd kan worden dat de biogasopslag en de daarmee gepaarde risicocontour geen belemmering vormt voor het verlenen van deze vergunning.

2. De invloed van risicovolle activiteiten in de omgeving op de installatie

Binnen de onderhavige inrichting vinden slechts activiteiten ten behoeve van de melkveehouderij plaats. Bij naleving van hier van toepassing zijnde voorschriften uit het Activiteitenbesluit zijn er geen negatieve en/of significante effecten van deze activiteiten op de biogasinstallatie te verwachten.

Daarnaast zijn in de directe omgeving van de inrichting geen bedrijven gevestigd waar risicovolle activiteiten plaatsvinden. De dichtstbij gelegen inrichting betreft de veehouderij aan Vegelinsweg 34 te Joure gelegen op een afstand van circa 350 meter vanaf het midden van de gaszak.

Gezien de afstand van inrichtingen en risicovolle activiteiten in de omgeving tot de vergistingsinstallatie is het niet aannemelijk dat onaanvaardbare gevolgen voor de leefomgeving zich zullen voordoen.

3. De kans op gevolgen van incidenten bij de installatie en de mogelijke gevolgen daarvan voor de leefomgeving.

Aan het vergisten van dierlijke meststoffen zijn risico's verbonden. Het vergistingsgas (biogas) dat hierbij wordt geproduceerd is een licht ontvlambaar gasmengsel, waardoor een (explosieve) verbranding kan voorkomen. Incidenten en ongevallen bij een vergistingsinstallatie kunnen leiden tot gevaarlijke situaties dicht bij de installatie (arbeidsveiligheid) en/of tot overlast bij omwonenden.

De onderhavige vergistingsinstallatie bevindt zich op een afstand van meer dan 350 meter tot woningen van derden en andere kwetsbare objecten. Op de inrichting zelf zijn ook geen voorzieningen

getroffen voor overnachtingen voor derden. Gezien de locatiekeuze kunnen wij concluderen dat de risico's voor de omgeving beperkt zijn.

De risico's op de korte afstand van de installatie (arbeidsveiligheid) zijn hier vooral van belang. De vergistingsinstallatie moet voldoen aan NTA 9766. Dit document bevat veiligheidseisen voor het ontwerp, het beheer en het onderhoud. Het gaat om aspecten zoals een elektronisch monitoringssysteem, ontzwaveling van het gas en het stabiliseren van het digestaat.

Tevens is op de installatie ATEX 137 van toepassing. Op grond hiervan is een bedrijf verplicht een explosieveiligheidsdocument op te stellen om tot een explosieveilige werkomgeving te komen. Wanneer werknemers veilig kunnen werken in de directe nabijheid van de installatie is daarmee tevens de veiligheid buiten de inrichting voldoende geborgd.

Het voorkomen van een (explosieve) verbanding en het beperken van eventuele gevolgen van een calamiteit is voldoende ondervangen door de voorschriften uit het Activiteitenbesluit en de Activiteitenregeling waaraan de vergistingsinstallatie moet voldoen.

4. CONCLUSIE

Vanuit het toetsingskader dat betrekking heeft op een OBM, zijn er ten aanzien van de aangevraagde activiteit geen redenen om de omgevingsvergunning te weigeren.

De Fryske Marren
Postbus 101, 8500 AC Joure
Herema State 1, 8501 AA Joure
t 14 05 14
e info@defryskemarren.nl
i www.defryskemarren.nl

Maatschap [redacted]
Nije Kampen 3
8467 ST Vegelinsoord

Joure, 23 augustus 2022
Verzonden: 23 augustus 2022

Ons kenmerk : OV 20220412/7064791
Uw kenmerk : 22.09c
In behandeling bij : [redacted]
Bijlage(n) : in document aangegeven

Onderwerp: verlening omgevingsvergunning

Beste meneer [redacted]

U heeft vergunning aangevraagd voor het bouwen van een mono-mestvergister op de locatie Nije Kampen 3 te Vegelinsoord. Deze aanvraag hebben wij ontvangen op 20 juni 2022.

Verlening vergunning
Wij hebben besloten de vergunning te verlenen. Het gaat om de volgende in de Wet algemene bepalingen omgevingsrecht (Wabo) omschreven activiteit(en):
- afwijken bestemmingsplan (binnenplans)
- OBM beperkte milieutoets

Dit besluit is genomen op basis van de artikelen 2.1 en 2.2 en paragraaf 2.3 van de Wabo.

Aan deze vergunning zijn voorschriften verbonden. Bij de uitvoering van het project moet hieraan worden voldaan.

De volgende documenten maken deel uit van dit besluit:
- 7064791_1655728024277_publiceerbareaanvraag.pdf
- 7064791_1655727784573_22.09c_bijlage_3_bij_de_aim_-_mts_[redacted]pdf (m.u.v. de vermelde dieraantallen)
- 7064791_1660910646569_1590-22009-009_vergister_d18.pdf
- 7064791_1660910684556_lb_22.09_not_c_002c_toelichting_bestemmingsplan[redacted].pdf

Beoordeling
Bij de besluitvorming is de reguliere voorbereidingsprocedure toegepast. Deze procedure staat beschreven in paragraaf 3.2 van de Wabo.

De beslistermijn is vanaf 21 juli 2022 met 2 weken opgeschort omdat er nog aanvullende/aangepaste gegevens ingediend moesten worden, overeenkomstig artikel 4:15 van de Algemene wet bestuursrecht (Awb). De gegevens zijn ontvangen op 19 augustus 2022.

Wij hebben gebruikgemaakt van de mogelijkheid om de beslistermijn met maximaal zes weken te verlengen, overeenkomstig artikel 3.9, lid 2 van de Wabo.

Handelen in strijd met regels ruimtelijke ordening
Het plan is in strijd met het bestemmingsplan. Het plan voldoet niet aan artikel 3, “agrarisch” van het ter plaatse geldende bestemmingsplan Buitengebied Noord - 2017 . Op grond van artikel 3.5.2 onder c is het gebruik van gronden en bouwwerken ten behoeve van mestvergisting strijdig.

Op grond van artikel 2.12, lid 1, onder a, sub 1 Wabo en artikel 3.6.5, van het bestemmingsplan kan hiervan worden afgeweken, voor zover:

a. deze ten dienste staan van of verband houden met de bedrijfseigen agrarische activiteiten;
b. ten hoogste één vergistings-, vergassings- of verbrandingsinstallatie per agrarisch bedrijf is toegestaan;
c. deze activiteiten ondergeschikt zijn aan de agrarische bedrijfsvoering;
d. het verzoek om verlening van de omgevingsvergunning gepaard gaat met een voorstel tot landschappelijke inpassing van de installatie; het gebruik van de bebouwing is uitsluitend toegestaan indien de landschappelijke inpassing is uitgevoerd en instandgehouden conform het landschappelijk inpassingsplan;
e. de installatie uit oogpunt van milieubelasting, infrastructuur en verkeersbelasting ter plaatse aanvaardbaar wordt geacht

Uit de toelichting van de aanvraag blijkt dat hieraan voldaan wordt. De mono-mestvergister wordt geplaatst binnen het bouwvlak. Het perceel ligt in het buitengebied van onze gemeente. Er zijn geen directe buren, waardoor er geen strijd is met het de woonsituatie en de gebruiksmogelijkheden van aangrenzende gronden. Gelet op de plaatsing van de mestvergister in het achtererfgebied en te midden van de bestaande bebouwing in combinatie met de weidse omgeving wordt er geen afbreuk gedaan aan het straat- en bebouwingsbeeld, de landschappelijke en natuurlijke waarden. Een specifiek inpassingsplan is dan ook niet noodzakelijk. De plaatsing van de mono-mestvergister zorgt niet voor aantrekkende verkeersbewegingen, aangezien het enkel gaat om bedrijfseigen mestvergisting. Er wordt dan ook geen afbreuk gedaan aan de verkeersveiligheid en sociale veiligheid.

Het plan wordt vanuit ruimtelijk en planologisch oogpunt acceptabel bevonden en is niet in strijd met een goede ruimtelijke ordening.

Veranderen van een inrichting – OBM
Voor een aantal activiteiten uit het Activiteitenbesluit hebben bedrijven toestemming van het bevoegd gezag nodig voordat met de activiteiten mag worden gestart. Deze “toestemming vooraf” wordt omgevingsvergunning beperkte milieutoets (OBM) genoemd.

Het doel van de OBM is dat het bevoegd gezag vooraf instemt met het van start gaan van een specifieke activiteit op een specifieke locatie. De OBM bestaat uit een toestemming of een weigering. Op grond van artikel 5.13a van het Bor mogen aan de OBM geen voorschriften worden verbonden.
De van toepassing zijnde voorschriften vloeien voort uit het Activiteitenbesluit.

Voor het oprichten van een monovergister is een OBM voor het aspect externe veiligheid nodig. Het bevoegd gezag moet in dit geval een lokale toets uitvoeren om te beoordelen of deze activiteit om reden als veiligheidsrisico ingepast kan worden in de lokale situatie. De OBM wordt geweigerd (artikel 5.13b lid 11 van het Bor) als de activiteit een te groot veiligheidsrisico leidt. Hierbij worden in ieder geval betrokken:

- de ligging van de risicocontour;

- de invloed van risicovolle activiteiten in de omgeving op de installatie, en
- de kans op gevolgen van incidenten bij de installatie en de mogelijke gevolgen daarvan voor de leefomgeving.

Wij hebben de aangevraagde activiteit aan dit kader getoetst. In de bijlage “Beoordeling aangevraagde activiteit milieu (OBM)” lichten wij dit nader toe. Vanuit het toetsingskader dat betrekking heeft op de aangevraagde verandering van de inrichting kan worden geconcludeerd, dat de omgevingsvergunning verleend kan worden.

Inwerkingtreding
Dit besluit treedt in werking met ingang van de dag nadat de vergunning aan u is verzonden.

Nadere informatie
Lees ook de bijlage ‘Overige informatie’. Hierin staat onder meer welke kosten aan deze vergunning verbonden zijn.
Heeft u nog vragen, dan kunt u contact opnemen met de behandelend ambtenaar via telefoonnummer 14 05 14 of e-mail info@defryskemarren.nl.

Met vriendelijke groet,

namens burgemeester en wethouders van De Fryske Marren,

[redacted]

23 08 2022
medewerker cluster vergunningen

Beoordeling aangevraagde activiteit milieu (OBM)
behorende bij omgevingsvergunning OV 20220412/7064791

1. PROCEDURELE OVERWEGINGEN

1.1. Gegevens aanvraag
Op 20 juni 2022 is een aanvraag om een omgevingsvergunning beperkte milieutoets (OBM) ontvangen van Maatschap [redacted]. De aanvraag heeft betrekking op de inrichting gelegen aan Nije Kampen 3 te Vegelinsoord. De aanvraag is geregistreerd onder olo-nummer 7064791.

De aanvrager vraagt toestemming voor een activiteit die behoort tot een bij de algemene maatregel van bestuur aangewezen categorie 'activiteiten die van invloed kunnen zijn op de fysieke leefomgeving', als bedoeld in artikel 2.1, lid 1, onder i van de Wet algemene bepalingen omgevingsrecht (Wabo), gelezen in samenhang met artikel 2.2a, lid 8 van het Besluit omgevingsrecht (Bor) voor zover deze activiteit plaatsvindt binnen een inrichting als bedoeld in artikel 1.1, lid 3 van de Wet milieubeheer.

Concreet gaat het hier om de oprichting van een installatie voor het vergisten van uitsluitend dierlijke mest met een verwerkingscapaciteit van ten hoogste 25.000 kubieke meter per jaar (kleinschalige monovergisting) waarvoor een OBM-plicht voor het aspect externe veiligheid geldt.

1.2. Bevoegd gezag
Wij zijn bevoegd gezag om te beslissen op de aanvraag om een omgevingsvergunning. Dit volgt uit artikel 2.4, eerste lid van de Wabo.

1.3. Volledigheid van de aanvraag
Wij zijn van oordeel dat de aanvraag voldoende informatie bevat voor een goede beoordeling van de gevolgen van de activiteit op de fysieke leefomgeving. De aanvraag is dan ook in behandeling genomen.

2. OVERWEGINGEN MILIEU

2.1. Projectbeschrijving
Het project waarvoor vergunning wordt gevraagd is als volgt te omschrijven:
- Het plaatsen en exploiteren van een mono-vergistingsinstallatie (vergisting van uitsluitend dierlijke mest met een jaarlijkse verwerkingscapaciteit van 7.000 ton bedrijfseigen rundveemest).
  Binnen de inrichting vindt geen biogasopwaardering plaats.

Het aantal dieren en de stalsystemen blijven ten opzichte van de vergunde situatie ongewijzigd.

2.2. Bestaande rechten
Voor de onderhavige inrichting is op 26 mei 2015 een melding op grond van het Activiteitenbesluit gedaan voor het uitbreiden van de inrichting. Op de plattegrondtekening bij deze melding worden de volgende aantallen dieren gemeld: 199 melkkoeien, 139 stuks jongvee, 4 paarden en 20 legkippen.

Daarnaast is op 14 december 2021 een melding op grond van het Activiteitenbesluit gedaan voor het plaatsen van een mestzak.

2.3. Activiteitenbesluit milieubeheer

De onderhavige inrichting wordt aangemerkt als een inrichting type B als bedoeld in artikel 1.2 van het Activiteitenbesluit. Voor een inrichting type B geldt een meldingsplicht indien de inrichting wordt opgericht, veranderd of de werking van de inrichting wordt veranderd. De inrichting dient voorts aan de voorschriften uit het Activiteitenbesluit en de bijbehorende ministeriële regeling te voldoen.

Op 13 juni 2022 is een melding ingediend in het kader van het Activiteitenbesluit (kenmerk Agxcoy2dts0). Deze melding heeft betrekking op:

- Het realiseren van een mono-vergistingsinstallatie.

De melding voldoet aan de indieningsvereisten van het Activiteitenbesluit. Op grond van de inhoud van de melding zijn wij van mening dat met de gemelde activiteit kan worden voldaan aan de voorschriften van het Activiteitenbesluit en de Activiteitenregeling.
Deze melding maakt integraal deel uit de vergunningaanvraag.

De voorschriften voor het kleinschalig vergisten van uitsluitend dierlijke meststoffen staan in paragraaf 3.5.10 'Kleinschalig vergisten van uitsluitend dierlijke meststoffen' van het Activiteitenbesluit en in paragraaf 3.5.8 'Kleinschalig vergisten van uitsluitend dierlijke meststoffen' van de Activiteitenregeling. Voor de opslag van de met het proces vrijkomende (stabiel) restproduct gelden de voorschriften uit de paragrafen 3.4.5 'Opslaan van agrarische bedrijfsstoffen' en 3.4.6 'Opslaan van drijfmest en digestaat'.

3. INHOUDELIJKE OVERWEGINGEN MILIEU

Voor een aantal activiteiten uit het Activiteitenbesluit hebben bedrijven toestemming van het bevoegd gezag nodig voordat met de activiteiten mag worden gestart. Deze "toestemming vooraf" wordt omgevingsvergunning beperkte milieutoets (OBM) genoemd.
Het doel van de OBM is dat het bevoegd gezag vooraf instemt met het van start gaan van een specifieke activiteit op een specifieke locatie. De OBM bestaat uit een toestemming of een weigering. Op grond van artikel 5.13a van het Bor mogen aan de OBM geen voorschriften worden verbonden.
De van toepassing zijnde voorschriften vloeien voort uit het Activiteitenbesluit.

Voor het oprichten van een monovergister is een OBM voor het aspect externe veiligheid nodig. Het bevoegd gezag moet in dit geval een lokale toets uitvoeren om te beoordelen of deze activiteit om reden als veiligheidsrisico ingepast kan worden in de lokale situatie. De OBM wordt geweigerd (artikel 5.13b lid 11 van het Bor) als de activiteit een te groot veiligheidsrisico leidt. Hierbij worden in ieder geval betrokken:

- de ligging van de risicocontour;
- de invloed van risicovolle activiteiten in de omgeving op de installatie, en
- de kans op gevolgen van incidenten bij de installatie en de mogelijke gevolgen daarvan voor de leefomgeving.

Wij hebben de aangevraagde activiteit aan dit kader getoetst. Daarover merken wij het volgende op.

1. De ligging van de risicocontour

Binnen de inrichting wordt door de vergisting van (rundvee)mest biogas gevormd. Het vergistingsgas (biogas) wordt opgevangen in een gas(opslag)zak die zich boven de mestvergister bevindt.
De gaszak heeft een inhoud van circa 530 m^3.

Op grond van artikel 3.129f van het Activiteitenbesluit dient een veiligheidsafstand van 50 meter, gerekend vanaf het midden van de gaszak tot een kwetsbare of beperkt kwetsbare objecten, te worden aangehouden. Binnen een zone van 50 meter rondom de gaszak is geen object als zodanig aangemerkt.

Het bevoegd gezag is verplicht relevante gegevens van risicovolle inrichtingen in te voeren in het Register risicosituaties gevaarlijke stoffen (hierna: het Risicoregister). Er is een registratieplicht voor risicovolle situaties op grond van artikel 12.12 van de Wet milieubeheer, nader uitgewerkt in het Registratiebesluit externe veiligheid. Tevens is er een dergelijke verplichting op grond van artikel 45 van de Wet veiligheidsregio's, nader uitgewerkt in de (Ministeriële) Regeling provinciale risicokaart.

Om te bepalen wanneer een inrichting Risicokaart-relevant is, wordt gebruik gemaakt van de Leidraad Risico Inventarisatie-deel Gevaarlijke Stoffen (LRI-GS) en de daarin opgenomen drempelwaardentabel. De drempelwaarden geven aan wanneer een Stationaire Risicosituatie met gevaarlijke stoffen een zodanig 'Verhoogd Gevaar' heeft dat deze dient te worden gepresenteerd op de publieke Risicokaart.

De in de inrichting aanwezige biogasopslag (gaszak) heeft een inhoud die groter is dan de drempelwaarde "Risicokaart-relevant voor categorie N8 – Overige gevaarlijke gassen (> 20.000 liter)". Hiermee is deze opslag Risicokaart-relevant en dient in het Risicoregister te worden opgenomen.

Hieronder is de risicocontour weergegeven zoals wij op de Risicokaart hebben gepubliceerd.

Fig. Risicocontour conform BKL-BAL-AB (50 m)

Hieruit blijkt dat de contour gedeeltelijk buiten de inrichtingsgrens is gelegen. Daar waar deze contour deels over de inrichtingsgrens reikt, is de bestemming agrarisch of groen. Binnen dit gedeelte van de contour liggen geen kwetsbare of beperkt kwetsbare objecten en deze worden conform het bestemmingsplan ook niet mogelijk gemaakt.
Geconcludeerd kan worden dat de biogasopslag en de daarmee gepaarde risicocontour geen belemmering vormt voor het verlenen van deze vergunning.

2. De invloed van risicovolle activiteiten in de omgeving op de installatie
Binnen de onderhavige inrichting vinden slechts activiteiten ten behoeve van de melkveehouderij plaats. Bij naleving van hier van toepassing zijnde voorschriften uit het Activiteitenbesluit zijn er geen negatieve en/of significante effecten van deze activiteiten op de biogasinstallatie te verwachten.

Daarnaast zijn in de directe omgeving van de inrichting geen bedrijven gevestigd waar risicovolle activiteiten plaatsvinden. De dichtstbij gelegen inrichting betreft de veehouderij aan Nije Kampen 1 te Vegelinsoord gelegen op een afstand van circa 170 meter vanaf het midden van de gaszak.

Gezien de afstand van inrichtingen en risicovolle activiteiten in de omgeving tot de vergistingsinstallatie is het niet aannemelijk dat onaanvaardbare gevolgen voor de leefomgeving zich zullen voordoen.

3. De kans op gevolgen van incidenten bij de installatie en de mogelijke gevolgen daarvan voor de leefomgeving.

Aan het vergisten van dierlijke meststoffen zijn risico's verbonden. Het vergistingsgas (biogas) dat hierbij wordt geproduceerd is een licht ontvlambaar gasmengsel, waardoor een (explosieve) verbranding kan voorkomen. Incidenten en ongevallen bij een vergistingsinstallatie kunnen leiden tot gevaarlijke situaties dicht bij de installatie (arbeidsveiligheid) en/of tot overlast bij omwonenden.

De onderhavige vergistingsinstallatie bevindt zich op een afstand van meer dan 200 meter tot woningen van derden en andere kwetsbare objecten. Op de inrichting zelf zijn ook geen voorzieningen getroffen voor overnachtingen voor derden. Gezien de locatiekeuze kunnen wij concluderen dat de risico's voor de omgeving beperkt zijn.

De risico's op de korte afstand van de installatie (arbeidsveiligheid) zijn hier vooral van belang. De vergistingsinstallatie moet voldoen aan NTA 9766. Dit document bevat veiligheidseisen voor het ontwerp, het beheer en het onderhoud. Het gaat om aspecten zoals een elektronisch monitoringssysteem, ontzwaveling van het gas en het stabiliseren van het digestaat.

Tevens is op de installatie ATEX 137 van toepassing. Op grond hiervan is een bedrijf verplicht een explosieveiligheidsdocument op te stellen om tot een explosieveilige werkomgeving te komen. Wanneer werknemers veilig kunnen werken in de directe nabijheid van de installatie is daarmee tevens de veiligheid buiten de inrichting voldoende geborgd.

Het voorkomen van een (explosieve) verbanding en het beperken van eventuele gevolgen van een calamiteit is voldoende ondervangen door de voorschriften uit het Activiteitenbesluit en de Activiteitenregeling waaraan de vergistingsinstallatie moet voldoen.

4. CONCLUSIE

Vanuit het toetsingskader dat betrekking heeft op een OBM, zijn er ten aanzien van de aangevraagde activiteit geen redenen om de omgevingsvergunning te weigeren.

Voorschriften

behorende bij omgevingsvergunning OV 20220412/7064791

Algemeen

- De aanvang en het einde van de werkzaamheden moeten uiterlijk twee dagen van te voren worden gemeld aan de toezichthouder*, met vermelding van het nummer van de vergunning en de locatie waarop de vergunning betrekking heeft.

* Gegevens toezichthouder:
[redacted] bereikbaar via telefoonnummer: 14 05 14 / e-mail: info@ defryskemarren.nl

Rechtsbescherming

behorende bij omgevingsvergunning OV 20220412/7064791

Tegen dit besluit kunnen belanghebbenden binnen zes weken na de dag waarop het besluit is verzonden een bezwaarschrift indienen bij het college van burgemeester en wethouders van gemeente De Fryske Marren, Postbus 101, 8500 AC Joure.

Het bezwaarschrift moet worden ondertekend en ten minste bevatten:

- de naam en het adres van de indiener
- de dagtekening
- een omschrijving van het besluit waartegen het bezwaar is gericht
- de gronden van het bezwaar

Tegelijk met de indiening van het bezwaarschrift kunnen belanghebbenden vragen het besluit tijdelijk ongedaan te maken. Zo'n verzoek om een voorlopige voorziening moet worden gericht aan de voorzieningenrechter van de Rechtbank Noord-Nederland, Afdeling bestuursrecht, Postbus 150, 9700 AD Groningen.
Via http://loket.rechtspraak.nl/bestuursrecht kan het verzoek om voorlopige voorziening digitaal worden ingediend bij genoemde rechtbank. Hiervoor is een elektronische handtekening (DigiD) nodig.

Wilt u meer weten over de procedure? Bel met de afdeling juridische zaken van de gemeente, te bereiken via telefoonnummer 14 05 14.

Overige informatie
behorende bij omgevingsvergunning OV 20220412/7064791

Wat zijn de kosten?
Aan de vergunningverlening zijn kosten verbonden. Deze legeskosten bedragen € 0,00.

Dit bedrag is als volgt samengesteld:
- Leges behandelen Afwijken bestemmingsplan binnenplans: € 270,25

Binnenkort ontvangt u hiervoor een nota.

De legeskosten zijn gebaseerd op de Legesverordening van het jaar waarin u uw aanvraag heeft ingediend. U kunt de Legesverordening vinden op www.overheid.nl onder 'Overheidsinformatie',' Lokale wet- en regelgeving'. Vervolgens vult u het zoekwoord 'leges' in en selecteert u de betreffende gemeente.

Burgerplicht en overige toestemmingen en voorzieningen
In het Burgerlijk Wetboek staan rechten en plichten van burgers vermeld die er mogelijk voor zorgen dat u geen gebruik kunt maken van uw vergunning. Ook kunnen er naast deze vergunning nog andere toestemmingen en/of voorzieningen nodig zijn waarover wij u niet hebben kunnen informeren, maar die er wel voor kunnen zorgen dat u geen gebruik kunt maken van deze vergunning.

Het is verboden om bij de uitvoering van werkzaamheden schade, gevaar of ernstige hinder te veroorzaken. Alle schade of vorderingen tot schadevergoeding, die ontstaan als gevolg van het gebruikmaken van deze vergunning, zijn voor rekening van de vergunninghouder.

Vrijkomende grond
Vrijkomende grond mag (indien de grond niet tussentijds is bewerkt) op of nabij dezelfde plaats als waar het is ontgraven weer als bodem worden toegepast. Aangevoerde grond die wordt toegepast (en afgevoerde grond die elders wordt gebruikt) dient te voldoen aan het Besluit bodemkwaliteit c.q. de Vrijstellingsregeling grondverzet.

Intrekken vergunning
De gemeente kan de vergunning intrekken als:
- er niet binnen 26 weken na het onherroepelijk worden van de vergunning gestart wordt met de werkzaamheden;
- de werkzaamheden langer dan 26 weken stilliggen;
- er afgeweken wordt van de vergunning of de hieraan verbonden voorschriften;
- de vergunninghouder hierom verzoekt.

Akte van ondertekening

D t bew jsdocument bevat de gegevens van het ondertekenverzoek a smede een aud t og van het ondertekentraject we ke de ondertekenaars van het document hebben door open.

Algemene informatie

Document naam	OV 20220412 Omgev ngsvergunn ng N je Kampen 3 Vege nsoord Mono mestverg ster	**Ondertekentermijn**	30 dagen
Document ID	31058e04 ae7f 4f0a afbf 9e3272888424	**Aanbieder**	De Fryske Marren
Aanmaakdatum	d nsdag 23 augustus 2022 11:54 CEST		

Ondertekenaar 1

Naam	[redacted]		
Verzoek verzonden	d nsdag 23 augustus 2022 11:54 CEST	**E-mail adres**	[redacted]
Document geopend	d nsdag 23 augustus 2022 11:55 CEST		
Muis handtekening	d nsdag 23 augustus 2022 11:56 CEST		
TAN verstuurd	d nsdag 23 augustus 2022 11:56 CEST	**Mobiel nummer vingerafdruk SHA-256**	e484fe77a5613ad75a966730d5884035a2466841b881015f1f23103f5bb23086
TAN verificatie	d nsdag 23 augustus 2022 11:56 CEST		
Document ondertekend	d nsdag 23 augustus 2022 11:56 CEST		

Publiceerbare aanvraag/melding omgevingsvergunning

Formulierversie
2020.01

Aanvraaggegevens

Algemeen

Aanvraagnummer	7064791
Aanvraagnaam	Mono-mestvergisting [redacted]
Uw referentiecode	22.09c
Ingediend op	20-06-2022
Soort procedure	Onbekend
Projectomschrijving	De bouw van een mono-mestvergister, die eigen mest zal gaan vergisten en biogas gaat produceren. Dit is hoort bij een project waarbij meerdere vergisters biogas gaan leveren aan [redacted] Het biogas wordt ter plekke ontdaan van H2S (koolfilter). Daarna wordt het biogas ontvochtigd en m.b.v. een ventilator het biogasnet opgestuurd. Verwarming van de vergister gebeurt door een warmtepomp. Aanvoer van de eigen mest en afvoer van digestaat gebeurt met pompen. Het systeem is volledig geautomatiseerd.
Opmerking	-
Gefaseerd	Nee
Blokkerende onderdelen weglaten	Nee
Kosten openbaar maken	Nee
Bijlagen die later komen	-
Bijlagen n.v.t. of al bekend	-

Bevoegd gezag

Naam:	Gemeente De Fryske Marren
Bezoekadres:	Herema State 1 8501 AA JOURE
Postadres:	Postbus 101 8500 AC JOURE
Telefoonnummer:	14 05 14
E-mailadres:	info@defryskemarren.nl
Website:	www.defryskemarren.nl
Contactpersoon:	Cluster Vergunningen

Overzicht bijgevoegde modulebladen

Aanvraaggegevens

Locatie van de werkzaamheden

Werkzaamheden en onderdelen

Handelen in strijd met regels ruimtelijke ordening

- Handelen in strijd met regels ruimtelijke ordening

Inrichting of mijnbouwwerk oprichten of veranderen (Milieu)

- Omgevingsvergunning beperkte milieutoets

Bijlagen

Locatie

1 Adres

Postcode	8467ST
Huisnummer	3
Huisletter	-
Huisnummertoevoeging	-
Straatnaam	Nije Kampen
Plaatsnaam	Vegelinsoord
Gelden de werkzaamheden in deze aanvraag/melding voor meerdere adressen of percelen?	☐ Ja ☑ Nee

Handelen in strijd met regels ruimtelijke ordening

1 Handelen in strijd met regels ruimtelijke ordening

Met welke regels voor ruimtelijke ordening zijn de voorgenomen werkzaamheden in strijd?	☑ Bestemmingsplan ☐ Beheersverordening ☐ Exploitatieplan ☐ Regels op grond van de provinciale verordening ☐ Regels op grond van een AMvB ☐ Regels van het voorbereidingsbesluit
Beschrijf hoe en in welke mate de voorgenomen werkzaamheden in strijd zijn met de regels voor ruimtelijke ordening.	Het realiseren van een silo (mono-mestvergister) binnen het bouwblok.
Beschrijf het huidige gebruik van de gronden of het bouwwerk.	Momenteel wordt de grond als erf gebruikt.
Beschrijf het beoogde gebruik van de gronden of het bouwwerk.	De eigen mest gaat er vergist worden het biogas wordt na een beperkte voorbehandeling ingevoed in het net.
Beschrijf de gevolgen van het beoogde gebruik voor de ruimtelijke ordening.	Binnen het bouwblok komt een silo staan voor mono-mestvergisting.
Is het beoogde gebruik tijdelijk van aard?	☐ Ja ☑ Nee
Hebt u een rapport nodig waarin de archeologische waarde van het terrein dat zal worden verstoord in voldoende mate is vastgelegd?	☐ Ja ☑ Nee
Wordt er afgeweken van het exploitatieplan?	☐ Ja ☑ Nee

Omgevingsvergunning beperkte milieutoets

Inrichting of mijnbouwwerk oprichten of veranderen (Milieu)

1 Omgaan met Afvalstoffen

Welke milieutoets wilt u aanvragen (OBM)?

- ☐ Afvalwater - Een rioolwaterzuiveringsinstallatie wijzigen of uitbreiden (artikel 2.2a lid 1onder a Bor)
- ☐ Metaalrecycling - Een inrichting voor de opslag van Schroot, met inbegrip van autowrakken oprichten, wijzigen of uitbreiden (artikel 2.2a lid 1 onder b Bor)
- ☐ Autowrakken demonteren (artikel 2.2a lid 2 onder d Bor)
- ☐ Tweewielige motorvoertuigen demonteren (artikel 2.2.a lid 2 onder g Bor)
- ☐ Banden - Maximaal 10.000 ton van buiten de inrichting afkomstige banden van voertuigen opslaan (artikel 2.2a lid 2 onder c Bor)
- ☐ Afvalbrengstation - Uitvoeren van de gemeentelijke zorgplicht voor afvalbeheer op een daarvoor bestemde locatie, zoals een milieustraat, KCA-depot en andere gemeentelijke inrichtingen voor afvalbeheer (artikel 2.2a lid 2 onder a Bor)
- ☐ Medisch afval - Het opslaan van buiten de inrichting afkomstige infectueuze afvalstoffen, lichaamsdelen en organen, afvalstoffen van cytotoxische en cytostatische geneesmiddelen afkomstig van de gezondheidszorg bij mens en dier.(artikel 2.2a lid 2 onder b Bor)
- ☐ Kunststofafval - Opbulken (mengen) van maximaal 10.000 ton ingezameld kunststofafval niet zijnde voor materiaalhergebruik geschikt gemaakt kunststofafval door middel van extrusie en spuitgieten en/of handelingen die vallen onder de gemeentelijke zorgplicht voor de inzameling van huishoudelijk afval (artikel 2.2a lid 2 onder e Bor)
- ☐ Asbest - Het opslaan van ten hoogste 50 ton verwijderd asbest en verwijderde asbesthoudende producten, ontstaan bij werkzaamheden die buiten de inrichting zijn verricht door degene die de inrichting drijft (artikel 2.2a lid 2 onder h Bor)

2 Behandeling materialen en installaties

Welke milieutoets wilt u aanvragen (OBM)?

- ☐ Non-ferro metaal - Een installatie bestemd voor het smelten, met inbegrip van het legeren, van non-ferrometalen, met uitzondering van edele metalen, en met inbegrip van terugwinningsproducten oprichten, wijzigen of uitbreiden (artikel 2.2a lid 1 onder a Bor)
- ☐ Oppervlaktebehandeling - Een installatie bestemd voor de oppervlaktebehandeling van metalen en plastic materiaal door middel van een elektrolytisch of chemisch procedé oprichten, wijzigen of uitbreiden (artikel 2.2a lid 1 onder a Bor)
- ☐ Walsen - Een installatie bestemd voor verwerking van ferrometalen door warmwalsen, het smeden met hamers, of het aanbrengen van deklagen van gesmolten metaal oprichten, wijzigen of uitbreiden (artikel 2.2a lid 1 onder a Bor)
- ☐ Motorrevisie, luchtvaart - Testbanken voor motoren, turbines of reactoren of van installaties voor de bouw en reparatie van luchtvaartuigen oprichten, wijzigen of uitbreiden (artikel 2.2a lid 1 onder a Bor)
- ☐ Een spoorwegmaterieelfabriek oprichten, wijzigen of uitbreiden (artikel 2.2a lid 1 onder a Bor)
- ☐ Het binnen een inrichting verwerken van polyesterhars (artikel 2.2a lid 5 Bor)
- ☑ Mestvergisting - Een installatie voor het vergisten van uitsluitend dierlijke mest met een verwerkingscapaciteit van ten hoogste 25.000 kubieke meter per jaar of het uitbreiden van de capaciteit van de installatie of het uitbreiden van de opslagcapaciteit voor vergistingsgas of het wijzigen of uitbreiden van de bewerking van vergistingsgas (artikel 2.2a lid 8 Bor)
- ☐ Auto's - De oprichting, wijziging of uitbreiding van een installatie bestemd voor het vervaardigen van automobielen of automobielmotoren of het assembleren van automobielen (artikel 2.2.a lid 1 onder a)
- ☐ Textielbehandeling - De oprichting, wijziging of uitbreiding van een installatie bestemd voor de voorbehandeling of het verven van vezels of textiel (artikel 2.2.a lid 1 onder a Bor)

3 Energiesystemen

Welke milieutoets wilt u aanvragen (OBM)?

- ☐ Een windturbinepark oprichten, wijzigen of uitbreiden (artikel 2.2a lid 1 onder a Bor)
- ☐ Het installeren van een gesloten bodemenergiesysteem met een bodemzijdig vermogen van 70 kW of meer (artikel 2.2a lid 6 Bor)
- ☐ Het installeren van een gesloten bodemenergiesysteem met een bodemzijdig vermogen van minder dan 70 kW dat is gelegen binnen een interferentiegebied (artikel 2.2a lid 6 Bor)

4 Activiteiten

Welke milieutoets wilt u aanvragen (OBM)?	☐ Voeding- Genotmiddelen industrie - Een installatie voor de voedings- en genotmiddelenindustrie oprichten, wijzigen of uitbreiden (artikel 2.2a lid 1 onder a Bor) ☐ Mortel en Beton industrie - Handelingen met betrekking tot het vervaardigen van cementmortel, betonmortel of betonwaren, en/of het vervaardigen en bewerken van betonproducten (artikel 2.2a lid 2 onder f, lid 3 onder b, lid 4 onder b Bor) ☐ Veehouderij - Een installatie voor het fokken, mesten of houden van dieren oprichten, wijzigen of uitbreiden (artikel 2.2a lid 1 onder c tot en met i, en lid 4 onder a Bor) ☐ Opslag munitie bij defensie inrichtingen (artikel 2.2.a lid 7 Bor) ☐ Andere activiteit die aangewezen is in het BOR, maar niet voorkomt op deze keuzelijst

5 MER-plicht

Wordt voor de activiteit(en) de drempelwaarde zoals genoemd in kolom 2 van onderdeel D van de bijlage bij het Besluit milieueffectraportage (Besluit m.e.r.) overschreden?	☐ Ja ☐ Nee

6 Melding AIM

Bij de aanvraag van de omgevingsvergunning beperkte milieutoets hoort ook een melding in het kader van het Activiteitenbesluit. De melding kunt u opstellen via de AIM *(https://aimonline.nl/)*. Hoe wilt u de melding indienen?	☐ Ik doe de melding los met de AIM ☑ Ik doe de PDF van de melding als bijlage bij deze aanvraag ☐ Voor deze activiteit is geen melding Activiteitenbesluit nodig
Eventuele toelichting	-

Bijlagen

Formele bijlagen

Naam bijlage	Bestandsnaam	Type	Datum ingediend	Status document
melding_aimsessie_a-gxcoy2dts0_pdf	melding_aimses-sie_agxcoy2dts0-.pdf	Gegevens Handelen in str jd met regels ruimtelijke ordening Gegevens omgevingsvergunning beperkte milieutoets	20-06-2022	In behandeling
age_3_bij_de_AIM_-_-Mts_[redacted]_pdf	22.09c Bijlage 3 bij de AIM -[redacted]pdf	Gegevens Handelen in str jd met regels ruimtelijke ordening Gegevens omgevingsvergunning beperkte milieutoets	20-06-2022	In behandeling

Cornelissen Consulting Services

Bijlage bij de AIM
OBM
Realisatie mono-mestvergister

Maatschap [redacted]
Nije Kampen 3
8467ST Vegelinsoord

OBM: Mono-mestvergisting

Datum: 5/5/2022

Opgesteld door: CCS Energie-advies B.V.

[redacted]

Colofon

Bibliotheekgegevens rapport:

OBM mono-mestvergister

[redacted]
Deventer, CCS B.V., 5/5/2022

Meer informatie over dit rapport is te verkrijgen bij:
[redacted]

CCS B.V. Energie-advies

Project CCS	22.09c
Archiefnummer CCS:	22.11 melding Maatschap [redacted]

Verspreiding van CCS B.V. publicaties door:

CCS Energie-advies B.V.
Binnensingel 3
7411 PL Deventer
Tel: 0570 - 667000
E-mail: info@ccsenergieadvies.nl
Website: www.ccsenergieadvies.nl

INHOUD

INLEIDING **4**

1. GEGEVENS INRICHTING **5**

2. OMSCHRIJVING AANPASSINGEN **6**

3. BESTEMMINGSPLAN **7**

4. BESCHRIJVING INSTALLATIE **8**

5. BIOGASHUB **9**

6. OBM **10**

6.1. LOCATIE VERGISTER 10
6.2. RISICO CONTOUR 11
6.3. NTA 9766 11
6.4. EXPLOSIEVEILIGHEID BIJ (MONO)MESTVERGISTING / NRP 7910-1 12

7. CONCLUSIES **13**

Inleiding

In de gemeente Fryske Marren loopt een initiatief om vol in te zetten op mono-mestvergisting. Het doel is om op deze manier biogas te produceren en dit te gebruiken in de industrie en eventueel om woningen te verwarmen. Meerdere boeren met een vergistingsinstallatie zullen middels een biogasleiding met elkaar verbonden worden. Het biogas wordt daarna naar een afnemer gestuurd, die het gebruikt om hoogwaardige warmte te produceren.

Een mono-mestvergister moet natuurlijk vergund worden. De nationale overheid heeft via Infomill aangegeven dat dit kan via een Melding volgens het Activiteitenbesluit. Deze met moet vergezeld gaan met een OBM (Omgevingsvergunning Beperkte Milieutoets). Deze OBM wordt aangevraagd middels dit document.

In dit document worden de algemene zaken rondom het project omschreven, zoals de aanpassingen op de locatie, wat zegt het bestemmingsplan erover, hoe ziet de installatie eruit en wat houdt een biogashub in. In het laatste hoofdstuk vindt de toetsing plaats op de veiligheidsaspecten van de installatie, zoals dat dit aangegeven in de OBM mono-mestvergisting.

1. GEGEVENS INRICHTING

Inrichtingshouder en correspondentieadres

Statutaire naam	Maatschap [redacted]
Adres:	[redacted]
Postcode en plaats:	
Contactpersoon:	
Telefoon:	
Mobiel nummer:	
Mailadres:	

Vestigingsadres bedrijf

Handelsnaam:	Maatschap [redacted]
Adres:	Nije Kampen 3
Postcode en plaats	8467ST Vegelinsoord
Kadastrale ligging:	NEK00 - H - 664
Vestigingsnummer:	[redacted]
Kamer van Koophandel nummer:	[redacted]

Figuur 1: Kadastrale ligging [Bron: BGT-viewer]

2. OMSCHRIJVING AANPASSINGEN

Maatschap [redacted] is een bedrijf met 195 stuks melkvee. Het bedrijf is meldingsplichtig

De nieuwe ontwikkeling waarvoor in dit document een OBM wordt aangevraagd is dat er een mono-vergister wordt geplaatst. Het gaat hier om het vergisten van alleen dierlijke mest van het eigen melkvee.

Mono-mestvergisting valt onder de werkingssfeer van het Activiteitenbesluit milieubeheer indien de verwerkingscapaciteit van de installatie om de mest te vergisten maximaal 25.000 kubieke meter mest per jaar is.

In dit geval zal de installatie alleen bedrijfseigen mest vergisten. Er wordt dus geen mest van derden en co-producten aangevoerd. Bij een volledige stalbezetting is er een mest productie van 7.000 m^3 volgens de vergunning. Het bedrijf is grondgebonden. Alle mest wordt op eigen land aangewend. Dat zal straks ook gebeuren met het digestaat (vergiste mest).

Naast het plaatsen van de mestvergistingsinstallatie vinden er geen andere wijzigingen plaats op het bedrijf.

De aanpassing op het bedrijf betreft de bouw van een mono-mestvergister:

- Diameter: 18 meter
- Hoogte: 4 meter

Naast de vergister komt een container te staan met daarin de besturingsinstallatie. De hoogte vanaf maaiveld zal lager zijn dan 2 m.

Figuur 2: Besturingscontainer

INPASSING IN HET LANDSCHAP

De installatie wordt zo ingericht dat het past binnen het landschap. Van tevoren wordt een inpassingsplan met de gemeente overlegt. Gedacht wordt aan een haag van inheemse struiken en planten die het zicht op de vergister deels wegneemt.

3. BESTEMMINGSPLAN

De realisatie en exploitatie van een mono-mestvergister voldoet aan het bestemmingsplan Buitengebied Noord -2017, dat op dit adres van toepassing is. Dit bestemmingsplan is vastgesteld (NL.IMRO.1940.BPBUI16BUITENGEB-VA01).

In het bestemmingsplan staat aangegeven dat mestverwerking in de vorm van agrarische biomassa vergisting is toegestaan, onder de volgende voorwaarden:

- van bedrijfseigen activiteit in het kader van mestvergisting wordt gesproken indien het opgewekt vermogen en de inkomsten van energieopwekking de schaal en inkomsten van de agrarische bedrijfsactiviteiten niet overstijgen;
- ten hoogste één vergistings-, vergassings- of verbrandingsinstallatie per agrarisch bedrijf is toegestaan;
- het verzoek om verlening van de omgevingsvergunning gepaard gaat met een voorstel tot landschappelijke inpassing van de installatie; het gebruik van de bebouwing is uitsluitend toegestaan indien de landschappelijke inpassing is uitgevoerd en instandgehouden conform het landschappelijk inpassingsplan;
- de installatie uit oogpunt van milieubelasting, infrastructuur en verkeersbelasting ter plaatse aanvaardbaar wordt geacht.

[Bron: Bestemmingsplan: Buitengebied noord 2017]

Bouwkundig worden mestvergistingsinstallaties (of vergelijkbare mestverwerkingsinstallaties) niet specifiek benoemd in het bestemmingsplan. Wel worden de volgende eisen voor(mest)silo's genoemd:

- de oppervlakte en inhoud van mestsilo's bedragen niet meer dan respectievelijk 750 m^2 en 2.500 m^3 per bedrijf;
- de bouwhoogte van mestsilo's bedraagt maximaal 5 m (exclusief afdekking) en van sleufsilo's maximaal 3 m, dan wel de bestaande bouwhoogte indien deze meer bedraagt;
- de bouwhoogte van torensilo's bedraagt niet meer dan 12 m dan wel de bestaande bouwhoogte indien deze meer bedraagt;

[Bron: Bestemmingsplan: Buitengebied noord 2017]

Deze aanvraag voldoet ruimschoots aan de eisen die gesteld worden in het bestemmingsplan:

- De inkomsten overstijgen niet die van de agrarische bedrijfsactiviteiten
- Maximaal één vergistings-, vergassings- of verbrandingsinstallatie per bedrijf
- Maximale bouwhoogte (exclusief het dubbel membraandak) 5 meter.
- Realisatie op het bouwblok.

4. BESCHRIJVING INSTALLATIE

In een mono-mestvergister wordt mest vergist zonder co-producten. Bij mestvergisting wordt een deel van de organische stof in de mest onder anaerobe omstandigheden afgebroken. Hierbij ontstaat biogas, wat een mengsel is van methaan (CH_4) en koolstofdioxide (CO_2). Biogas uit mest bestaat voor 55-60% uit methaan. Na de vergistingsstap wordt de vergiste mest (digestaat) opgeslagen en kan het net als drijfmest worden uitgereden op het land.

De energie die ontstaat uit vergisting is een duurzame bron waarvan de productie wordt gestimuleerd door de SDE++-subsidie. Deze subsidie onderscheidt grootschalige en kleinschalige vergisting. De grens ligt bij een geïnstalleerd vermogen van 400 kW. Kleinschalig is vaak gebonden aan de boerderij, grootschalige vergisting wordt meestal gecombineerd met mestverwerking. Hier is sprake van een kleinschalige installatie (< 400 kW).

Het methaan kan op verschillende manieren omgezet worden in energie:

- Warmte: het methaan wordt verbrand en de energie wordt nuttig ingezet in een proces (industrie, ruimteverwarming of mestverwerking).
- Elektriciteit en warmte: middels een WKK worden deze twee vormen van energie opgewekt. De warmte wordt nuttig toegepast.
- Groengas: het biogas wordt ontdaan van verontreinigingen en CO_2 en omgezet in groengas (biogas van aardgaskwaliteit). Dit wordt ingevoerd in het gasnet.

In dit geval is deze vergister onderdeel van een project, waarbij op verschillende locaties een mono-mestvergister wordt gebouwd. Het biogas dat wordt geproduceerd, wordt via een centrale leiding naar een industriële afnemer gevoerd, waar het wordt gebruikt voor de productie van warmte.

Een vergistingsinstallatie bestaat uit een geïsoleerde tank met daarop een flexibel dubbel membraandak. Het vergistingsproces vindt plaats bij een temperatuur van ongeveer 38 ^{0}C. In de vergisters wordt de mest gedurende een periode van ongeveer 40 dagen regelmatig geroerd met behulp van een propellermixer. Om het mengsel op temperatuur te houden, bevindt zich in de wand van de vergister een systeem van warmteleidingen, vergelijkbaar met vloerverwarming in huizen. De warmte hiervoor wordt geleverd door een warmtepomp, die warmte van het digestaat gebruikt en opwaardeert.

Het biogas is niet direct te gebruiken als energiedrager. Vaak bevat het teveel zwavel in de vorm van waterstofsulfide (H_2S). Dit wordt verwijderd door in de vergister een klein beetje lucht toe te dienen, dat reageert, waardoor het zwavel als vaste stof neerslaat op het digestaat. Daarna wordt het biogas nagereinigd in een actief koolfilter. Als het biogas over langere afstanden in een leidingwerk getransporteerd moet worden, moet het ook nog gedroogd worden. Dit is noodzakelijk om condens in de leiding te voorkomen. Het drogen gebeurt door het gas te koelen. Het systeem functioneert volledig automatisch. In geval van storingen krijgt de eigenaar een melding via de telefoon.

Een vergister bestaat uit de volgende onderdelen:

- Pompen voor de aanvoer van mest en de afvoer van digestaat.
- Een vergistingssilo.
- Randapparatuur als een warmtepomp, koolfilter en koeler.
- Elektra en besturing.

Naast de vergister bevindt zich een overkapping met daarin de warmtepomp, koolfilter en koeler en de schakelkast.

5. Biogashub

Deze installatie maakt deel uit van een groter project: Biogashub Joure. Het idee achter een hub is dat meerdere veehouders een mono-mestvergister plaatsen en dat deze vergisters middels een biogasleiding met elkaar verbonden worden. Het biogas gaat via een biogasleiding naar een bedrijf, die het direct kan inzetten ter vervanging van aardgas.

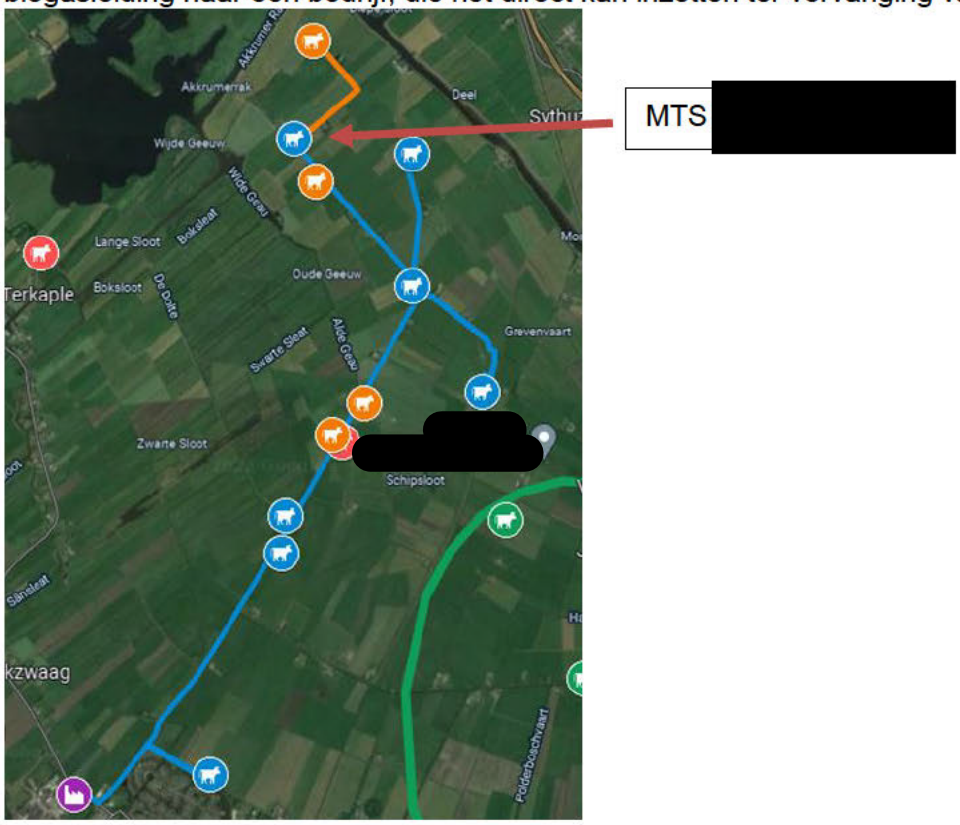

Figuur 3: Potentiële deelnemers aan het biogasnetwerk Joure

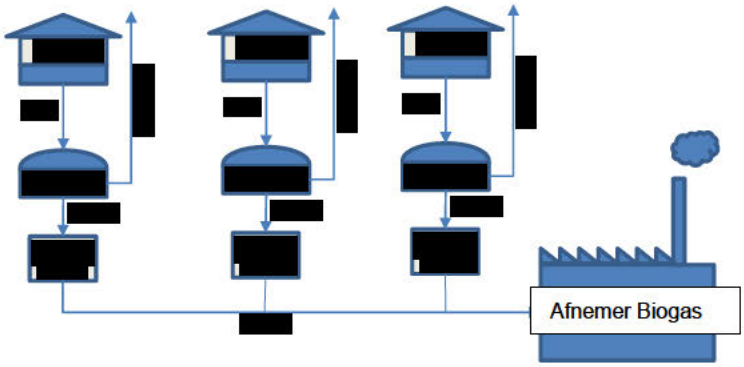

Figuur 4: Principe van de Biogashub

Voor de aanleg van het biogasnetwerk (leidingwerk) wordt een aparte vergunning aangevraagd. Deze wordt aangevraagd door de toekomstige netbeheerder.

6. OBM

Voor het oprichten en uitbreiden van een kleinschalige mestvergisting is een Omgevingsvergunning Beperkte Milieutoets (OBM) nodig [bron: Infomill]. Dit is van toepassing als voldaan wordt aan de volgende eisen:

- Het oprichten van een installatie voor het vergisten van uitsluitend dierlijke mest;
- Met een verwerkingscapaciteit van ten hoogste 25.000 kubieke meter per jaar.
- Het bedrijf mag geen IPPC-installatie zijn. Een IPPC is een industrieel bedrijf dat valt onder de Richtlijn industriële emissies (2010/75/EU).

Het project van Maatschap [redacted] voldoet aan deze eisen.

De OBM toetst op het veiligheidsrisico van de installatie. Er wordt gelet op de risico-contour en de NTA 9766. In dit hoofdstuk worden de veiligheidsaspecten die van toepassing zijn op de OBM besproken.

6.1. Locatie vergister

De vergister komt binnen het bouwblok te staan. In de figuur hieronder is de voorgestelde locatie weergegeven ten opzichte van de boerderij.

Figuur 5: Locatie vergister

6.2. RISICO CONTOUR

De risico contour staat omschreven in het Activiteitenbesluit (Artikel 3.129f). Hierin staan aangeven dat de afstand tussen het midden van de gaszak met vergistingsgas en buiten de inrichting gelegen kwetsbare en beperkt kwetsbare objecten (bijvoorbeeld woonbebouwing) 50 m moet bedragen.

Figuur 6: Afstand tot naast gelegen woonbebouwing

In de buurt van de boerderij bevinden zich geen woonlocaties. In figuur 4 is een cirkel getekend met een diameter van 50 meter rondom de vergister. Hierbinnen vallen geen woningen.

6.3. NTA 9766

De vergistingsinstallatie moet gebouwd worden volgens de richtlijnen van de NTA 9766.

Er staat een nieuw voorschrift in de Activiteitenregeling: installaties voor monomestvergisting en vergistingsgasopwerking moeten voldoen aan **NTA 9766**. Dit document bevat veiligheidseisen voor het ontwerp, het beheer en het onderhoud.
Het gaat om zaken zoals een elektronisch monitoringssysteem, ontzwaveling van het gas en het stabiliseren van het digestaat.
De NTA 9766 is in juli 2014 gepubliceerd. Bestel de NTA 9766 bij de NEN.

Figuur 7: Omschr jving NTA 9766 [Bron Infomill]

Dit voorschrift bestaat al sinds 2014 en gesteld kan worden dat alle vergisters volgens deze norm gebouwd worden.

- **Monitoring**: Zowel de gaskwaliteit als het functioneren van de vergister wordt continu op afstand bewaakt. Daarnaast is de vergister onderdeel van een centraal monitoring systeem.
- **Ontzwaveling**: Op twee manieren wordt zwavelwaterstof bestreden. In de eerste plaats in de vergister zelf door ondermaats zuurstof toe te dienen. H_2S reageert dan tot elementair zwavel, dat neerslaat op het digestaat. Daarna vindt er een reiniging plaats in een actief koolfilter.
- **Stabilisatie:** Het digestaat wordt gestabiliseerd na vergisting, door het actief te koelen met behulp van een warmtewisselaar en een warmtepomp.

6.4. Explosieveiligheid bij (mono)mestvergisting / NRP 7910-1

Bij het vergistingsproces worden organische bestanddelen omgezet tot een brandbaar gas (biogas). Dit biogas bestaat voor 50-60 % methaan (CH_4). In een mengverhouding van 5-10% methaan en 90-95% lucht ontstaat een explosief mengsel. Als dit mengsel vervolgens ontstoken wordt, ontploft het.

Of er sprake is van explosiegevaar wordt beoordeeld in de Richtlijn NPR 7910-1. Het criterium voor toepassing van de richtlijn is onder andere de aanwezigheid van meer dan 50 kg aan brandbaar gas voor een installatie in de buitenlucht, en/of 5 kg brandbaar gas voor installaties in een gebouw. Er is in het algemeen meer dan 50 kg biogas aanwezig in de gasopvang van mestvergistingsinstallaties. Aangezien dat overeenkomt met een gasopslag van ongeveer 50 m^3. Vrijwel alle mestvergisters hebben een gasopslag van minimaal deze omvang. In dit geval is de gasopslag 330 m^3. Derhalve is de NPR 7910-1 van toepassing.

Voordat de installatie gebouwd wordt vindt er een risicoanalyse plaats en worden de ATmosphères EXplosibles (ATEX)-zones vastgesteld. Motoren en andere potentiële ontstekingsbronnen worden, voor zover ze binnen de zonering vallen, volgens de richtlijnen van ATEX 114 uitgevoerd.

Bronnen van potentiële gasemissie zijn het overdrukventiel en voor zover aanwezig, watersloten. Daarnaast wordt er een veiligheidszone van 1 m vanaf het aansluitpunt van het dak op de rand aangehouden. Geen van de potentiële bronnen zijn continue bronnen.

De watersloten en het overdrukventiel zijn veiligheidsvoorzieningen, die alleen in werking treden bij bepaalde calamiteiten. De aansluiting tussen het dubbel membraandak en de rand van de vergistersilo is gasdicht. Voor de zekerheid wordt hier toch rekening gehouden met een emissie. Al deze voorzieningen worden regelmatig gecontroleerd op gaslekkages.

Er is voldoende ruimte op en aan de vergister, om motoren buiten de ATEX-zone te houden.

7. Conclusies

Het project voldoet aan alle eisen en voorwaarden die worden gesteld aan de OBM.

N		m

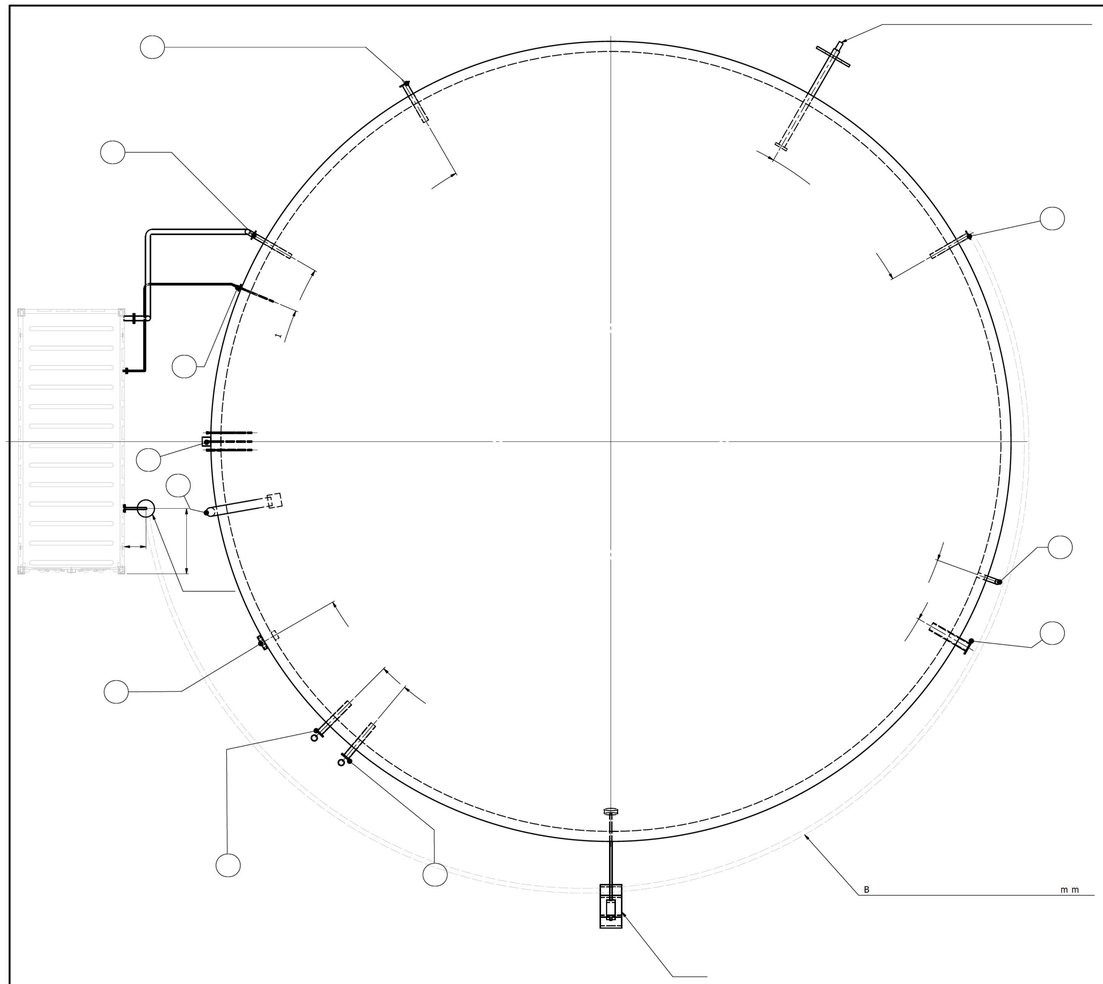

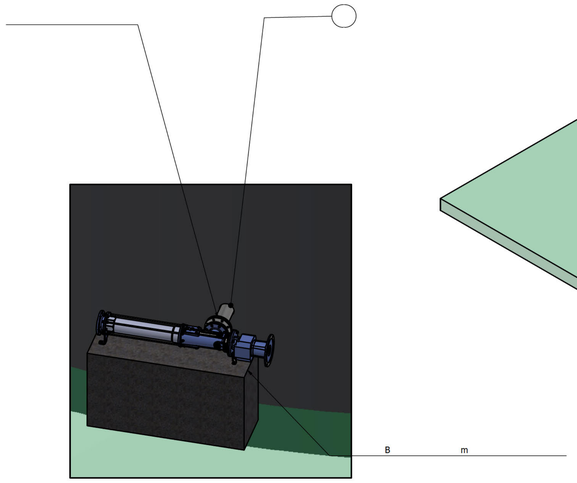

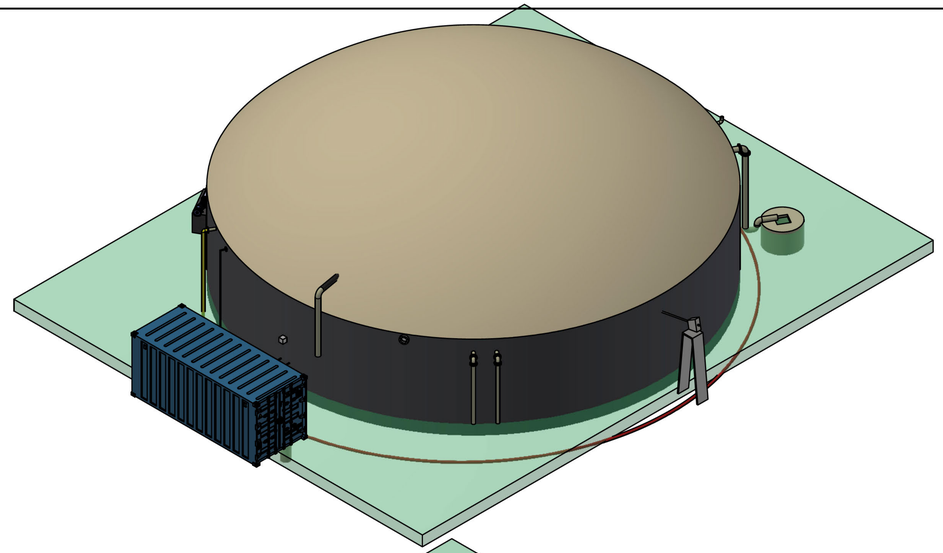

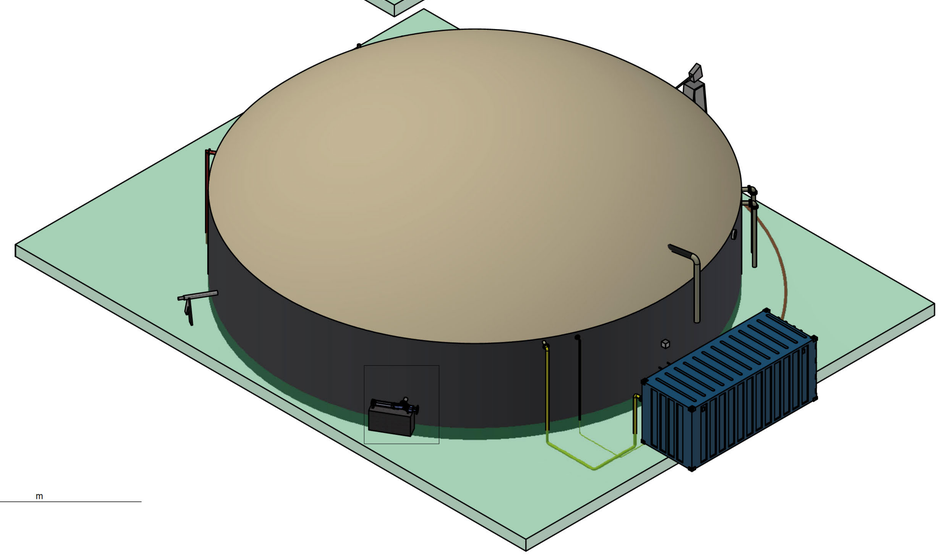

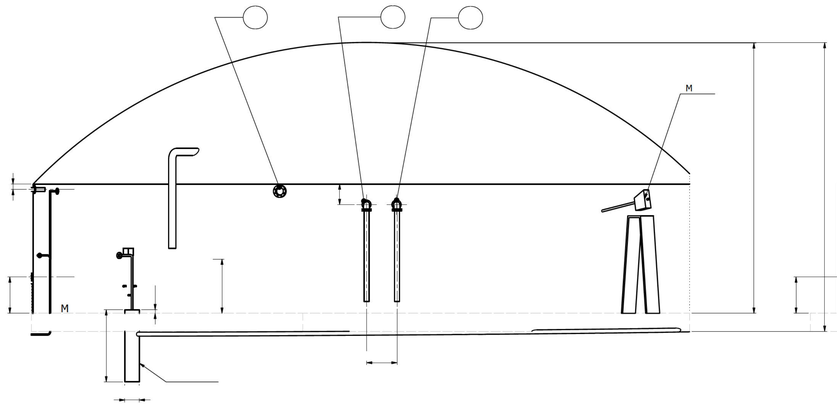

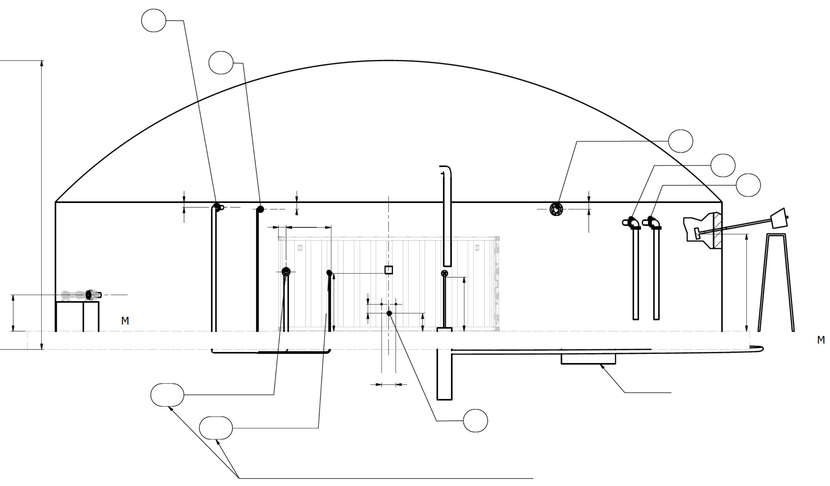

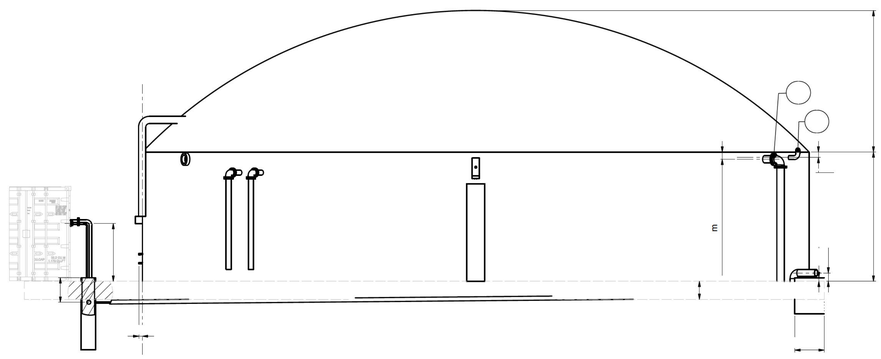

Notitie nummer:	LB 22.09 C002 c	Datum:	15-08-2022
Titel:	**Mts. [redacted]** **Aanvulling afwijking bestemmingsplan**		
Auteur:	[redacted] [redacted] De Fryske Marren.		
Status:	Vertrouwelijk		

Inleiding

Voor het project Biogashub Joure heeft de Maatschap[redacted]een melding aangevraagd voor het plaatsen van een mono-mestvergister. Voor de beoordeling met betrekking tot de afwijking op het bestemmingsplan, zijn er een aantal vragen gekomen. Deze worden in dit document beantwoord.

Bedrijfsgegevens

Inrichtingshouder en correspondentieadres

Statutaire naam	Maatschap[redacted]
Adres:	Nije Kampen 3
Postcode en plaats:	8467ST Vegelinsoord
Contactpersoon:	[redacted]
Telefoon:	n.v.t.
Mobiel nummer:	[redacted]
Mailadres:	

Vestigingsadres bedrijf

Handelsnaam:	Maatschap[redacted]
Adres:	Nije Kampen 3
Postcode en plaats	8467ST Vegelinsoord
Kadastrale ligging:	NEK00 - H - 664
Vestigingsnummer:	[redacted]
Kamer van Koophandel nummer:	[redacted]

Afwijkingen bestemmingsplan

In het bestemmingsplan zijn de volgende voorwaarden opgenomen:

- Van bedrijfseigen activiteit in het kader van mestvergisting wordt gesproken indien het opgewekt vermogen en de inkomsten van energieopwekking de schaal en inkomsten van de agrarische bedrijfsactiviteiten niet overstijgen;
- Ten hoogste één vergistings-, vergassings- of verbrandingsinstallatie per agrarisch bedrijf is toegestaan;
- Het verzoek om verlening van de omgevingsvergunning gepaard gaat met een voorstel tot landschappelijke inpassing van de installatie; het gebruik van de bebouwing is uitsluitend toegestaan indien de landschappelijke inpassing is uitgevoerd en in standgehouden conform het landschappelijk inpassingsplan;
- De installatie uit oogpunt van milieubelasting, infrastructuur en verkeersbelasting ter plaatse aanvaardbaar wordt geacht.

Toelichting op het bestemmingsplan m.b.t. mestvergisting

Vermogen en inkomsten mono-mestvergisting en relatie tot het eigen bedrijf
Er is voor deze maatschap een voorlopige business case gemaakt de totale investeringskosten [redacted] omzet van de vergister ligt rond [redacted] per jaar. Dat is minder dan die van een melkveebedrijf van deze omvang.

Eén vergister per bedrijf: Er wordt op deze locatie één vergister geplaatst.

Landschappelijke inpassing
De vergister met besturingscontainer worden binnen het bouwblok geplaatst en bevinden zich op het erf naast de stal. Het geheel zal landschappelijk worden ingepast.

[redacted]

De vergister zelf bestaat uit een zwarte silo en een flexibel membraan dak van gebroken wit.

Milieubelasting

- Verkeersbewegingen: deze zullen niet toe- of afnemen, omdat er alleen bedrijfseigen mest wordt vergist. Doordat er de mest vergist wordt, zal het totale volume iets afnemen van 7.000 m^3 mest naar 6.750 m^3 digestaat.
- Methaanemissies: Deze zullen volgens het rapport van de WUR met 75% afnemen, omdat er verse mest vergist wordt.

Toelichting op het bestemmingsplan m.b.t. mestvergisting (zie tekening)

Oppervlakte < 750 m^2 en inhoud mestsilo's < 2.500 m^3: De silo heeft een diameter van 18 m en een hoogte van 4 m. De oppervlakte is dus 255 m^2 en de inhoud 1.015 m^3. Er bevindt zich op deze locatie geen andere mestsilo. De totale inhoud van de mestopslag in silo's blijft dus ruim onder de 2.500 m^3.

Bouwhoogte < 5 m (exclusief dakbedekking): De silo is 4 m hoog.

Toelichting afmetingen zeecontainer

De besturingsinstallatie, de warmtepomp en de biogasbehandeling (koeling en actief koolfilter) bevinden zich in een standaard zeecontainer. Deze heeft de volgende afmetingen:

- 5,9 x 2,4 x 2,4 m

Deze container wordt verdiept aangelegd, zodat deze zich beneden 2 m boven maaiveld bevindt.

De container bevindt zich naast de vergister (zie tekening).

Tekening vergister

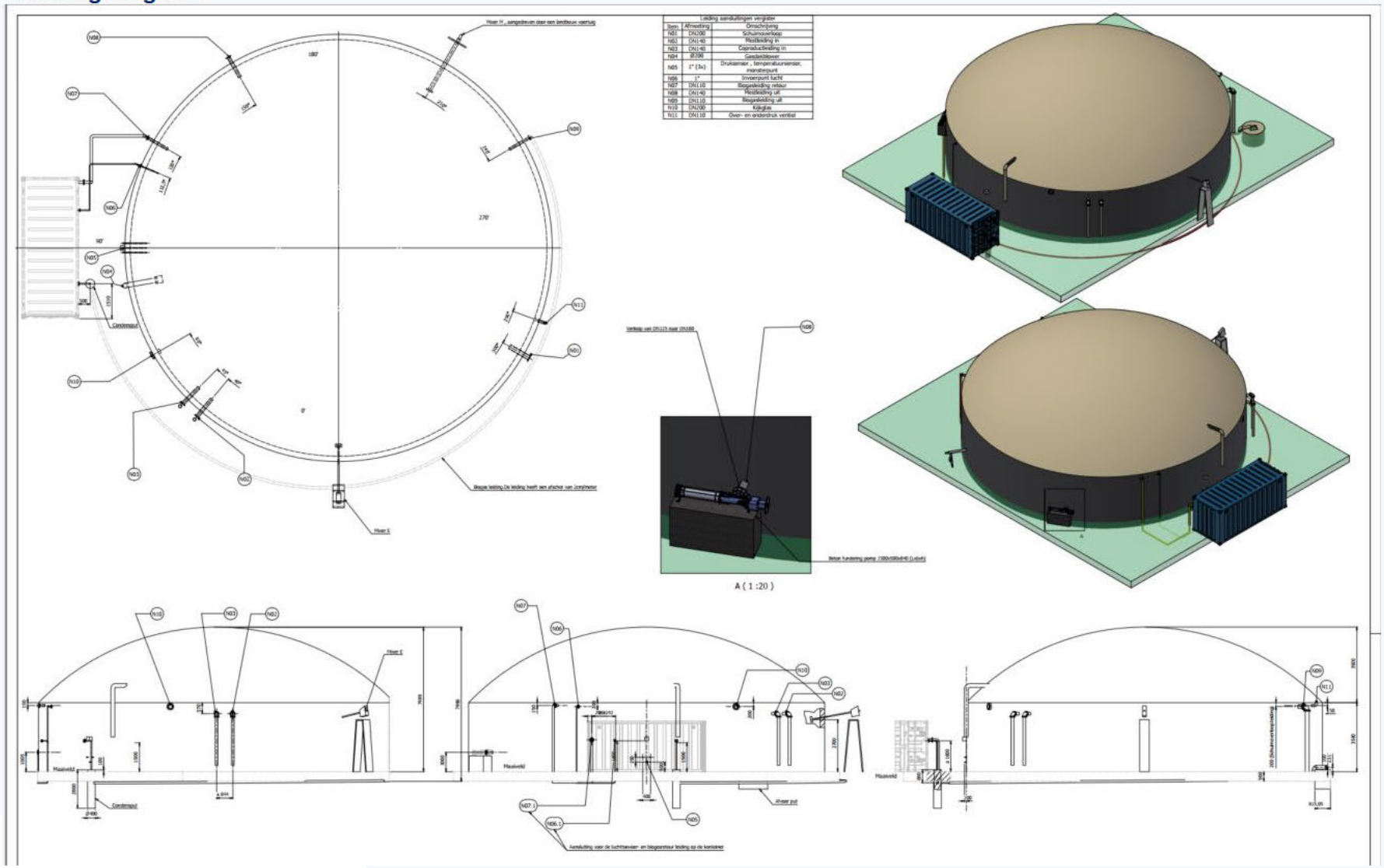

FUMO
Omgevingsdienst Fryslân

Postadres
Postbus 3347
8901 DH Leeuwarden

Bezoekadres
J.W. de Visserwei 10
9001 ZE Grou

(0566) 750 300
www.fumo.nl
info@fumo.nl

Gemeente De Fryske Marren
T.a.v. de heer [redacted]
Postbus 101
8501 AC Joure

Grou, 15 augustus 2022

Kenmerk : 2022-FUMO-0066323 / 2022-FUMO-0066322
Afdeling : Vergunningverlening en Specialistisch Advies
Behandeld door : [redacted]
Uw kenmerk : olo 7064791 / Agxcoy2dts0

Betreft : Advies OBM en melding Activiteitenbesluit Mts. Lenes-Clemens te Vegelinsoord

Geachte heer [redacted],

Onlangs heeft u ons om een milieuadvies gevraagd met betrekking tot een aanvraag voor een omgevingsvergunning beperkte milieutoets (OBM).
De aanvraag is van Maatschap Lenes-Clemens en betreft het veranderen van de inrichting gelegen aan Nije Kampen 3 te Vegelinsoord. De verandering ziet op de oprichting van een installatie voor het vergisten van uitsluitend dierlijke mest met een verwerkingscapaciteit van ten hoogste 25.000 kubieke meter per jaar. Voor deze aanvraag wordt de reguliere procedure gevolgd.

Wij adviseren u de omgevingsvergunning beperkte milieutoets te verlenen en de in de bijlage opgenomen overwegingen in de beschikking op te nemen.

Gelijktijdig met de aanvraag om de omgevingsvergunning is een melding ingediend in het kader van het Activiteitenbesluit milieubeheer. De beoordeling van de melding is in de overwegingen meegenomen.

U dient daarbij nog wel de geel gearceerde velden in te vullen.

Voor informatie kunt u contact opnemen met mevr. [redacted] van de FUMO, telefoonnummer [redacted].

Hoogachtend,

[redacted]
Afdelingshoofd Vergunningverlening en
Specialistisch Advies

Bijlage(n) Advies OBM en melding Activiteitenbesluit

BESLUIT

ONDERWERP

Dit besluit heeft betrekking op een aanvraag om een omgevingsvergunning beperkte milieutoets (OBM) ingediend op 20 juni 2022 door Maatschap Lenes - Clemens voor het veranderen van de inrichting gelegen aan Nije Kampen 3 te Vegelinsoord.
De aanvraag ziet op de monovergisting van drijfmest.

BESLUIT

Wij besluiten, gezien de overwegingen die zijn opgenomen in deze vergunning en gelet op de Wet algemene bepalingen omgevingsrecht en de daarop betrekking hebbende uitvoeringsbesluiten en –regelingen:

- aan Maatschap Lenes - Clemens, de omgevingsvergunning beperkte milieutoets te verlenen;
- dat de volgende delen van de aanvraag onderdeel uit te laten maken van deze vergunning:
  - Aanvraagformulier van 20 juni 2022;
  - Bijlage bij de AIM en OBM realisatie mono-mestvergister, van 5 mei 2022, project 22.09c, opgesteld door CCS Energie-advies B.V;
  - Melding Activiteitenbesluit van 13 juni 2022, kenmerk Agwg4qikiuq
  - Aanvulling afwijking bestemmingsplan, van 15 augustus 2022, notitienummer LB 22.09C002c.

ONDERTEKENING EN VERZENDING

Burgemeester en Wethouders van <gemeente>,

< Bevoegd gezag zelf bepalen>

RECHTSBESCHERMING EN INWERKINGTREDING

De bekendmaking van deze beschikking gebeurt door <wijze van bekendmaking>. De dag na de bekendmaking treedt de beschikking in werking. Binnen zes weken na de bekendmaking kunnen zowel u als belanghebbenden bezwaar maken bij <naam en adres instantie>. Het indienen van een bezwaarschrift stelt de werking van de beschikking niet uit. Als u of belanghebbenden niet willen dat de beschikking in werking is in afwachting van de bezwaarprocedure, kan een verzoek om een voorlopige voorziening worden gedaan bij de <naam en adres instantie>.

1. PROCEDURELE OVERWEGINGEN

1.1. Gegevens aanvraag

Op 20 juni 2022 is een aanvraag om een omgevingsvergunning beperkte milieutoets (OBM) ontvangen van Maatschap Lenes - Clemens. De aanvraag heeft betrekking op de inrichting gelegen aan Nije Kampen 3 te Vegelinsoord. De aanvraag is geregistreerd onder olo-nummer 7064791.

De aanvrager vraagt toestemming voor een activiteit die behoort tot een bij de algemene maatregel van bestuur aangewezen categorie ‘activiteiten die van invloed kunnen zijn op de fysieke leefomgeving’, als bedoeld in artikel 2.1, lid 1, onder i van de Wet algemene bepalingen omgevingsrecht (Wabo), gelezen in samenhang met artikel 2.2a, lid 8 van het Besluit omgevingsrecht (Bor) voor zover deze activiteit plaatsvindt binnen een inrichting als bedoeld in artikel 1.1, lid 3 van de Wet milieubeheer.

Concreet gaat het hier om de oprichting van een installatie voor het vergisten van uitsluitend dierlijke mest met een verwerkingscapaciteit van ten hoogste 25.000 kubieke meter per jaar (kleinschalige monovergisting) waarvoor een OBM-plicht voor het aspect externe veiligheid geldt.

1.2. Bevoegd gezag

Wij zijn bevoegd gezag om te beslissen op de aanvraag om een omgevingsvergunning. Dit volgt uit artikel 2.4, eerste lid van de Wabo.

1.3. Volledigheid van de aanvraag

Wij zijn van oordeel dat de aanvraag voldoende informatie bevat voor een goede beoordeling van de gevolgen van de activiteit op de fysieke leefomgeving. De aanvraag is dan ook in behandeling genomen.

1.4. Procedure

Voor de voorbereiding van de beschikking is de reguliere voorbereidingsprocedure als bedoeld in titel 4.1 van de Algemene wet bestuursrecht (Awb) en paragraaf 3.2 van de Wabo gevolgd.

2. OVERWEGINGEN MILIEU

2.1. Projectbeschrijving

Het project waarvoor vergunning wordt gevraagd is als volgt te omschrijven:
- Het plaatsen en exploiteren van een mono-vergistingsinstallatie (vergisting van uitsluitend dierlijke mest met een jaarlijkse verwerkingscapaciteit van 7.000 ton bedrijfseigen rundveemest). Binnen de inrichting vindt geen biogasopwaardering plaats.

Het aantal dieren en de stalsystemen blijven ten opzichte van de vergunde situatie ongewijzigd.

2.2. Bestaande rechten

Voor de onderhavige inrichting is op 26 mei 2015 een melding op grond van het Activiteitenbesluit gedaan voor het uitbreiden van de inrichting. Op de plattegrondtekening bij deze melding worden de volgende aantallen dieren gemeld: 199 melkkoeien, 139 stuks jongvee, 4 paarden en 20 legkippen. Daarnaast is op 14 december 2021 een melding op grond van het Activiteitenbesluit gedaan voor het plaatsen van een mestzak.

2.3. Activiteitenbesluit milieubeheer

De onderhavige inrichting wordt aangemerkt als een inrichting type B als bedoeld in artikel 1.2 van het Activiteitenbesluit. Voor een inrichting type B geldt een meldingsplicht indien de inrichting wordt opgericht, veranderd of de werking van de inrichting wordt veranderd. De inrichting dient voorts aan de voorschriften uit het Activiteitenbesluit en de bijbehorende ministeriële regeling te voldoen.

Op 13 juni 2022 is een melding ingediend in het kader van het Activiteitenbesluit (kenmerk Agxcoy2dts0).
Deze melding heeft betrekking op:
- Het realiseren van een mono-vergistingsinstallatie.

De melding voldoet aan de indieningsvereisten van het Activiteitenbesluit. Op grond van de inhoud van de melding zijn wij van mening dat met de gemelde activiteit kan worden voldaan aan de voorschriften van het Activiteitenbesluit en de Activiteitenregeling.
Deze melding maakt integraal deel uit de vergunningaanvraag.

De voorschriften voor het kleinschalig vergisten van uitsluitend dierlijke meststoffen staan in paragraaf 3.5.10 ‘Kleinschalig vergisten van uitsluitend dierlijke meststoffen’ van het Activiteitenbesluit en in paragraaf 3.5.8 ‘Kleinschalig vergisten van uitsluitend dierlijke meststoffen’ van de Activiteitenregeling. Voor de opslag van de met het proces vrijkomende (stabiel) restproduct gelden de voorschriften uit de paragrafen 3.4.5 ‘Opslaan van agrarische bedrijfsstoffen’ en 3.4.6 ‘Opslaan van drijfmest en digestaat’.

3. INHOUDELIJKE OVERWEGINGEN MILIEU

Voor een aantal activiteiten uit het Activiteitenbesluit hebben bedrijven toestemming van het bevoegd gezag nodig voordat met de activiteiten mag worden gestart. Deze “toestemming vooraf” wordt omgevingsvergunning beperkte milieutoets (OBM) genoemd.
Het doel van de OBM is dat het bevoegd gezag vooraf instemt met het van start gaan van een specifieke activiteit op een specifieke locatie. De OBM bestaat uit een toestemming of een weigering. Op grond van artikel 5.13a van het Bor mogen aan de OBM geen voorschriften worden verbonden. De van toepassing zijnde voorschriften vloeien voort uit het Activiteitenbesluit.

Voor het oprichten van een monovergister is een OBM voor het aspect externe veiligheid nodig. Het bevoegd gezag moet in dit geval een lokale toets uitvoeren om te beoordelen of deze activiteit om reden als veiligheidsrisico ingepast kan worden in de lokale situatie. De OBM wordt geweigerd (artikel 5.13b lid 11 van het Bor) als de activiteit een te groot veiligheidsrisico leidt. Hierbij worden in ieder geval betrokken:

- de ligging van de risicocontour;
- de invloed van risicovolle activiteiten in de omgeving op de installatie, en
- de kans op gevolgen van incidenten bij de installatie en de mogelijke gevolgen daarvan voor de leefomgeving.

Wij hebben de aangevraagde activiteit aan dit kader getoetst. Daarover merken wij het volgende op.

1. De ligging van de risicocontour

Binnen de inrichting wordt door de vergisting van (rundvee)mest biogas gevormd. Het vergistingsgas (biogas) wordt opgevangen in een gas(opslag)zak die zich boven de mestvergister bevindt.
De gaszak heeft een inhoud van circa 530 m^3.

Op grond van artikel 3.129f van het Activiteitenbesluit dient een veiligheidsafstand van 50 meter, gerekend vanaf het midden van de gaszak tot een kwetsbare of beperkt kwetsbare objecten, te worden aangehouden. Binnen een zone van 50 meter rondom de gaszak is geen object als zodanig aangemerkt.

Het bevoegd gezag is verplicht relevante gegevens van risicovolle inrichtingen in te voeren in het Register risicosituaties gevaarlijke stoffen (hierna: het Risicoregister). Er is een registratieplicht voor risicovolle situaties op grond van artikel 12.12 van de Wet milieubeheer, nader uitgewerkt in het Registratiebesluit externe veiligheid. Tevens is er een dergelijke verplichting op grond van artikel 45 van de Wet veiligheidsregio’s, nader uitgewerkt in de (Ministeriële) Regeling provinciale risicokaart. Om te bepalen wanneer een inrichting Risicokaart-relevant is, wordt gebruik gemaakt van de Leidraad Risico Inventarisatie-deel Gevaarlijke Stoffen (LRI-GS) en de daarin opgenomen drempelwaardentabel. De drempelwaarden geven aan wanneer een Stationaire Risicosituatie met gevaarlijke stoffen een zodanig 'Verhoogd Gevaar' heeft dat deze dient te worden gepresenteerd op de publieke Risicokaart.

De in de inrichting aanwezige biogasopslag (gaszak) heeft een inhoud die groter is dan de drempelwaarde “Risicokaart-relevant voor categorie N8 – Overige gevaarlijke gassen (> 20.000 liter)”. Hiermee is deze opslag Risicokaart-relevant en dient in het Risicoregister te worden opgenomen.

Hieronder is de risicocontour weergegeven zoals wij op de Risicokaart hebben gepubliceerd.

Fig. Risicocontour conform BKL-BAL-AB (50 m)

Hieruit blijkt dat de contour gedeeltelijk buiten de inrichtingsgrens is gelegen. Daar waar deze contour deels over de inrichtingsgrens reikt, is de bestemming agrarisch of groen. Binnen dit gedeelte van de contour liggen geen kwetsbare of beperkt kwetsbare objecten en deze worden conform het bestemmingsplan ook niet mogelijk gemaakt.
Geconcludeerd kan worden dat de biogasopslag en de daarmee gepaarde risicocontour geen belemmering vormt voor het verlenen van deze vergunning.

2. De invloed van risicovolle activiteiten in de omgeving op de installatie

Binnen de onderhavige inrichting vinden slechts activiteiten ten behoeve van de melkveehouderij plaats. Bij naleving van hier van toepassing zijnde voorschriften uit het Activiteitenbesluit zijn er geen negatieve en/of significante effecten van deze activiteiten op de biogasinstallatie te verwachten.

Daarnaast zijn in de directe omgeving van de inrichting geen bedrijven gevestigd waar risicovolle activiteiten plaatsvinden. De dichtstbij gelegen inrichting betreft de veehouderij aan Nije Kampen 1 te Vegelinsoord of Nije Kampen 2 te Vegelinsoord gelegen op een afstand van circa 170 meter of 200 meter vanaf het midden van de gaszak.

Gezien de afstand van inrichtingen en risicovolle activiteiten in de omgeving tot de vergistingsinstallatie is het niet aannemelijk dat onaanvaardbare gevolgen voor de leefomgeving zich zullen voordoen.

3. De kans op gevolgen van incidenten bij de installatie en de mogelijke gevolgen daarvan voor de leefomgeving.

Aan het vergisten van dierlijke meststoffen zijn risico's verbonden. Het vergistingsgas (biogas) dat hierbij wordt geproduceerd is een licht ontvlambaar gasmengsel, waardoor een (explosieve)

verbranding kan voorkomen. Incidenten en ongevallen bij een vergistingsinstallatie kunnen leiden tot gevaarlijke situaties dicht bij de installatie (arbeidsveiligheid) en/of tot overlast bij omwonenden.

De onderhavige vergistingsinstallatie bevindt zich op een afstand van meer dan 200 meter tot woningen van derden en andere kwetsbare objecten. Op de inrichting zelf zijn ook geen voorzieningen getroffen voor overnachtingen voor derden. Gezien de locatiekeuze kunnen wij concluderen dat de risico's voor de omgeving beperkt zijn.

De risico's op de korte afstand van de installatie (arbeidsveiligheid) zijn hier vooral van belang. De vergistingsinstallatie moet voldoen aan NTA 9766. Dit document bevat veiligheidseisen voor het ontwerp, het beheer en het onderhoud. Het gaat om aspecten zoals een elektronisch monitoringssysteem, ontzwaveling van het gas en het stabiliseren van het digestaat.

Tevens is op de installatie ATEX 137 van toepassing. Op grond hiervan is een bedrijf verplicht een explosieveiligheidsdocument op te stellen om tot een explosieveilige werkomgeving te komen. Wanneer werknemers veilig kunnen werken in de directe nabijheid van de installatie is daarmee tevens de veiligheid buiten de inrichting voldoende geborgd.

Het voorkomen van een (explosieve) verbanding en het beperken van eventuele gevolgen van een calamiteit is voldoende ondervangen door de voorschriften uit het Activiteitenbesluit en de Activiteitenregeling waaraan de vergistingsinstallatie moet voldoen.

4. CONCLUSIE

Vanuit het toetsingskader dat betrekking heeft op een OBM, zijn er ten aanzien van de aangevraagde activiteit geen redenen om de omgevingsvergunning te weigeren.

De Fryske Marren
Postbus 101, 8500 AC Joure
Herema State 1, 8501 AA Joure
t 14 05 14
e info@defryskemarren.nl
i www.defryskemarren.nl

[redacted]
Koarte Ekers 1a
8501 ZH Joure

Joure, 23 augustus 2022
Verzonden: 23 augustus 2022

Ons kenmerk : OV 20220410/7061531
Uw kenmerk : 22.09b
In behandeling bij : [redacted]
Bijlage(n) : in document aangegeven

Onderwerp: verlening omgevingsvergunning

Beste meneer [redacted]

U heeft vergunning aangevraagd voor het bouwen van een mono-mestvergister op de locatie Koarte Ekers 1a te Joure. Deze aanvraag hebben wij ontvangen op 17 juni 2022.

Verlening vergunning
Wij hebben besloten de vergunning te verlenen. Het gaat om de volgende in de Wet algemene bepalingen omgevingsrecht (Wabo) omschreven activiteit(en):
- afwijken bestemmingsplan (binnenplans)
- OBM beperkte milieutoets

Dit besluit is genomen op basis van de artikelen 2.1 en 2.2 en paragraaf 2.3 van de Wabo.

Aan deze vergunning zijn voorschriften verbonden. Bij de uitvoering van het project moet hieraan worden voldaan.

De volgende documenten maken deel uit van dit besluit:
- 7061531_1655477569473_publiceerbareaanvraag.pdf
- 7061531_1655477494944_22.09b_bijlage_3_bij_de_aim_-_mts_[redacted].pdf (m.u.v. de vermelde dieraantallen)
- 7061531_1660910073847_1590-22009-007_vergister_d16.pdf
- 7061531_1660910121070_lb_22.09_not_c_002b_toelichting_bestemmingsplan[redacted].pdf

Beoordeling
Bij de besluitvorming is de reguliere voorbereidingsprocedure toegepast. Deze procedure staat beschreven in paragraaf 3.2 van de Wabo.

De beslistermijn is vanaf 21 juli 2022 met 2 weken opgeschort omdat er nog aanvullende/aangepaste gegevens ingediend moesten worden, overeenkomstig artikel 4:15 van de Algemene wet bestuursrecht (Awb). De gegevens zijn ontvangen op 19 augustus 2022.

Wij hebben gebruikgemaakt van de mogelijkheid om de beslistermijn met maximaal zes weken te verlengen, overeenkomstig artikel 3.9, lid 2 van de Wabo.

Handelen in strijd met regels ruimtelijke ordening
Het plan is in strijd met het bestemmingsplan. Het plan voldoet niet aan artikel 3, “agrarisch” van het ter plaatse geldende bestemmingsplan Buitengebied Noord - 2017 . Op grond van artikel 3.5.2 onder c is het gebruik van gronden en bouwwerken ten behoeve van mestvergisting strijdig.

Op grond van artikel 2.12, lid 1, onder a, sub 1 Wabo en artikel 3.6.5, van het bestemmingsplan kan hiervan worden afgeweken, voor zover:

a. deze ten dienste staan van of verband houden met de bedrijfseigen agrarische activiteiten;
b. ten hoogste één vergistings-, vergassings- of verbrandingsinstallatie per agrarisch bedrijf is toegestaan;
c. deze activiteiten ondergeschikt zijn aan de agrarische bedrijfsvoering;
d. het verzoek om verlening van de omgevingsvergunning gepaard gaat met een voorstel tot landschappelijke inpassing van de installatie; het gebruik van de bebouwing is uitsluitend toegestaan indien de landschappelijke inpassing is uitgevoerd en instandgehouden conform het landschappelijk inpassingsplan;
e. de installatie uit oogpunt van milieubelasting, infrastructuur en verkeersbelasting ter plaatse aanvaardbaar wordt geacht

Uit de toelichting van de aanvraag blijkt dat hieraan voldaan wordt. De mono-mestvergister wordt geplaatst binnen het bouwvlak. Het perceel ligt in het buitengebied van onze gemeente. Er zijn geen directe buren, waardoor er geen strijd is met het de woonsituatie en de gebruiksmogelijkheden van aangrenzende gronden. Gelet op de plaatsing van de mestvergister in het achtererfgebied en te midden van de bestaande bebouwing in combinatie met de weidse omgeving wordt er geen afbreuk gedaan aan het straat- en bebouwingsbeeld, de landschappelijke en natuurlijke waarden. Een specifiek inpassingsplan is dan ook niet noodzakelijk. De plaatsing van de mono-mestvergister zorgt niet voor aantrekkende verkeersbewegingen, aangezien het enkel gaat om bedrijfseigen mestvergisting. Er wordt dan ook geen afbreuk gedaan aan de verkeersveiligheid en sociale veiligheid.

Het plan wordt vanuit ruimtelijk en planologisch oogpunt acceptabel bevonden en is niet in strijd met een goede ruimtelijke ordening.

Veranderen van een inrichting – OBM
Voor een aantal activiteiten uit het Activiteitenbesluit hebben bedrijven toestemming van het bevoegd gezag nodig voordat met de activiteiten mag worden gestart. Deze “toestemming vooraf” wordt omgevingsvergunning beperkte milieutoets (OBM) genoemd.

Het doel van de OBM is dat het bevoegd gezag vooraf instemt met het van start gaan van een specifieke activiteit op een specifieke locatie. De OBM bestaat uit een toestemming of een weigering. Op grond van artikel 5.13a van het Bor mogen aan de OBM geen voorschriften worden verbonden.
De van toepassing zijnde voorschriften vloeien voort uit het Activiteitenbesluit.

Voor het oprichten van een monovergister is een OBM voor het aspect externe veiligheid nodig. Het bevoegd gezag moet in dit geval een lokale toets uitvoeren om te beoordelen of deze activiteit om reden als veiligheidsrisico ingepast kan worden in de lokale situatie. De OBM wordt geweigerd (artikel 5.13b lid 11 van het Bor) als de activiteit een te groot veiligheidsrisico leidt. Hierbij worden in ieder geval betrokken:

- de ligging van de risicocontour;

- de invloed van risicovolle activiteiten in de omgeving op de installatie, en
- de kans op gevolgen van incidenten bij de installatie en de mogelijke gevolgen daarvan voor de leefomgeving.

Wij hebben de aangevraagde activiteit aan dit kader getoetst. In de bijlage "Beoordeling aangevraagde activiteit milieu (OBM)" lichten wij dit nader toe. Vanuit het toetsingskader dat betrekking heeft op de aangevraagde verandering van de inrichting kan worden geconcludeerd, dat de omgevingsvergunning verleend kan worden.

Inwerkingtreding
Dit besluit treedt in werking met ingang van de dag nadat de vergunning aan u is verzonden.

Nadere informatie
Lees ook de bijlage 'Overige informatie'. Hierin staat onder meer welke kosten aan deze vergunning verbonden zijn.
Heeft u nog vragen, dan kunt u contact opnemen met de behandelend ambtenaar via telefoonnummer 14 05 14 of e-mail info@defryskemarren.nl.

Met vriendelijke groet,

namens burgemeester en wethouders van De Fryske Marren,

[redacted]

Dit document is digitaal ondertekend

Beoordeling aangevraagde activiteit milieu (OBM)
behorende bij omgevingsvergunning OV 20220410/7061531

1. PROCEDURELE OVERWEGINGEN

1.1. Gegevens aanvraag
Op 17 juni 2022 is een aanvraag om een omgevingsvergunning beperkte milieutoets (OBM) ontvangen van [redacted]. De aanvraag heeft betrekking op de inrichting gelegen aan Koarte Ekers 1a te Joure. De aanvraag is geregistreerd onder olo-nummer 7061531.

De aanvrager vraagt toestemming voor een activiteit die behoort tot een bij de algemene maatregel van bestuur aangewezen categorie 'activiteiten die van invloed kunnen zijn op de fysieke leefomgeving', als bedoeld in artikel 2.1, lid 1, onder i van de Wet algemene bepalingen omgevingsrecht (Wabo), gelezen in samenhang met artikel 2.2a, lid 8 van het Besluit omgevingsrecht (Bor) voor zover deze activiteit plaatsvindt binnen een inrichting als bedoeld in artikel 1.1, lid 3 van de Wet milieubeheer.

Concreet gaat het hier om de oprichting van een installatie voor het vergisten van uitsluitend dierlijke mest met een verwerkingscapaciteit van ten hoogste 25.000 kubieke meter per jaar (kleinschalige monovergisting) waarvoor een OBM-plicht voor het aspect externe veiligheid geldt.

1.2. Bevoegd gezag
Wij zijn bevoegd gezag om te beslissen op de aanvraag om een omgevingsvergunning. Dit volgt uit artikel 2.4, eerste lid van de Wabo.

1.3. Volledigheid van de aanvraag
Wij zijn van oordeel dat de aanvraag voldoende informatie bevat voor een goede beoordeling van de gevolgen van de activiteit op de fysieke leefomgeving. De aanvraag is dan ook in behandeling genomen.

2. OVERWEGINGEN MILIEU

2.1. Projectbeschrijving
Het project waarvoor vergunning wordt gevraagd is als volgt te omschrijven:
- Het plaatsen en exploiteren van een mono-vergistingsinstallatie (vergisting van uitsluitend dierlijke mest met een jaarlijkse verwerkingscapaciteit van 6.000 ton bedrijfseigen rundveemest).
  Binnen de inrichting vindt geen biogasopwaardering plaats.

Het aantal dieren en de stalsystemen blijven ten opzichte van de vergunde situatie ongewijzigd.

2.2. Bestaande rechten
Voor de onderhavige inrichting is op 9 september 2008 een melding op grond van het Besluit landbouw milieubeheer (thans: Activiteitenbesluit) gedaan voor het veranderen van de inrichting. Hierin worden de volgende aantallen dieren gemeld: 115 melkkoeien, 66 stuks vrouwelijk jongvee en 2 stieren.

Verder is op 1 augustus 1994 een melding Besluit mestbassins Hinderwet (thans: Activiteitenbesluit) ingekomen.

2.3. Activiteitenbesluit milieubeheer
De onderhavige inrichting wordt aangemerkt als een inrichting type B als bedoeld in artikel 1.2 van het Activiteitenbesluit. Voor een inrichting type B geldt een meldingsplicht indien de inrichting wordt opgericht,

veranderd of de werking van de inrichting wordt veranderd. De inrichting dient voorts aan de voorschriften uit het Activiteitenbesluit en de bijbehorende ministeriële regeling te voldoen.

Op 10 juni 2022 is een melding ingediend in het kader van het Activiteitenbesluit (kenmerk Agwg975hgm1). Deze melding heeft betrekking op:

- Het realiseren van een mono-vergistingsinstallatie.

De melding voldoet aan de indieningsvereisten van het Activiteitenbesluit. Op grond van de inhoud van de melding zijn wij van mening dat met de gemelde activiteit kan worden voldaan aan de voorschriften van het Activiteitenbesluit en de Activiteitenregeling.
Deze melding maakt integraal deel uit de vergunningaanvraag.

De voorschriften voor het kleinschalig vergisten van uitsluitend dierlijke meststoffen staan in paragraaf 3.5.10 'Kleinschalig vergisten van uitsluitend dierlijke meststoffen' van het Activiteitenbesluit en in paragraaf 3.5.8 'Kleinschalig vergisten van uitsluitend dierlijke meststoffen' van de Activiteitenregeling. Voor de opslag van de met het proces vrijkomende (stabiel) restproduct gelden de voorschriften uit de paragrafen 3.4.5 'Opslaan van agrarische bedrijfsstoffen' en 3.4.6 'Opslaan van drijfmest en digestaat'.

3. INHOUDELIJKE OVERWEGINGEN MILIEU

Voor een aantal activiteiten uit het Activiteitenbesluit hebben bedrijven toestemming van het bevoegd gezag nodig voordat met de activiteiten mag worden gestart. Deze "toestemming vooraf" wordt omgevingsvergunning beperkte milieutoets (OBM) genoemd.

Het doel van de OBM is dat het bevoegd gezag vooraf instemt met het van start gaan van een specifieke activiteit op een specifieke locatie. De OBM bestaat uit een toestemming of een weigering. Op grond van artikel 5.13a van het Bor mogen aan de OBM geen voorschriften worden verbonden.
De van toepassing zijnde voorschriften vloeien voort uit het Activiteitenbesluit.

Voor het oprichten van een monovergister is een OBM voor het aspect externe veiligheid nodig. Het bevoegd gezag moet in dit geval een lokale toets uitvoeren om te beoordelen of deze activiteit om reden als veiligheidsrisico ingepast kan worden in de lokale situatie. De OBM wordt geweigerd (artikel 5.13b lid 11 van het Bor) als de activiteit een te groot veiligheidsrisico leidt. Hierbij worden in ieder geval betrokken:

- de ligging van de risicocontour;
- de invloed van risicovolle activiteiten in de omgeving op de installatie, en
- de kans op gevolgen van incidenten bij de installatie en de mogelijke gevolgen daarvan voor de leefomgeving.

Wij hebben de aangevraagde activiteit aan dit kader getoetst. Daarover merken wij het volgende op.

1. De ligging van de risicocontour

Binnen de inrichting wordt door de vergisting van (rundvee)mest biogas gevormd. Het vergistingsgas (biogas) wordt opgevangen in een gas(opslag)zak die zich boven de mestvergister bevindt.
De gaszak heeft een inhoud van circa 280 m^3.

Op grond van artikel 3.129f van het Activiteitenbesluit dient een veiligheidsafstand van 50 meter, gerekend vanaf het midden van de gaszak tot een kwetsbare of beperkt kwetsbare objecten, te worden aangehouden. Binnen een zone van 50 meter rondom de gaszak is geen object als zodanig aangemerkt.

Het bevoegd gezag is verplicht relevante gegevens van risicovolle inrichtingen in te voeren in het Register risicosituaties gevaarlijke stoffen (hierna: het Risicoregister). Er is een registratieplicht voor risicovolle situaties op grond van artikel 12.12 van de Wet milieubeheer, nader uitgewerkt in het Registratiebesluit externe veiligheid. Tevens is er een dergelijke verplichting op grond van artikel 45 van de Wet veiligheidsregio's, nader uitgewerkt in de (Ministeriële) Regeling provinciale risicokaart.
Om te bepalen wanneer een inrichting Risicokaart-relevant is, wordt gebruik gemaakt van de Leidraad Risico Inventarisatie-deel Gevaarlijke Stoffen (LRI-GS) en de daarin opgenomen drempelwaardentabel. De drempelwaarden geven aan wanneer een Stationaire Risicosituatie met gevaarlijke stoffen een zodanig 'Verhoogd Gevaar' heeft dat deze dient te worden gepresenteerd op de publieke Risicokaart.

De in de inrichting aanwezige biogasopslag (gaszak) heeft een inhoud die groter is dan de drempelwaarde "Risicokaart-relevant voor categorie N8 – Overige gevaarlijke gassen (> 20.000 liter)". Hiermee is deze opslag Risicokaart-relevant en dient in het Risicoregister te worden opgenomen.

Hieronder is de risicocontour weergegeven zoals wij op de Risicokaart hebben gepubliceerd.

Fig. Risicocontour conform BKL-BAL-AB (50 m)

Hieruit blijkt dat de contour gedeeltelijk buiten de inrichtingsgrens is gelegen. Daar waar deze contour deels over de inrichtingsgrens reikt, is de bestemming agrarisch of groen. Binnen dit gedeelte van de contour liggen geen kwetsbare of beperkt kwetsbare objecten en deze worden conform het bestemmingsplan ook niet mogelijk gemaakt.
Geconcludeerd kan worden dat de biogasopslag en de daarmee gepaarde risicocontour geen belemmering vormt voor het verlenen van deze vergunning.

2. De invloed van risicovolle activiteiten in de omgeving op de installatie
Binnen de onderhavige inrichting vinden slechts activiteiten ten behoeve van de melkveehouderij plaats. Bij naleving van hier van toepassing zijnde voorschriften uit het Activiteitenbesluit zijn er geen negatieve en/of significante effecten van deze activiteiten op de biogasinstallatie te verwachten.

Daarnaast zijn in de directe omgeving van de inrichting geen bedrijven gevestigd waar risicovolle activiteiten plaatsvinden. De dichtstbij gelegen inrichting betreft de veehouderij aan Koarte Ekers 3 te Joure gelegen op een afstand van circa 600 meter vanaf het midden van de gaszak.

Gezien de afstand van inrichtingen en risicovolle activiteiten in de omgeving tot de vergistingsinstallatie is het niet aannemelijk dat onaanvaardbare gevolgen voor de leefomgeving zich zullen voordoen.

3. De kans op gevolgen van incidenten bij de installatie en de mogelijke gevolgen daarvan voor de leefomgeving.

Aan het vergisten van dierlijke meststoffen zijn risico's verbonden. Het vergistingsgas (biogas) dat hierbij wordt geproduceerd is een licht ontvlambaar gasmengsel, waardoor een (explosieve) verbranding kan voorkomen. Incidenten en ongevallen bij een vergistingsinstallatie kunnen leiden tot gevaarlijke situaties dicht bij de installatie (arbeidsveiligheid) en/of tot overlast bij omwonenden.

De onderhavige vergistingsinstallatie bevindt zich op een afstand van meer dan 200 meter tot woningen van derden en andere kwetsbare objecten. Op de inrichting zelf zijn ook geen voorzieningen getroffen voor overnachtingen voor derden. Gezien de locatiekeuze kunnen wij concluderen dat de risico's voor de omgeving beperkt zijn.

De risico's op de korte afstand van de installatie (arbeidsveiligheid) zijn hier vooral van belang. De vergistingsinstallatie moet voldoen aan NTA 9766. Dit document bevat veiligheidseisen voor het ontwerp, het beheer en het onderhoud. Het gaat om aspecten zoals een elektronisch monitoringssysteem, ontzwaveling van het gas en het stabiliseren van het digestaat.

Tevens is op de installatie ATEX 137 van toepassing. Op grond hiervan is een bedrijf verplicht een explosieveiligheidsdocument op te stellen om tot een explosieveilige werkomgeving te komen. Wanneer werknemers veilig kunnen werken in de directe nabijheid van de installatie is daarmee tevens de veiligheid buiten de inrichting voldoende geborgd.

Het voorkomen van een (explosieve) verbanding en het beperken van eventuele gevolgen van een calamiteit is voldoende ondervangen door de voorschriften uit het Activiteitenbesluit en de Activiteitenregeling waaraan de vergistingsinstallatie moet voldoen.

4. CONCLUSIE

Vanuit het toetsingskader dat betrekking heeft op een OBM, zijn er ten aanzien van de aangevraagde activiteit geen redenen om de omgevingsvergunning te weigeren.

Voorschriften

behorende bij omgevingsvergunning OV 20220410/7061531

Algemeen

- De aanvang en het einde van de werkzaamheden moeten uiterlijk twee dagen van te voren worden gemeld aan de toezichthouder*, met vermelding van het nummer van de vergunning en de locatie waarop de vergunning betrekking heeft.

* Gegevens toezichthouder:
- de heer [redacted], bereikbaar via telefoonnummer: 14 05 14 / e-mail: info@ defryskemarren.nl

Rechtsbescherming

behorende bij omgevingsvergunning OV 20220410/7061531

Tegen dit besluit kunnen belanghebbenden binnen zes weken na de dag waarop het besluit is verzonden een bezwaarschrift indienen bij het college van burgemeester en wethouders van gemeente De Fryske Marren, Postbus 101, 8500 AC Joure.

Het bezwaarschrift moet worden ondertekend en ten minste bevatten:

- de naam en het adres van de indiener
- de dagtekening
- een omschrijving van het besluit waartegen het bezwaar is gericht
- de gronden van het bezwaar

Tegelijk met de indiening van het bezwaarschrift kunnen belanghebbenden vragen het besluit tijdelijk ongedaan te maken. Zo'n verzoek om een voorlopige voorziening moet worden gericht aan de voorzieningenrechter van de Rechtbank Noord-Nederland, Afdeling bestuursrecht, Postbus 150, 9700 AD Groningen.
Via http://loket.rechtspraak.nl/bestuursrecht kan het verzoek om voorlopige voorziening digitaal worden ingediend bij genoemde rechtbank. Hiervoor is een elektronische handtekening (DigiD) nodig.

Wilt u meer weten over de procedure? Bel met de afdeling juridische zaken van de gemeente, te bereiken via telefoonnummer 14 05 14.

Overige informatie
behorende bij omgevingsvergunning OV 20220410/7061531

Wat zijn de kosten?
Aan de vergunningverlening zijn kosten verbonden. Deze legeskosten bedragen € 0,00.

Dit bedrag is als volgt samengesteld:
- Leges behandelen Afwijken bestemmingsplan binnenplans: € 270,25

Binnenkort ontvangt u hiervoor een nota.

De legeskosten zijn gebaseerd op de Legesverordening van het jaar waarin u uw aanvraag heeft ingediend. U kunt de Legesverordening vinden op www.overheid.nl onder 'Overheidsinformatie',' Lokale wet- en regelgeving'. Vervolgens vult u het zoekwoord 'leges' in en selecteert u de betreffende gemeente.

Burgerplicht en overige toestemmingen en voorzieningen
In het Burgerlijk Wetboek staan rechten en plichten van burgers vermeld die er mogelijk voor zorgen dat u geen gebruik kunt maken van uw vergunning. Ook kunnen er naast deze vergunning nog andere toestemmingen en/of voorzieningen nodig zijn waarover wij u niet hebben kunnen informeren, maar die er wel voor kunnen zorgen dat u geen gebruik kunt maken van deze vergunning.

Het is verboden om bij de uitvoering van werkzaamheden schade, gevaar of ernstige hinder te veroorzaken. Alle schade of vorderingen tot schadevergoeding, die ontstaan als gevolg van het gebruikmaken van deze vergunning, zijn voor rekening van de vergunninghouder.

Vrijkomende grond
Vrijkomende grond mag (indien de grond niet tussentijds is bewerkt) op of nabij dezelfde plaats als waar het is ontgraven weer als bodem worden toegepast. Aangevoerde grond die wordt toegepast (en afgevoerde grond die elders wordt gebruikt) dient te voldoen aan het Besluit bodemkwaliteit c.q. de Vrijstellingsregeling grondverzet.

Intrekken vergunning
De gemeente kan de vergunning intrekken als:
- er niet binnen 26 weken na het onherroepelijk worden van de vergunning gestart wordt met de werkzaamheden;
- de werkzaamheden langer dan 26 weken stilliggen;
- er afgeweken wordt van de vergunning of de hieraan verbonden voorschriften;
- de vergunninghouder hierom verzoekt.

Akte van ondertekening

D t bew jsdocument bevat de gegevens van het ondertekenverzoek a smede een aud t og van het ondertekentraject we ke de ondertekenaars van het document hebben door open.

Algemene informatie

Document naam	OV 20220410 Omgev ngsvergunn ng Koarte Ekers 1a Joure Mono mestverg ster	**Ondertekentermijn**	30 dagen
Document ID	948ae23c d926 45cc ab09 18d07aaeef89	**Aanbieder**	De Fryske Marren
Aanmaakdatum	d nsdag 23 augustus 2022 10:40 CEST		

Ondertekenaar 1

Naam	[redacted]		
Verzoek verzonden	d nsdag 23 augustus 2022 10:40 CEST	**E-mail adres**	[redacted]
Document geopend	d nsdag 23 augustus 2022 10:40 CEST		
Muis handtekening	d nsdag 23 augustus 2022 10:41 CEST		
TAN verstuurd	d nsdag 23 augustus 2022 10:41 CEST	**Mobiel nummer vingerafdruk SHA-256**	e484fe77a5613ad75a966730d5884035a2466841b881015f1f23103f5bb23086
TAN verificatie	d nsdag 23 augustus 2022 10:42 CEST		
Document ondertekend	d nsdag 23 augustus 2022 10:42 CEST		

Publiceerbare aanvraag/melding omgevingsvergunning

Formulierversie
2020.01

Aanvraaggegevens

Algemeen

Aanvraagnummer	7061531
Aanvraagnaam	Mono-mestvergisting [redacted]
Uw referentiecode	22.09b
Ingediend op	17-06-2022
Soort procedure	Onbekend
Projectomschrijving	De bouw van een mono-mestvergister, die eigen mest zal gaan vergisten en biogas gaat produceren. Dit is hoort bij een project waarbij meerdere vergisters biogas gaan leveren aa[redacted] Het biogas wordt ter plekke ontdaan van H2S (koolfilter). Daarna wordt het biogas ontvochtigd en m.b.v. een ventilator het biogasnet opgestuurd. Verwarming van de vergister gebeurt door een warmtepomp. Aanvoer van de eigen mest en afvoer van digestaat gebeurt met pompen. Het systeem is volledig geautomatiseerd.
Opmerking	-
Gefaseerd	Nee
Blokkerende onderdelen weglaten	Ja
Kosten openbaar maken	Nee
Bijlagen die later komen	-
Bijlagen n.v.t. of al bekend	-

Bevoegd gezag

Naam:	Gemeente De Fryske Marren
Bezoekadres:	Herema State 1 8501 AA JOURE
Postadres:	Postbus 101 8500 AC JOURE
Telefoonnummer:	14 05 14
E-mailadres:	info@defryskemarren.nl
Website:	www.defryskemarren.nl
Contactpersoon:	Cluster Vergunningen

Overzicht bijgevoegde modulebladen

Aanvraaggegevens

Locatie van de werkzaamheden

Werkzaamheden en onderdelen

Handelen in strijd met regels ruimtelijke ordening

- Handelen in strijd met regels ruimtelijke ordening

Inrichting of mijnbouwwerk oprichten of veranderen (Milieu)

- Omgevingsvergunning beperkte milieutoets

Bijlagen

Locatie

1 Adres

Postcode	8501ZH
Huisnummer	1
Huisletter	a
Huisnummertoevoeging	-
Straatnaam	Koarte Ekers
Plaatsnaam	Joure
Gelden de werkzaamheden in deze aanvraag/melding voor meerdere adressen of percelen?	☐ Ja ☑ Nee

Handelen in strijd met regels ruimtelijke ordening

1 Handelen in strijd met regels ruimtelijke ordening

Met welke regels voor ruimtelijke ordening zijn de voorgenomen werkzaamheden in strijd?	☑ Bestemmingsplan ☐ Beheersverordening ☐ Exploitatieplan ☐ Regels op grond van de provinciale verordening ☐ Regels op grond van een AMvB ☐ Regels van het voorbereidingsbesluit
Beschrijf hoe en in welke mate de voorgenomen werkzaamheden in strijd zijn met de regels voor ruimtelijke ordening.	Het realiseren van een silo (mono-mestvergister) binnen het bouwblok.
Beschrijf het huidige gebruik van de gronden of het bouwwerk.	Momenteel wordt de grond gebruikt als erf.
Beschrijf het beoogde gebruik van de gronden of het bouwwerk.	De eigen mest gaat er vergist worden het biogas wordt na een beperkte voorbehandeling ingevoed in het net.
Beschrijf de gevolgen van het beoogde gebruik voor de ruimtelijke ordening.	Binnen het bouwblok komt een silo staan voor mono-mestvergisting.
Is het beoogde gebruik tijdelijk van aard?	☐ Ja ☑ Nee
Hebt u een rapport nodig waarin de archeologische waarde van het terrein dat zal worden verstoord in voldoende mate is vastgelegd?	☐ Ja ☑ Nee
Wordt er afgeweken van het exploitatieplan?	☐ Ja ☑ Nee

Omgevingsvergunning beperkte milieutoets

Inrichting of mijnbouwwerk oprichten of veranderen (Milieu)

1 Omgaan met Afvalstoffen

Welke milieutoets wilt u aanvragen (OBM)?

- ☐ Afvalwater - Een rioolwaterzuiveringsinstallatie wijzigen of uitbreiden (artikel 2.2a lid 1onder a Bor)
- ☐ Metaalrecycling - Een inrichting voor de opslag van Schroot, met inbegrip van autowrakken oprichten, wijzigen of uitbreiden (artikel 2.2a lid 1 onder b Bor)
- ☐ Autowrakken demonteren (artikel 2.2a lid 2 onder d Bor)
- ☐ Tweewielige motorvoertuigen demonteren (artikel 2.2.a lid 2 onder g Bor)
- ☐ Banden - Maximaal 10.000 ton van buiten de inrichting afkomstige banden van voertuigen opslaan (artikel 2.2a lid 2 onder c Bor)
- ☐ Afvalbrengstation - Uitvoeren van de gemeentelijke zorgplicht voor afvalbeheer op een daarvoor bestemde locatie, zoals een milieustraat, KCA-depot en andere gemeentelijke inrichtingen voor afvalbeheer (artikel 2.2a lid 2 onder a Bor)
- ☐ Medisch afval - Het opslaan van buiten de inrichting afkomstige infectueuze afvalstoffen, lichaamsdelen en organen, afvalstoffen van cytotoxische en cytostatische geneesmiddelen afkomstig van de gezondheidszorg bij mens en dier.(artikel 2.2a lid 2 onder b Bor)
- ☐ Kunststofafval - Opbulken (mengen) van maximaal 10.000 ton ingezameld kunststofafval niet zijnde voor materiaalhergebruik geschikt gemaakt kunststofafval door middel van extrusie en spuitgieten en/of handelingen die vallen onder de gemeentelijke zorgplicht voor de inzameling van huishoudelijk afval (artikel 2.2a lid 2 onder e Bor)
- ☐ Asbest - Het opslaan van ten hoogste 50 ton verwijderd asbest en verwijderde asbesthoudende producten, ontstaan bij werkzaamheden die buiten de inrichting zijn verricht door degene die de inrichting drijft (artikel 2.2a lid 2 onder h Bor)

2 Behandeling materialen en installaties

Welke milieutoets wilt u aanvragen (OBM)?

- ☐ Non-ferro metaal - Een installatie bestemd voor het smelten, met inbegrip van het legeren, van non-ferrometalen, met uitzondering van edele metalen, en met inbegrip van terugwinningsproducten oprichten, wijzigen of uitbreiden (artikel 2.2a lid 1 onder a Bor)
- ☐ Oppervlaktebehandeling - Een installatie bestemd voor de oppervlaktebehandeling van metalen en plastic materiaal door middel van een elektrolytisch of chemisch procedé oprichten, wijzigen of uitbreiden (artikel 2.2a lid 1 onder a Bor)
- ☐ Walsen - Een installatie bestemd voor verwerking van ferrometalen door warmwalsen, het smeden met hamers, of het aanbrengen van deklagen van gesmolten metaal oprichten, wijzigen of uitbreiden (artikel 2.2a lid 1 onder a Bor)
- ☐ Motorrevisie, luchtvaart - Testbanken voor motoren, turbines of reactoren of van installaties voor de bouw en reparatie van luchtvaartuigen oprichten, wijzigen of uitbreiden (artikel 2.2a lid 1 onder a Bor)
- ☐ Een spoorwegmaterieelfabriek oprichten, wijzigen of uitbreiden (artikel 2.2a lid 1 onder a Bor)
- ☐ Het binnen een inrichting verwerken van polyesterhars (artikel 2.2a lid 5 Bor)
- ☑ Mestvergisting - Een installatie voor het vergisten van uitsluitend dierlijke mest met een verwerkingscapaciteit van ten hoogste 25.000 kubieke meter per jaar of het uitbreiden van de capaciteit van de installatie of het uitbreiden van de opslagcapaciteit voor vergistingsgas of het wijzigen of uitbreiden van de bewerking van vergistingsgas (artikel 2.2a lid 8 Bor)
- ☐ Auto's - De oprichting, wijziging of uitbreiding van een installatie bestemd voor het vervaardigen van automobielen of automobielmotoren of het assembleren van automobielen (artikel 2.2.a lid 1 onder a)
- ☐ Textielbehandeling - De oprichting, wijziging of uitbreiding van een installatie bestemd voor de voorbehandeling of het verven van vezels of textiel (artikel 2.2.a lid 1 onder a Bor)

3 Energiesystemen

Welke milieutoets wilt u aanvragen (OBM)?

- ☐ Een windturbinepark oprichten, wijzigen of uitbreiden (artikel 2.2a lid 1 onder a Bor)
- ☐ Het installeren van een gesloten bodemenergiesysteem met een bodemzijdig vermogen van 70 kW of meer (artikel 2.2a lid 6 Bor)
- ☐ Het installeren van een gesloten bodemenergiesysteem met een bodemzijdig vermogen van minder dan 70 kW dat is gelegen binnen een interferentiegebied (artikel 2.2a lid 6 Bor)

4 Activiteiten

Welke milieutoets wilt u aanvragen (OBM)?	☐ Voeding- Genotmiddelen industrie - Een installatie voor de voedings- en genotmiddelenindustrie oprichten, wijzigen of uitbreiden (artikel 2.2a lid 1 onder a Bor) ☐ Mortel en Beton industrie - Handelingen met betrekking tot het vervaardigen van cementmortel, betonmortel of betonwaren, en/of het vervaardigen en bewerken van betonproducten (artikel 2.2a lid 2 onder f, lid 3 onder b, lid 4 onder b Bor) ☐ Veehouderij - Een installatie voor het fokken, mesten of houden van dieren oprichten, wijzigen of uitbreiden (artikel 2.2a lid 1 onder c tot en met i, en lid 4 onder a Bor) ☐ Opslag munitie bij defensie inrichtingen (artikel 2.2.a lid 7 Bor) ☐ Andere activiteit die aangewezen is in het BOR, maar niet voorkomt op deze keuzelijst

5 MER-plicht

Wordt voor de activiteit(en) de drempelwaarde zoals genoemd in kolom 2 van onderdeel D van de bijlage bij het Besluit milieueffectraportage (Besluit m.e.r.) overschreden?	☐ Ja ☐ Nee

6 Melding AIM

Bij de aanvraag van de omgevingsvergunning beperkte milieutoets hoort ook een melding in het kader van het Activiteitenbesluit. De melding kunt u opstellen via de AIM *(https://aimonline.nl/)*. Hoe wilt u de melding indienen?	☐ Ik doe de melding los met de AIM ☑ Ik doe de PDF van de melding als bijlage bij deze aanvraag ☐ Voor deze activiteit is geen melding Activiteitenbesluit nodig
Eventuele toelichting	-

Bijlagen

Formele bijlagen

Naam bijlage	Bestandsnaam	Type	Datum ingediend	Status document
melding_aimsessie_a-gwg975hgm1_pdf	melding_aimses-sie_agwg97-5hgm1-.pdf	Gegevens Handelen in str jd met regels ruimtelijke ordening Gegevens omgevingsvergunning beperkte milieutoets	17-06-2022	In behandeling
b_Bijlage_3_b j_de_-AIM_-_Mts[redacted]pdf	22.09b Bijlage 3 b j de AIM - Mts [redacted]df	Gegevens Handelen in str jd met regels ruimtelijke ordening Gegevens omgevingsvergunning beperkte milieutoets	17-06-2022	In behandeling

Bijlage bij de AIM
OBM
Realisatie mono-mestvergister

Mts. [redacted]
Koarte Ekers 1a
8501ZH Joure

OBM: Mono-mestvergisting

Datum: 5/5/2022

Opgesteld door: CCS Energie-advies B.V.

[redacted]

Colofon

Bibliotheekgegevens rapport:

OBM mono-mestvergister

[redacted]
[redacted] 5/5/2022

Meer informatie over dit rapport [redacted]
[redacted]

CCS B.V. Energie-advies

Project CCS	22.09b
Archiefnummer CCS:	22.10 melding Mts. [redacted]

Verspreiding van CCS B.V. publicaties door:

CCS Energie-advies B.V.
Binnensingel 3
7411 PL Deventer
Tel: 0570 - 667000
E-mail: info@ccsenergieadvies.nl
Website: www.ccsenergieadvies.nl

INHOUD

INLEIDING **4**

1. GEGEVENS INRICHTING **5**

2. OMSCHRIJVING AANPASSINGEN **6**

3. BESTEMMINGSPLAN **7**

4. BESCHRIJVING INSTALLATIE **8**

5. BIOGASHUB **9**

6. OBM **10**

6.1. LOCATIE VERGISTER 10
6.2. RISICO CONTOUR 11
6.3. NTA 9766 11
6.4. EXPLOSIEVEILIGHEID BIJ (MONO)MESTVERGISTING / NRP 7910-1 12

7. CONCLUSIES **13**

Inleiding

In de gemeente Fryske Marren loopt een initiatief om vol in te zetten op mono-mestvergisting. Het doel is om op deze manier biogas te produceren en dit te gebruiken in de industrie en eventueel om woningen te verwarmen. Meerdere boeren met een vergistingsinstallatie zullen middels een biogasleiding met elkaar verbonden worden. Het biogas wordt daarna naar een afnemer gestuurd, die het gebruikt om hoogwaardige warmte te produceren.

Een mono-mestvergister moet natuurlijk vergund worden. De nationale overheid heeft via Infomill aangegeven dat dit kan via een Melding volgens het Activiteitenbesluit. Deze met moet vergezeld gaan met een OBM (Omgevingsvergunning Beperkte Milieutoets). Deze OBM wordt aangevraagd middels dit document.

In dit document worden de algemene zaken rondom het project omschreven, zoals de aanpassingen op de locatie, wat zegt het bestemmingsplan erover, hoe ziet de installatie eruit en wat houdt een biogashub in. In het laatste hoofdstuk vindt de toetsing plaats op de veiligheidsaspecten van de installatie, zoals dat dit aangegeven in de OBM mono-mestvergisting.

1. Gegevens inrichting

Inrichtingshouder en corresponden	[redacted]
Statutaire naam	
Adres:	
Postcode en plaats:	
Contactpersoon:	
Telefoon:	
Mobiel nummer:	
Mailadres:	

Vestigingsadres bedrijf	
Handelsnaam:	Mts. [redacted]
Adres:	Koarte Ekers 1a
Postcode en plaats	8501ZH Joure
Kadastrale ligging:	JRE00 - D - 60
Vestigingsnummer:	[redacted]
Kamer van Koophandel nummer:	[redacted]

Figuur 1: Kadastrale liggen [Bron: BTG-viewer]

2. OMSCHRIJVING AANPASSINGEN

Mts. [redacted] is een bedrijf met 175 stuks melkvee. Het bedrijf is meldingsplichtig.

De nieuwe ontwikkeling waarvoor in dit document een OBM wordt aangevraagd is dat er een mono-vergister wordt geplaatst. Het gaat hier om het vergisten van alleen dierlijke mest van het eigen melkvee.

Mono-mestvergisting valt onder de werkingssfeer van het Activiteitenbesluit milieubeheer indien de verwerkingscapaciteit van de installatie om de mest te vergisten maximaal 25.000 kubieke meter mest per jaar is.

In dit geval zal de installatie alleen bedrijfseigen mest vergisten. Er wordt dus geen mest van derden en co-producten aangevoerd. Bij een volledige stalbezetting is er een mestproductie van 6.000 m^3 volgens de vergunning. Het bedrijf is grondgebonden. Alle mest wordt op eigen land aangewend. Dat zal straks ook gebeuren met het digestaat (vergiste mest).

Naast het plaatsen van de mestvergistingsinstallatie vinden er geen andere wijzigingen plaats op het bedrijf.

De aanpassing op het bedrijf betreft de bouw van een monomestvergister:

- Diameter: 16 meter
- Hoogte: 4 meter

Naast de vergister komt een container te staan met daarin de besturingsinstallatie. De hoogte vanaf maaiveld zal lager zijn dan 2 m.

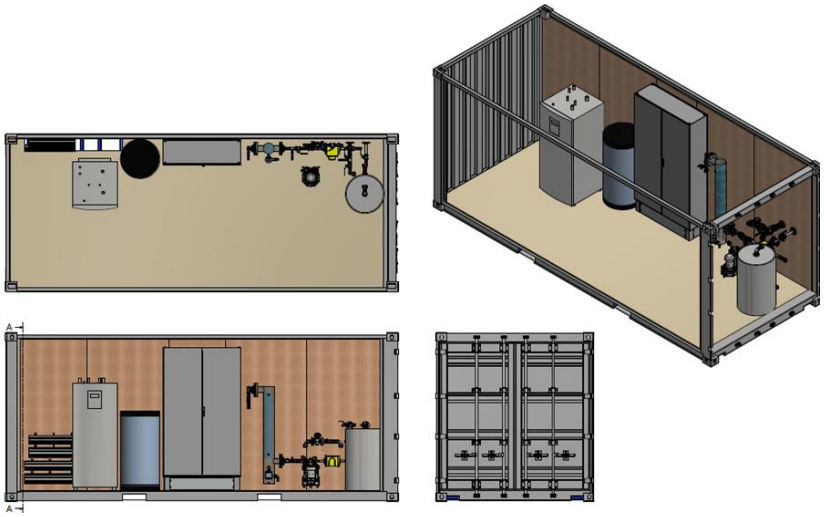

Figuur 2: Besturingscontainer

INPASSING IN HET LANDSCHAP

De installatie wordt zo ingericht dat het past binnen het landschap. Van tevoren wordt een inpassingsplan met de gemeente overlegt. Gedacht wordt aan een haag van inheemse struiken en planten die het zicht op de vergister deels wegneemt.

3. BESTEMMINGSPLAN

De realisatie en exploitatie van een mono-mestvergister voldoet aan het bestemmingsplan Buitengebied Noord -2017, dat op dit adres van toepassing is. Dit bestemmingsplan is vastgesteld (NL.IMRO.1940.BPBUI16BUITENGEB-VA01).

In het bestemmingsplan staat aangegeven dat mestverwerking in de vorm van agrarische biomassa vergisting is toegestaan, onder de volgende voorwaarden:

- van bedrijfseigen activiteit in het kader van mestvergisting wordt gesproken indien het opgewekt vermogen en de inkomsten van energieopwekking de schaal en inkomsten van de agrarische bedrijfsactiviteiten niet overstijgen;
- ten hoogste één vergistings-, vergassings- of verbrandingsinstallatie per agrarisch bedrijf is toegestaan;
- het verzoek om verlening van de omgevingsvergunning gepaard gaat met een voorstel tot landschappelijke inpassing van de installatie; het gebruik van de bebouwing is uitsluitend toegestaan indien de landschappelijke inpassing is uitgevoerd en instandgehouden conform het landschappelijk inpassingsplan;
- de installatie uit oogpunt van milieubelasting, infrastructuur en verkeersbelasting ter plaatse aanvaardbaar wordt geacht.

[Bron: Bestemmingsplan: Buitengebied noord 2017]

Bouwkundig worden mestvergistingsinstallaties (of vergelijkbare mestverwerkingsinstallaties) niet specifiek benoemd in het bestemmingsplan. Wel worden de volgende eisen voor(mest)silo's genoemd:

- de oppervlakte en inhoud van mestsilo's bedragen niet meer dan respectievelijk 750 m^2 en 2.500 m^3 per bedrijf;
- de bouwhoogte van mestsilo's bedraagt maximaal 5 m (exclusief afdekking) en van sleufsilo's maximaal 3 m, dan wel de bestaande bouwhoogte indien deze meer bedraagt;
- de bouwhoogte van torensilo's bedraagt niet meer dan 12 m dan wel de bestaande bouwhoogte indien deze meer bedraagt;

[Bron: Bestemmingsplan: Buitengebied noord 2017]

Deze aanvraag voldoet ruimschoots aan de eisen die gesteld worden in het bestemmingsplan:

- De inkomsten overstijgen niet die van de agrarische bedrijfsactiviteiten
- Maximaal één vergistings-, vergassings- of verbrandingsinstallatie per bedrijf
- Maximale bouwhoogte (exclusief het dubbel membraandak) 5 meter.
- Realisatie op het bouwblok.

4. BESCHRIJVING INSTALLATIE

In een mono-mestvergister wordt mest vergist zonder co-producten. Bij mestvergisting wordt een deel van de organische stof in de mest onder anaerobe omstandigheden afgebroken. Hierbij ontstaat biogas, wat een mengsel is van methaan (CH_4) en koolstofdioxide (CO_2). Biogas uit mest bestaat voor 55-60% uit methaan. Na de vergistingsstap wordt de vergiste mest (digestaat) opgeslagen en kan het net als drijfmest worden uitgereden op het land.

De energie die ontstaat uit vergisting is een duurzame bron waarvan de productie wordt gestimuleerd door de SDE++-subsidie. Deze subsidie onderscheidt grootschalige en kleinschalige vergisting. De grens ligt bij een geïnstalleerd vermogen van 400 kW. Kleinschalig is vaak gebonden aan de boerderij, grootschalige vergisting wordt meestal gecombineerd met mestverwerking. Hier is sprake van een kleinschalige installatie (< 400 kW).

Het methaan kan op verschillende manieren omgezet worden in energie:

- Warmte: het methaan wordt verbrand en de energie wordt nuttig ingezet in een proces (industrie, ruimteverwarming of mestverwerking).
- Elektriciteit en warmte: middels een WKK worden deze twee vormen van energie opgewekt. De warmte wordt nuttig toegepast.
- Groengas: het biogas wordt ontdaan van verontreinigingen en CO_2 en omgezet in groengas (biogas van aardgaskwaliteit). Dit wordt ingevoerd in het gasnet.

In dit geval is deze vergister onderdeel van een project, waarbij op verschillende locaties een mono-mestvergister wordt gebouwd. Het biogas dat wordt geproduceerd, wordt via een centrale leiding naar een industriële afnemer gevoerd, waar het wordt gebruikt voor de productie van warmte.

Een vergistingsinstallatie bestaat uit een geïsoleerde tank met daarop een flexibel dubbel membraandak. Het vergistingsproces vindt plaats bij een temperatuur van ongeveer 38 ^{0}C. In de vergisters wordt de mest gedurende een periode van ongeveer 40 dagen regelmatig geroerd met behulp van een propellermixer. Om het mengsel op temperatuur te houden, bevindt zich in de wand van de vergister een systeem van warmteleidingen, vergelijkbaar met vloerverwarming in huizen. De warmte hiervoor wordt geleverd door een warmtepomp, die warmte van het digestaat gebruikt en opwaardeert.

Het biogas is niet direct te gebruiken als energiedrager. Vaak bevat het teveel zwavel in de vorm van waterstofsulfide (H_2S). Dit wordt verwijderd door in de vergister een klein beetje lucht toe te dienen, dat reageert, waardoor het zwavel als vaste stof neerslaat op het digestaat. Daarna wordt het biogas nagereinigd in een actief koolfilter. Als het biogas over langere afstanden in een leidingwerk getransporteerd moet worden, moet het ook nog gedroogd worden. Dit is noodzakelijk om condens in de leiding te voorkomen. Het drogen gebeurt door het gas te koelen. Het systeem functioneert volledig automatisch. In geval van storingen krijgt de eigenaar een melding via de telefoon.

Een vergister bestaat uit de volgende onderdelen:

- Pompen voor de aanvoer van mest en de afvoer van digestaat.
- Een vergistingssilo.
- Randapparatuur als een warmtepomp, koolfilter en koeler.
- Elektra en besturing.

Naast de vergister bevindt zich een overkapping met daarin de warmtepomp, koolfilter en koeler en de schakelkast.

5. Biogashub

Deze installatie maakt deel uit van een groter project: Biogashub Joure. Het idee achter een hub is dat meerdere veehouders een mono-mestvergister plaatsen en dat deze vergisters middels een biogasleiding met elkaar verbonden worden. Het biogas gaat via een biogasleiding naar een bedrijf, die het direct kan inzetten ter vervanging van aardgas.

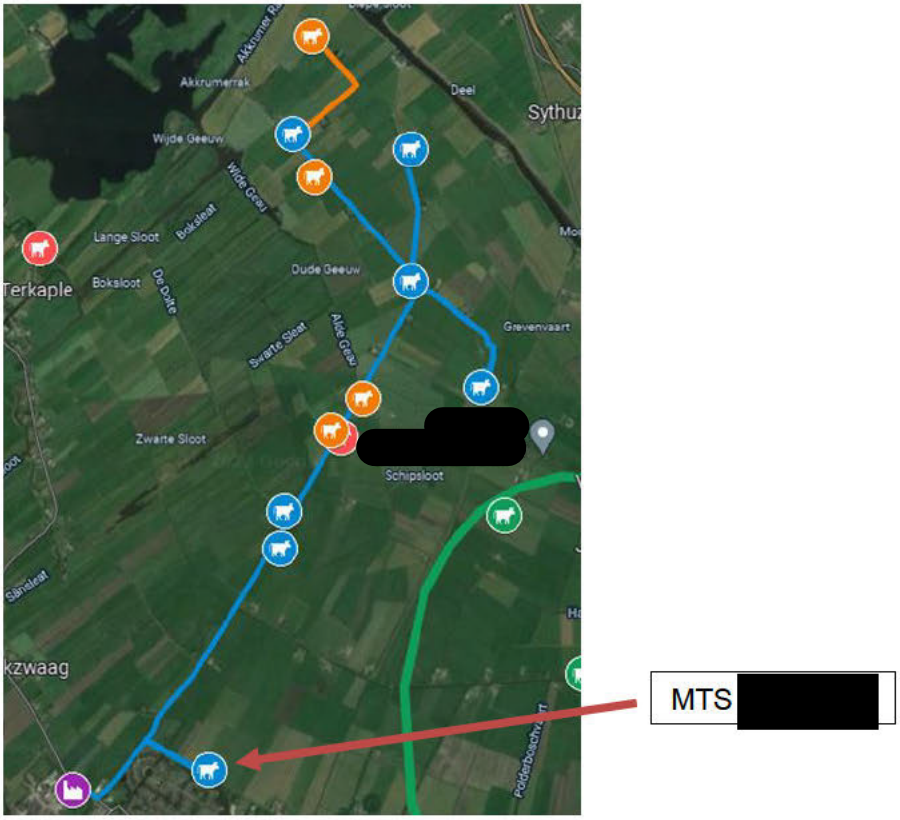

Figuur 3: Potentiële deelnemers aan het biogasnetwerk Joure

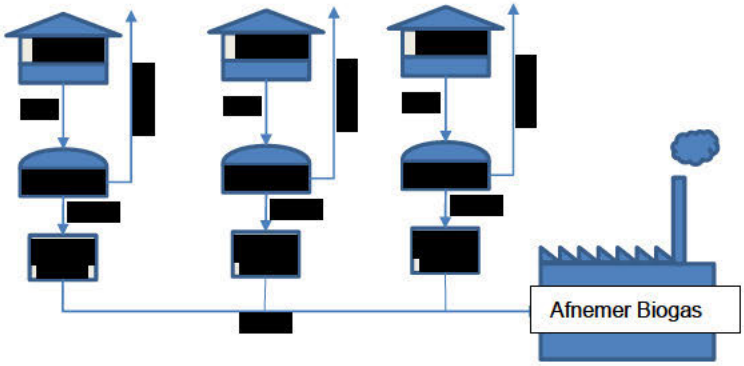

Figuur 4: Principe van de Biogashub

Voor de aanleg van het biogasnetwerk (leidingwerk) wordt een aparte vergunning aangevraagd. Deze wordt aangevraagd door de toekomstige netbeheerder.

6. OBM

Voor het oprichten en uitbreiden van een kleinschalige mestvergisting is een Omgevingsvergunning Beperkte Milieutoets (OBM) nodig [bron: Infomill]. Dit is van toepassing als voldaan wordt aan de volgende eisen:

- Het oprichten van een installatie voor het vergisten van uitsluitend dierlijke mest;
- Met een verwerkingscapaciteit van ten hoogste 25.000 kubieke meter per jaar.
- Het bedrijf mag geen IPPC-installatie zijn. Een IPPC is een industrieel bedrijf dat valt onder de Richtlijn industriële emissies (2010/75/EU).

Het project van Mts. [redacted] voldoet aan deze eisen.

De OBM toetst op het veiligheidsrisico van de installatie. Er wordt gelet op de risico-contour en de NTA 9766. In dit hoofdstuk worden de veiligheidsaspecten die van toepassing zijn op de OBM besproken.

6.1. Locatie vergister

De vergister komt binnen het bouwblok te staan. In de figuur hieronder is de voorgestelde locatie weergegeven ten opzichte van de boerderij.

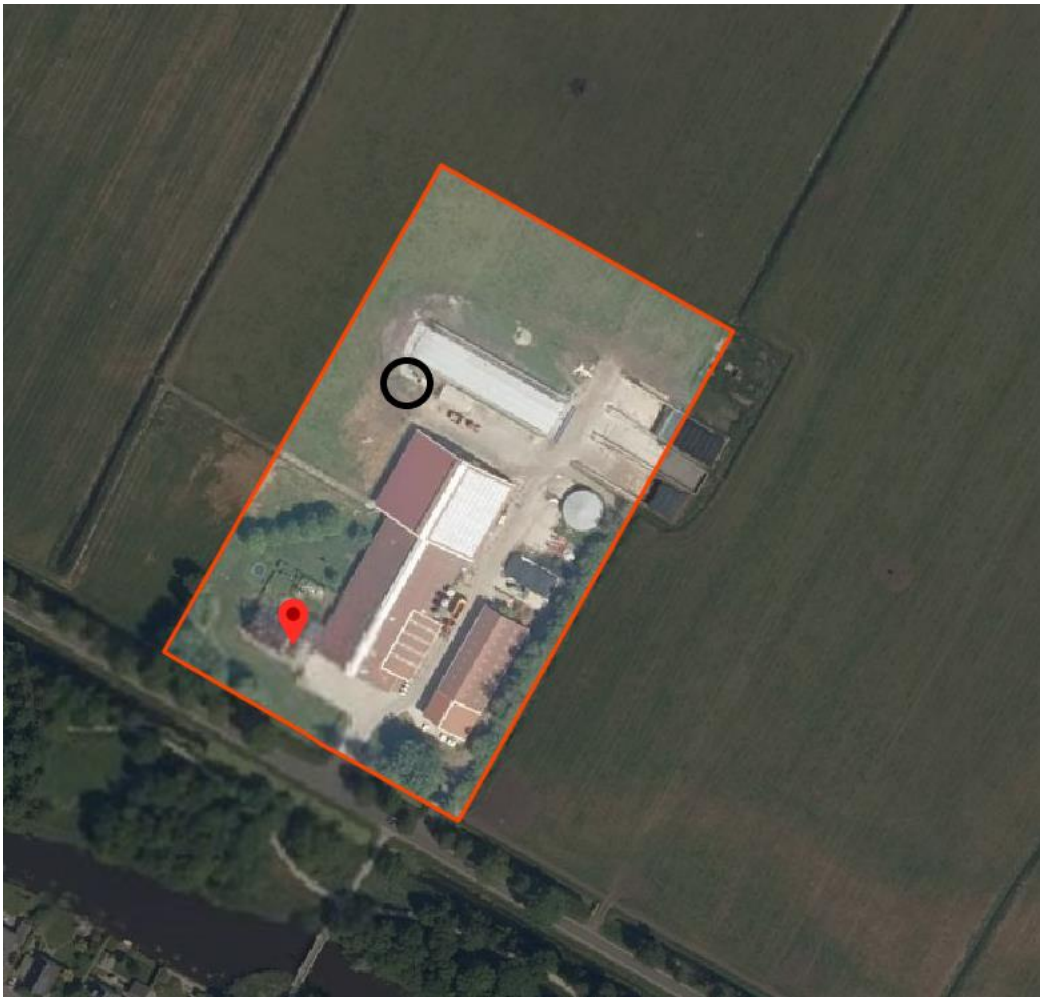

Figuur 5: Locatie vergister

6.2. RISICO CONTOUR

De risico contour staat omschreven in het Activiteitenbesluit (Artikel 3.129f). Hierin staat aangeven dat de afstand tussen het midden van de gaszak met vergistingsgas en buiten de inrichting gelegen kwetsbare en beperkt kwetsbare objecten (bijvoorbeeld woonbebouwing) 50 m moet bedragen.

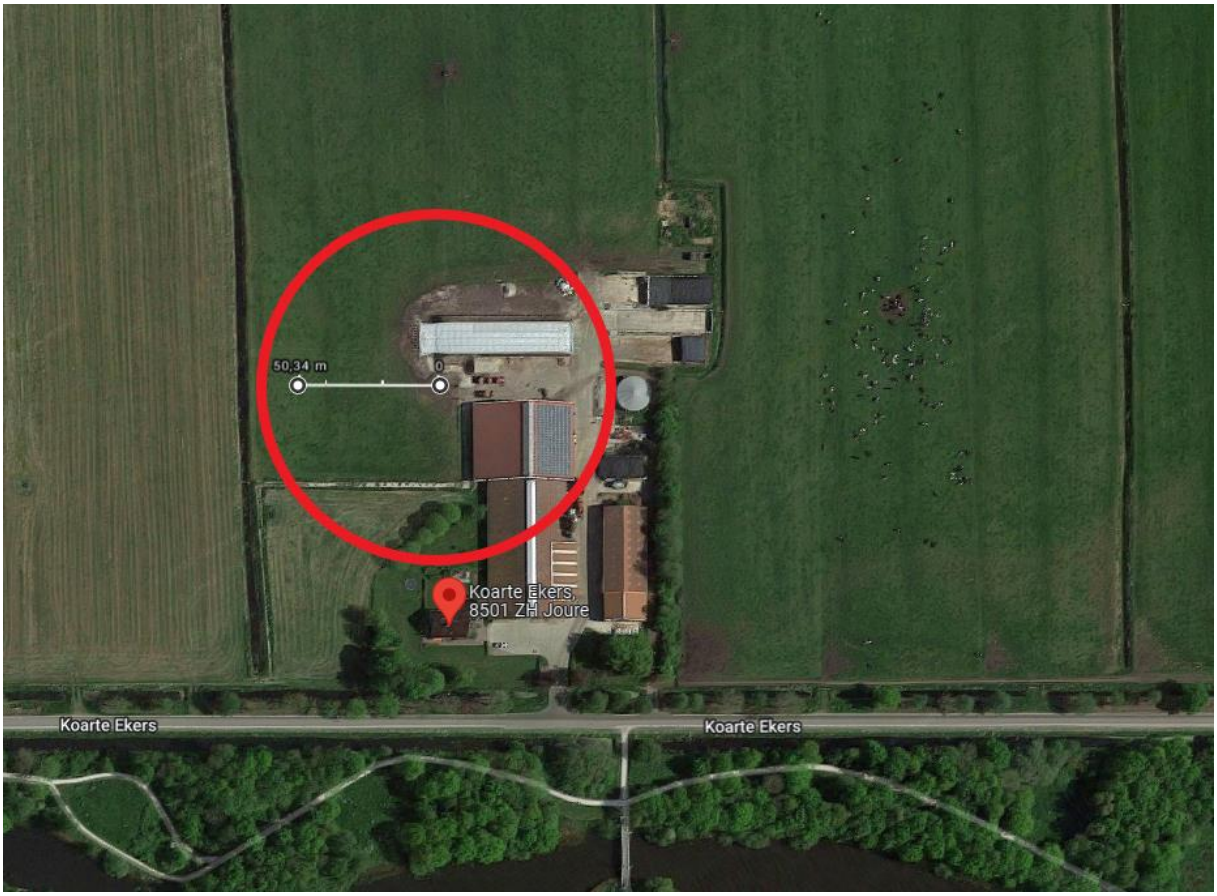

Figuur 6: Afstand tot naast gelegen woonbebouwing

In de buurt van de boerderij bevinden zich geen woonlocaties. In figuur 4 is een cirkel getekend met een diameter van 50 meter rondom de vergister. Hierbinnen vallen geen woningen.

6.3. NTA 9766

De vergistingsinstallatie moet gebouwd worden volgens de richtlijnen van de NTA 9766.

Er staat een nieuw voorschrift in de Activiteitenregeling: installaties voor monomestvergisting en vergistingsgasopwerking moeten voldoen aan **NTA 9766**. Dit document bevat veiligheidseisen voor het ontwerp, het beheer en het onderhoud.
Het gaat om zaken zoals een elektronisch monitoringssysteem, ontzwaveling van het gas en het stabiliseren van het digestaat.
De NTA 9766 is in juli 2014 gepubliceerd. Bestel de NTA 9766 bij de NEN.

Figuur 7: Omschr jving NTA 9766 [Bron Infomill]

Dit voorschrift bestaat al sinds 2014 en gesteld kan worden dat alle vergisters volgens deze norm gebouwd worden.

- **Monitoring**: Zowel de gaskwaliteit als het functioneren van de vergister wordt continu op afstand bewaakt. Daarnaast is de vergister onderdeel van een centraal monitoring systeem.
- **Ontzwaveling**: Op twee manieren wordt zwavelwaterstof bestreden. In de eerste plaats in de vergister zelf door ondermaats zuurstof toe te dienen. H_2S reageert dan tot elementair zwavel, dat neerslaat op het digestaat. Daarna vindt er een reiniging plaats in een actief koolfilter.
- **Stabilisatie:** Het digestaat wordt gestabiliseerd na vergisting, door het actief te koelen met behulp van een warmtewisselaar en een warmtepomp.

6.4. Explosieveiligheid bij (mono)mestvergisting / NRP 7910-1

Bij het vergistingsproces worden organische bestanddelen omgezet tot een brandbaar gas (biogas). Dit biogas bestaat voor 50-60 % methaan (CH_4). In een mengverhouding van 5-10% methaan en 90-95% lucht ontstaat een explosief mengsel. Als dit mengsel vervolgens ontstoken wordt, ontploft het.

Of er sprake is van explosiegevaar wordt beoordeeld in de Richtlijn NPR 7910-1. Het criterium voor toepassing van de richtlijn is onder andere de aanwezigheid van meer dan 50 kg aan brandbaar gas voor een installatie in de buitenlucht, en/of 5 kg brandbaar gas voor installaties in een gebouw. Er is in het algemeen meer dan 50 kg biogas aanwezig in de gasopvang van mestvergistingsinstallaties. Aangezien dat overeenkomt met een gasopslag van ongeveer 50 m^3. Vrijwel alle mestvergisters hebben een gasopslag van minimaal deze omvang. In dit geval is de gasopslag 280 m^3. Derhalve is de NPR 7910-1 van toepassing.

Voordat de installatie gebouwd wordt vindt er een risicoanalyse plaats en worden de ATmosphères EXplosibles (ATEX)-zones vastgesteld. Motoren en andere potentiële ontstekingsbronnen worden, voor zover ze binnen de zonering vallen, volgens de richtlijnen van ATEX 114 uitgevoerd.

Bronnen van potentiële gasemissie zijn het overdrukventiel en voor zover aanwezig, watersloten. Daarnaast wordt er een veiligheidszone van 1 m vanaf het aansluitpunt van het dak op de rand aangehouden. Geen van de potentiële bronnen zijn continue bronnen.

De watersloten en het overdrukventiel zijn veiligheidsvoorzieningen, die alleen in werking treden bij bepaalde calamiteiten. De aansluiting tussen het dubbel membraandak en de rand van de vergistersilo is gasdicht. Voor de zekerheid wordt hier toch rekening gehouden met een emissie. Al deze voorzieningen worden regelmatig gecontroleerd op gaslekkages.

Er is voldoende ruimte op en aan de vergister, om motoren buiten de ATEX-zone te houden.

7. CONCLUSIES

Het project voldoet aan alle eisen en voorwaarden die worden gesteld aan de OBM.

N		m

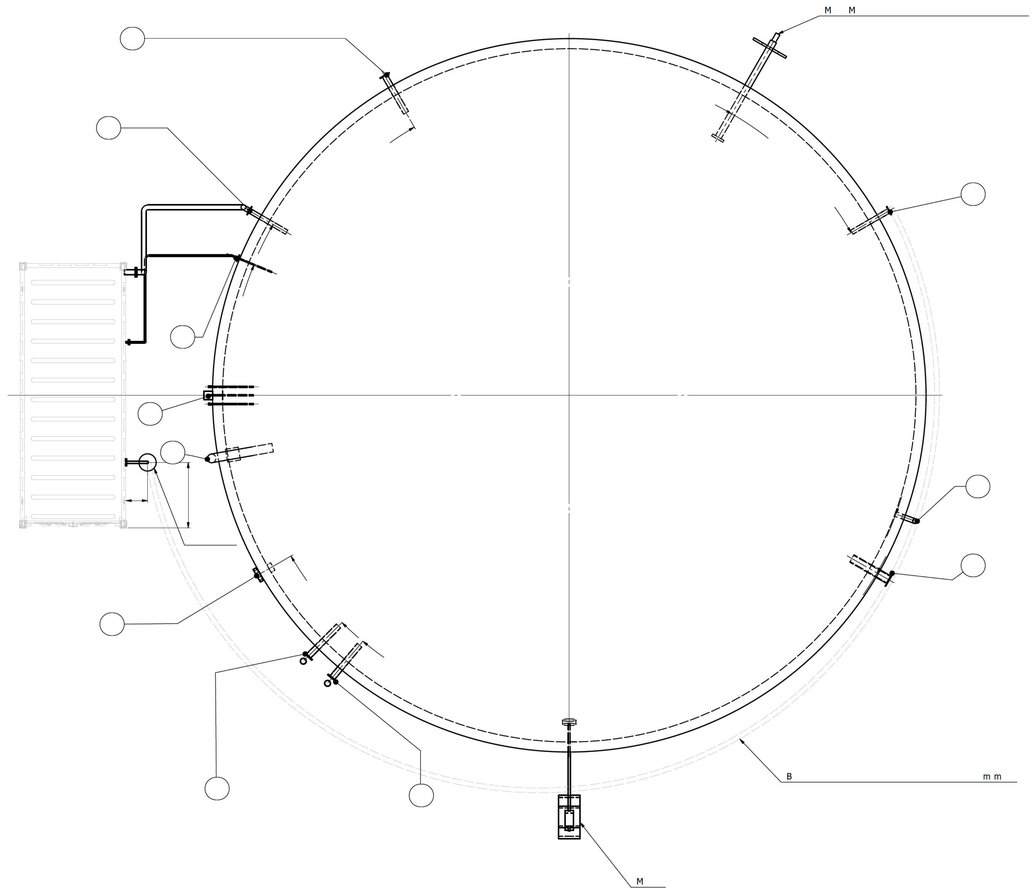

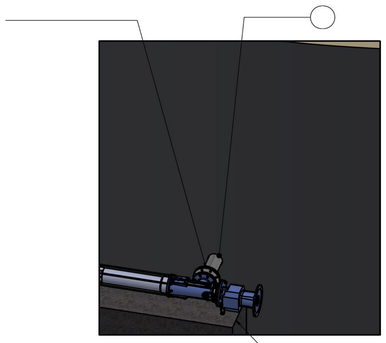

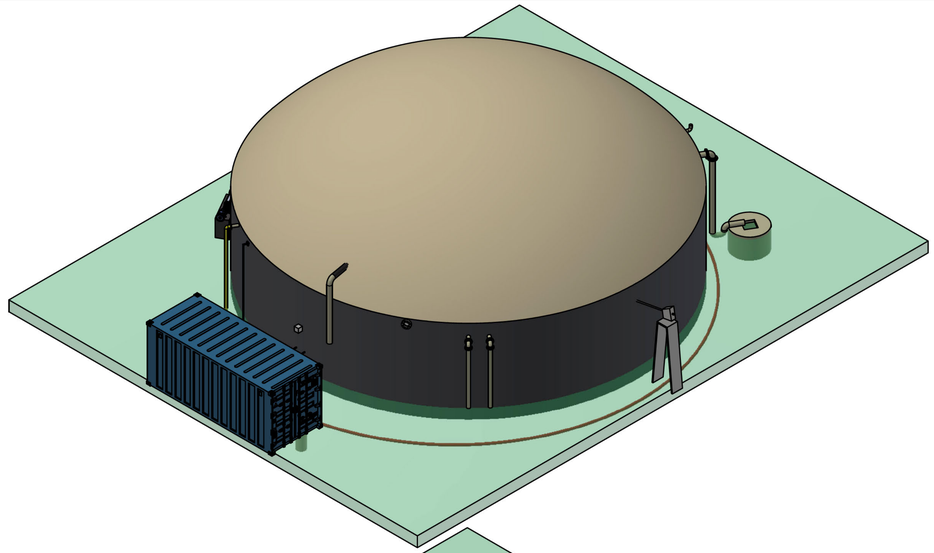

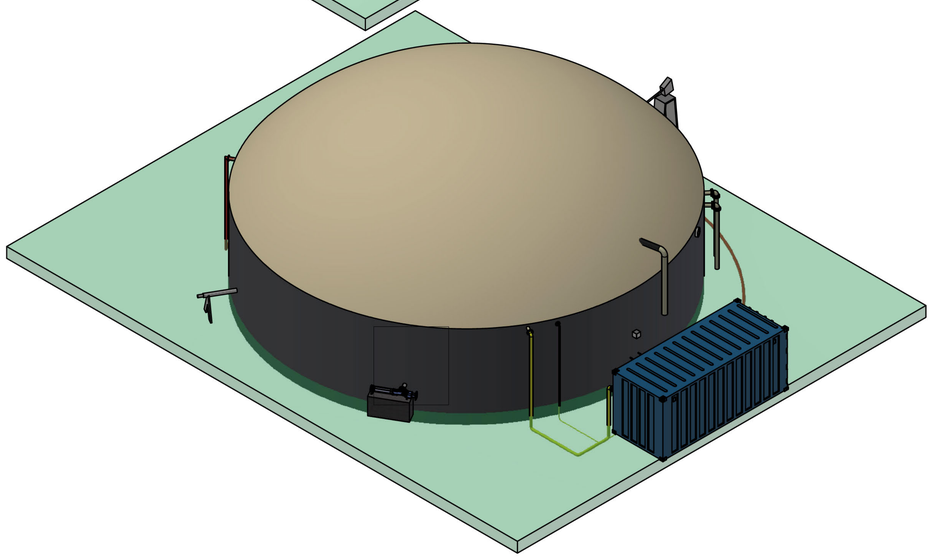

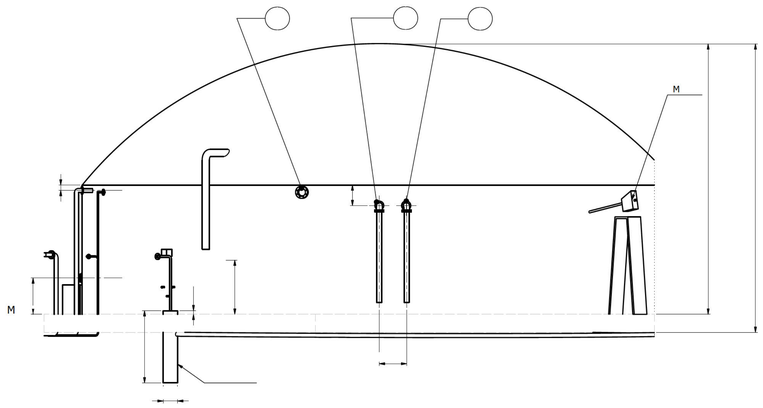

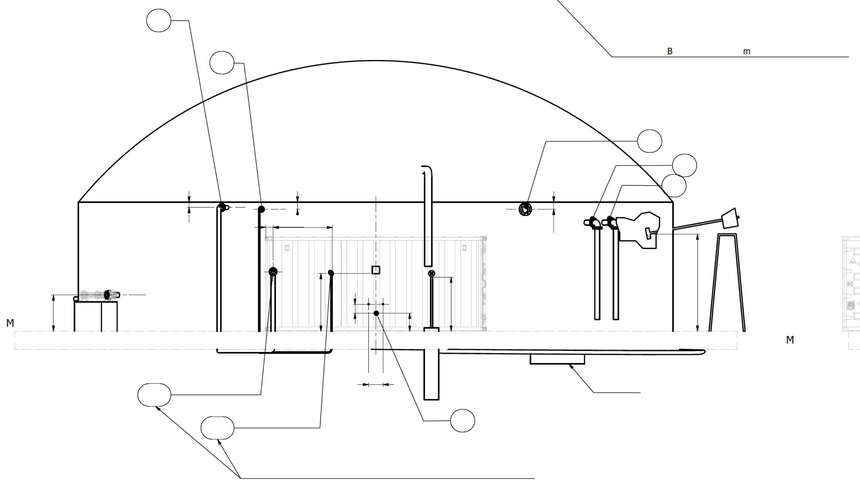

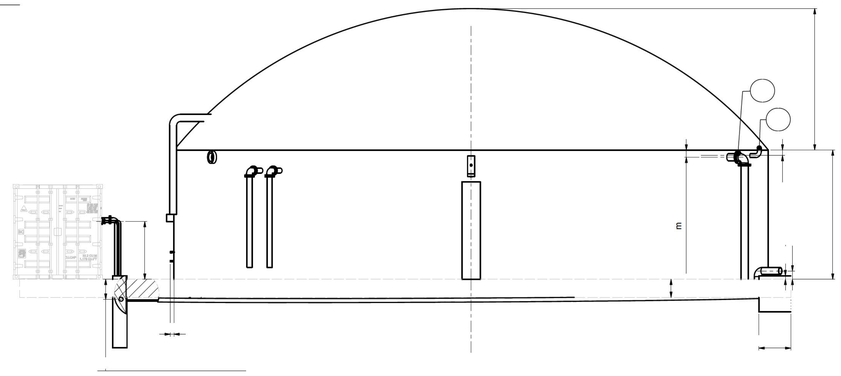

[redacted]

Notitie nummer: LB 22.09 C002 b Datum: 15-08-2022
Titel: **Mts. [redacted]**
Aanvulling afwijking bestemmingsplan
[redacted]

Status: Vertrouwelijk

Inleiding

Voor het project Biogashub Joure heeft de Maatschap[redacted]een melding aangevraagd voor het plaatsen van een mono-mestvergister. Voor de beoordeling met betrekking tot de afwijking op het bestemmingsplan, zijn er een aantal vragen gekomen. Deze worden in dit document beantwoord.

Bedrijfsgegevens

Inrichtingshouder en corresponde [redacted]
Statutaire naam
Adres:
Postcode en plaats:
Contactpersoon:
Telefoon:
Mobiel nummer:
Mailadres:

Vestigingsadres bedrijf

Handelsnaam:	Mts.[redacted]
Adres:	Koarte Ekers 1a
Postcode en plaats	8501ZH Joure
Kadastrale ligging:	JRE00 - D - 60
Vestigingsnummer:	[redacted]
Kamer van Koophandel nummer:	[redacted]

Afwijkingen bestemmingsplan

In het bestemmingsplan zijn de volgende voorwaarden opgenomen:

- Van bedrijfseigen activiteit in het kader van mestvergisting wordt gesproken indien het opgewekt vermogen en de inkomsten van energieopwekking de schaal en inkomsten van de agrarische bedrijfsactiviteiten niet overstijgen;
- Ten hoogste één vergistings-, vergassings- of verbrandingsinstallatie per agrarisch bedrijf is toegestaan;
- Het verzoek om verlening van de omgevingsvergunning gepaard gaat met een voorstel tot landschappelijke inpassing van de installatie; het gebruik van de bebouwing is uitsluitend toegestaan indien de landschappelijke inpassing is uitgevoerd en instandgehouden conform het landschappelijk inpassingsplan;
- De installatie uit oogpunt van milieubelasting, infrastructuur en verkeersbelasting ter plaatse aanvaardbaar wordt geacht.

Toelichting op het bestemmingsplan m.b.t. mestvergisting

Vermogen en inkomsten mono-mestvergisting en relatie tot het eigen bedrijf

[redacted]gt rond de
ang.

Eén vergister per bedrijf: Er wordt op deze locatie één vergister geplaatst.

Landschappelijke inpassing
De vergister met besturingscontainer worden binnen het bouwblok geplaatst en bevinden zich op het erf tussen een sleufsilo en de stal. Het geheel zal landschappelijk worden ingepast.

[redacted]

De vergister zelf bestaat uit een zwarte silo en een flexibel membraan dak van gebroken wit.

Milieubelasting

- Verkeersbewegingen: deze zullen niet toe- of afnemen, omdat er alleen bedrijfseigen mest wordt vergist. Doordat er de mest vergist wordt, zal het totale volume iets afnemen van 6.000 m^3 mest naar 5.770 m^3 digestaat.
- Methaanemissies: Deze zullen volgens het rapport van de WUR met 75% afnemen, omdat er verse mest vergist wordt.

Toelichting op het bestemmingsplan m.b.t. mestvergisting (zie tekening)
Oppervlakte < 750 m^2 en inhoud mestsilo's < 2.500 m^3: De silo heeft een diameter van 16 m en een hoogte van 4 m. De oppervlakte is dus 201 m^2 en de inhoud 804 m^3. Er bevindt zich op deze locatie één andere mestsilo. Deze heeft een inhoud van 493 m^3. De totale inhoud van de mestopslag in silo's blijft dus ruim onder de 2.500 m^3.

Bouwhoogte < 5 m (exclusief dakbedekking): De silo is 4 m hoog.

Toelichting afmetingen zeecontainer

De besturingsinstallatie, de warmtepomp en de biogasbehandeling (koeling en actief koolfilter) bevinden zich in een standaard zeecontainer. Deze heeft de volgende afmetingen: [redacted] maaiveld bevindt.

De container bevindt zich naast de vergister (zie tekening).

[redacted]

Tekening vergister

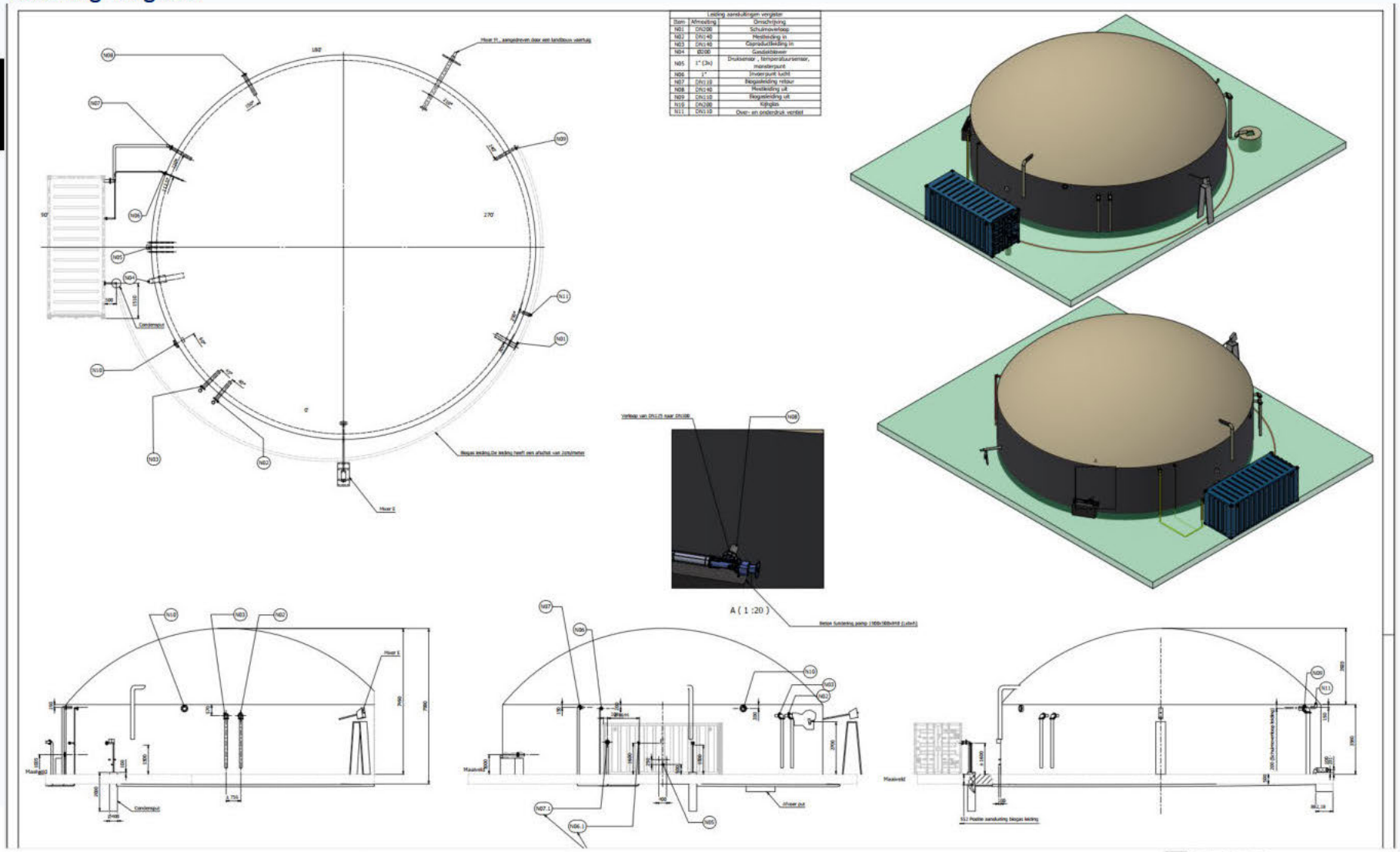

FUMO
Omgevingsdienst Fryslân

Postadres
Postbus 3347
8901 DH Leeuwarden

Bezoekadres
J.W. de Visserwei 10
9001 ZE Grou

(0566) 750 300
www.fumo.nl
info@fumo.nl

Gemeente De Fryske Marren
T.a.v. de heer [redacted]
Postbus 101
8501 AC Joure

Grou, 15 augustus 2022

Kenmerk : 2022-FUMO-0066316 / 2022-FUMO-0066315
Afdeling : Vergunningverlening en Specialistisch Advies
Behandeld door : [redacted]
Uw kenmerk : olo 7061531 / Agwg975hgm1

Betreft : Advies OBM en melding Activiteitenbesluit Mts. Jongsma te Joure

Geachte heer [redacted]

Onlangs heeft u ons om een milieuadvies gevraagd met betrekking tot een aanvraag voor een omgevingsvergunning beperkte milieutoets (OBM).
De aanvraag is van Maatschap Jongsma en betreft het veranderen van de inrichting gelegen aan Koarte Ekers 1a te Joure. De verandering ziet op de oprichting van een installatie voor het vergisten van uitsluitend dierlijke mest met een verwerkingscapaciteit van ten hoogste 25.000 kubieke meter per jaar. Voor deze aanvraag wordt de reguliere procedure gevolgd.

Wij adviseren u de omgevingsvergunning beperkte milieutoets te verlenen en de in de bijlage opgenomen overwegingen in de beschikking op te nemen.

Gelijktijdig met de aanvraag om de omgevingsvergunning is een melding ingediend in het kader van het Activiteitenbesluit milieubeheer. De beoordeling van de melding is in de overwegingen meegenomen.

U dient daarbij nog wel de geel gearceerde velden in te vullen.

Voor informatie kunt u contact opnemen met mevr. [redacted] van de FUMO, telefoonnummer [redacted].

Hoogachtend,

[redacted]
Afdelingshoofd Vergunningverlening en
Specialistisch Advies

Bijlage(n) Advies OBM en melding Activiteitenbesluit

BESLUIT

ONDERWERP

Dit besluit heeft betrekking op een aanvraag om een omgevingsvergunning beperkte milieutoets (OBM) ingediend op 17 juni 2022 door Maatschap G.H. Jongsma en T. Jongsma-Schaap (verder: Maatschap Jongsma) voor het veranderen van de inrichting gelegen aan Koarte Ekers 1a te Joure. De aanvraag ziet op de monovergisting van drijfmest.

BESLUIT

Wij besluiten, gezien de overwegingen die zijn opgenomen in deze vergunning en gelet op de Wet algemene bepalingen omgevingsrecht en de daarop betrekking hebbende uitvoeringsbesluiten en –regelingen:

- aan Maatschap Jongsma, de omgevingsvergunning beperkte milieutoets te verlenen;
- dat de volgende delen van de aanvraag onderdeel uit te laten maken van deze vergunning:
  - Aanvraagformulier van 17 juni 2022;
  - Bijlage bij de AIM en OBM realisatie mono-mestvergister van 5 mei 2022, project 22.09b, opgesteld door CCS Energie-advies B.V;
  - Melding Activiteitenbesluit van 10 juni 2022, kenmerk Agwg975hgm1
  - Aanvulling afwijking bestemmingsplan, van 15 augustus 2022, notitienummer LB 22.09C002b.

ONDERTEKENING EN VERZENDING

Burgemeester en Wethouders van <gemeente>,

< Bevoegd gezag zelf bepalen>

RECHTSBESCHERMING EN INWERKINGTREDING

De bekendmaking van deze beschikking gebeurt door <wijze van bekendmaking>. De dag na de bekendmaking treedt de beschikking in werking. Binnen zes weken na de bekendmaking kunnen zowel u als belanghebbenden bezwaar maken bij <naam en adres instantie>. Het indienen van een bezwaarschrift stelt de werking van de beschikking niet uit. Als u of belanghebbenden niet willen dat de beschikking in werking is in afwachting van de bezwaarprocedure, kan een verzoek om een voorlopige voorziening worden gedaan bij de <naam en adres instantie>.

1. PROCEDURELE OVERWEGINGEN

1.1. Gegevens aanvraag

Op 17 juni 2022 is een aanvraag om een omgevingsvergunning beperkte milieutoets (OBM) ontvangen van Maatschap Jongsma. De aanvraag heeft betrekking op de inrichting gelegen aan Koarte Ekers 1a te Joure. De aanvraag is geregistreerd onder olo-nummer 7061531.

De aanvrager vraagt toestemming voor een activiteit die behoort tot een bij de algemene maatregel van bestuur aangewezen categorie ‘activiteiten die van invloed kunnen zijn op de fysieke leefomgeving’, als bedoeld in artikel 2.1, lid 1, onder i van de Wet algemene bepalingen omgevingsrecht (Wabo), gelezen in samenhang met artikel 2.2a, lid 8 van het Besluit omgevingsrecht (Bor) voor zover deze activiteit plaatsvindt binnen een inrichting als bedoeld in artikel 1.1, lid 3 van de Wet milieubeheer.

Concreet gaat het hier om de oprichting van een installatie voor het vergisten van uitsluitend dierlijke mest met een verwerkingscapaciteit van ten hoogste 25.000 kubieke meter per jaar (kleinschalige monovergisting) waarvoor een OBM-plicht voor het aspect externe veiligheid geldt.

1.2. Bevoegd gezag

Wij zijn bevoegd gezag om te beslissen op de aanvraag om een omgevingsvergunning. Dit volgt uit artikel 2.4, eerste lid van de Wabo.

1.3. Volledigheid van de aanvraag

Wij zijn van oordeel dat de aanvraag voldoende informatie bevat voor een goede beoordeling van de gevolgen van de activiteit op de fysieke leefomgeving. De aanvraag is dan ook in behandeling genomen.

1.4. Procedure

Voor de voorbereiding van de beschikking is de reguliere voorbereidingsprocedure als bedoeld in titel 4.1 van de Algemene wet bestuursrecht (Awb) en paragraaf 3.2 van de Wabo gevolgd.

2. OVERWEGINGEN MILIEU

2.1. Projectbeschrijving

Het project waarvoor vergunning wordt gevraagd is als volgt te omschrijven:
- Het plaatsen en exploiteren van een mono-vergistingsinstallatie (vergisting van uitsluitend dierlijke mest met een jaarlijkse verwerkingscapaciteit van 6.000 ton bedrijfseigen rundveemest). Binnen de inrichting vindt geen biogasopwaardering plaats.

Het aantal dieren en de stalsystemen blijven ten opzichte van de vergunde situatie ongewijzigd.

2.2. Bestaande rechten

Voor de onderhavige inrichting is op 9 september 2008 een melding op grond van het Besluit landbouw milieubeheer (thans: Activiteitenbesluit) gedaan voor het veranderen van de inrichting. Hierin worden de volgende aantallen dieren gemeld: 115 melkkoeien, 66 stuks vrouwelijk jongvee en 2 stieren. Verder is op 1 augustus 1994 een melding Besluit mestbassins Hinderwet (thans: Activiteitenbesluit) ingekomen.

2.3. Activiteitenbesluit milieubeheer

De onderhavige inrichting wordt aangemerkt als een inrichting type B als bedoeld in artikel 1.2 van het Activiteitenbesluit. Voor een inrichting type B geldt een meldingsplicht indien de inrichting wordt opgericht, veranderd of de werking van de inrichting wordt veranderd. De inrichting dient voorts aan de voorschriften uit het Activiteitenbesluit en de bijbehorende ministeriële regeling te voldoen.

Op 10 juni 2022 is een melding ingediend in het kader van het Activiteitenbesluit (kenmerk Agwg975hgm1).
Deze melding heeft betrekking op:
- Het realiseren van een mono-vergistingsinstallatie.

De melding voldoet aan de indieningsvereisten van het Activiteitenbesluit. Op grond van de inhoud van de melding zijn wij van mening dat met de gemelde activiteit kan worden voldaan aan de voorschriften van het Activiteitenbesluit en de Activiteitenregeling.
Deze melding maakt integraal deel uit de vergunningaanvraag.

De voorschriften voor het kleinschalig vergisten van uitsluitend dierlijke meststoffen staan in paragraaf 3.5.10 ‘Kleinschalig vergisten van uitsluitend dierlijke meststoffen’ van het Activiteitenbesluit en in paragraaf 3.5.8 ‘Kleinschalig vergisten van uitsluitend dierlijke meststoffen’ van de Activiteitenregeling. Voor de opslag van de met het proces vrijkomende (stabiel) restproduct gelden de voorschriften uit de paragrafen 3.4.5 ‘Opslaan van agrarische bedrijfsstoffen’ en 3.4.6 ‘Opslaan van drijfmest en digestaat’.

3. INHOUDELIJKE OVERWEGINGEN MILIEU

Voor een aantal activiteiten uit het Activiteitenbesluit hebben bedrijven toestemming van het bevoegd gezag nodig voordat met de activiteiten mag worden gestart. Deze “toestemming vooraf” wordt omgevingsvergunning beperkte milieutoets (OBM) genoemd.
Het doel van de OBM is dat het bevoegd gezag vooraf instemt met het van start gaan van een specifieke activiteit op een specifieke locatie. De OBM bestaat uit een toestemming of een weigering. Op grond van artikel 5.13a van het Bor mogen aan de OBM geen voorschriften worden verbonden. De van toepassing zijnde voorschriften vloeien voort uit het Activiteitenbesluit.

Voor het oprichten van een monovergister is een OBM voor het aspect externe veiligheid nodig. Het bevoegd gezag moet in dit geval een lokale toets uitvoeren om te beoordelen of deze activiteit om reden als veiligheidsrisico ingepast kan worden in de lokale situatie. De OBM wordt geweigerd (artikel 5.13b lid 11 van het Bor) als de activiteit een te groot veiligheidsrisico leidt. Hierbij worden in ieder geval betrokken:

- de ligging van de risicocontour;
- de invloed van risicovolle activiteiten in de omgeving op de installatie, en
- de kans op gevolgen van incidenten bij de installatie en de mogelijke gevolgen daarvan voor de leefomgeving.

Wij hebben de aangevraagde activiteit aan dit kader getoetst. Daarover merken wij het volgende op.

1. De ligging van de risicocontour

Binnen de inrichting wordt door de vergisting van (rundvee)mest biogas gevormd. Het vergistingsgas (biogas) wordt opgevangen in een gas(opslag)zak die zich boven de mestvergister bevindt.
De gaszak heeft een inhoud van circa 280 m^3.

Op grond van artikel 3.129f van het Activiteitenbesluit dient een veiligheidsafstand van 50 meter, gerekend vanaf het midden van de gaszak tot een kwetsbare of beperkt kwetsbare objecten, te worden aangehouden. Binnen een zone van 50 meter rondom de gaszak is geen object als zodanig aangemerkt.

Het bevoegd gezag is verplicht relevante gegevens van risicovolle inrichtingen in te voeren in het Register risicosituaties gevaarlijke stoffen (hierna: het Risicoregister). Er is een registratieplicht voor risicovolle situaties op grond van artikel 12.12 van de Wet milieubeheer, nader uitgewerkt in het Registratiebesluit externe veiligheid. Tevens is er een dergelijke verplichting op grond van artikel 45 van de Wet veiligheidsregio’s, nader uitgewerkt in de (Ministeriële) Regeling provinciale risicokaart. Om te bepalen wanneer een inrichting Risicokaart-relevant is, wordt gebruik gemaakt van de Leidraad Risico Inventarisatie-deel Gevaarlijke Stoffen (LRI-GS) en de daarin opgenomen drempelwaardentabel. De drempelwaarden geven aan wanneer een Stationaire Risicosituatie met gevaarlijke stoffen een zodanig 'Verhoogd Gevaar' heeft dat deze dient te worden gepresenteerd op de publieke Risicokaart.

De in de inrichting aanwezige biogasopslag (gaszak) heeft een inhoud die groter is dan de drempelwaarde “Risicokaart-relevant voor categorie N8 – Overige gevaarlijke gassen (> 20.000 liter)”. Hiermee is deze opslag Risicokaart-relevant en dient in het Risicoregister te worden opgenomen.

Hieronder is de risicocontour weergegeven zoals wij op de Risicokaart hebben gepubliceerd.

Fig. Risicocontour conform BKL-BAL-AB (50 m)

Hieruit blijkt dat de contour gedeeltelijk buiten de inrichtingsgrens is gelegen. Daar waar deze contour deels over de inrichtingsgrens reikt, is de bestemming agrarisch of groen. Binnen dit gedeelte van de contour liggen geen kwetsbare of beperkt kwetsbare objecten en deze worden conform het bestemmingsplan ook niet mogelijk gemaakt.
Geconcludeerd kan worden dat de biogasopslag en de daarmee gepaarde risicocontour geen belemmering vormt voor het verlenen van deze vergunning.

2. De invloed van risicovolle activiteiten in de omgeving op de installatie

Binnen de onderhavige inrichting vinden slechts activiteiten ten behoeve van de melkveehouderij plaats. Bij naleving van hier van toepassing zijnde voorschriften uit het Activiteitenbesluit zijn er geen negatieve en/of significante effecten van deze activiteiten op de biogasinstallatie te verwachten.

Daarnaast zijn in de directe omgeving van de inrichting geen bedrijven gevestigd waar risicovolle activiteiten plaatsvinden. De dichtstbij gelegen inrichting betreft de veehouderij aan Koarte Ekers 3 te Joure gelegen op een afstand van circa 600 meter vanaf het midden van de gaszak.

Gezien de afstand van inrichtingen en risicovolle activiteiten in de omgeving tot de vergistingsinstallatie is het niet aannemelijk dat onaanvaardbare gevolgen voor de leefomgeving zich zullen voordoen.

3. De kans op gevolgen van incidenten bij de installatie en de mogelijke gevolgen daarvan voor de leefomgeving.

Aan het vergisten van dierlijke meststoffen zijn risico's verbonden. Het vergistingsgas (biogas) dat hierbij wordt geproduceerd is een licht ontvlambaar gasmengsel, waardoor een (explosieve) verbranding kan voorkomen. Incidenten en ongevallen bij een vergistingsinstallatie kunnen leiden tot gevaarlijke situaties dicht bij de installatie (arbeidsveiligheid) en/of tot overlast bij omwonenden.

De onderhavige vergistingsinstallatie bevindt zich op een afstand van meer dan 200 meter tot woningen van derden en andere kwetsbare objecten. Op de inrichting zelf zijn ook geen voorzieningen getroffen voor overnachtingen voor derden. Gezien de locatiekeuze kunnen wij concluderen dat de risico's voor de omgeving beperkt zijn.

De risico's op de korte afstand van de installatie (arbeidsveiligheid) zijn hier vooral van belang. De vergistingsinstallatie moet voldoen aan NTA 9766. Dit document bevat veiligheidseisen voor het ontwerp, het beheer en het onderhoud. Het gaat om aspecten zoals een elektronisch monitoringssysteem, ontzwaveling van het gas en het stabiliseren van het digestaat.

Tevens is op de installatie ATEX 137 van toepassing. Op grond hiervan is een bedrijf verplicht een explosieveiligheidsdocument op te stellen om tot een explosieveilige werkomgeving te komen. Wanneer werknemers veilig kunnen werken in de directe nabijheid van de installatie is daarmee tevens de veiligheid buiten de inrichting voldoende geborgd.

Het voorkomen van een (explosieve) verbanding en het beperken van eventuele gevolgen van een calamiteit is voldoende ondervangen door de voorschriften uit het Activiteitenbesluit en de Activiteitenregeling waaraan de vergistingsinstallatie moet voldoen.

4. CONCLUSIE

Vanuit het toetsingskader dat betrekking heeft op een OBM, zijn er ten aanzien van de aangevraagde activiteit geen redenen om de omgevingsvergunning te weigeren.

De Fryske Marren
Postbus 101, 8500 AC Joure
Herema State 1, 8501 AA Joure
t 14 05 14
e info@defryskemarren.nl
i www.defryskemarren.nl

Maatschap[redacted]
Hornstermeerweg 1
8467 SM Vegelinsoord

Joure, 23 augustus 2022
Verzonden: 23 augustus 2022

Ons kenmerk : OV 20220409/7061453
Uw kenmerk : 22.09a
In behandeling bij : [redacted]
Bijlage(n) : in document aangegeven

Onderwerp: verlening omgevingsvergunning

Beste meneer[redacted]

U heeft vergunning aangevraagd voor het bouwen van een mono-mestvergister op de locatie Hornstermeerweg 1 te Vegelinsoord. Deze aanvraag hebben wij ontvangen op 17 juni 2022.

Verlening vergunning
Wij hebben besloten de vergunning te verlenen. Het gaat om de volgende in de Wet algemene bepalingen omgevingsrecht (Wabo) omschreven activiteit(en):
- afwijken bestemmingsplan (binnenplans)
- OBM beperkte milieutoets

Dit besluit is genomen op basis van de artikelen 2.1 en 2.2 en paragraaf 2.3 van de Wabo.

Aan deze vergunning zijn voorschriften verbonden. Bij de uitvoering van het project moet hieraan worden voldaan.

De volgende documenten maken deel uit van dit besluit:
- 7061453_1655475591369_publiceerbareaanvraag.pdf
- 7061453_1655475460202_22.09a_bijlage_3_bij_de_aim_-_mts_[redacted]pdf (m.u.v. de vermelde dieraantallen)
- 7061453_1660905391293_lb_22.09_not_c_002a_toelichting_bestemmingsplan_[redacted]pdf
- 7061453_1660905446930_1590-22009-005_vergister_d14.pdf

Beoordeling
Bij de besluitvorming is de reguliere voorbereidingsprocedure toegepast. Deze procedure staat beschreven in paragraaf 3.2 van de Wabo.

De beslistermijn is vanaf 21 juli 2022 met 2 weken opgeschort omdat er nog aanvullende/aangepaste gegevens ingediend moesten worden, overeenkomstig artikel 4:15 van de Algemene wet bestuursrecht (Awb). De gegevens zijn ontvangen op 19 augustus 2022.

Wij hebben gebruikgemaakt van de mogelijkheid om de beslistermijn met maximaal zes weken te verlengen, overeenkomstig artikel 3.9, lid 2 van de Wabo.

Handelen in strijd met regels ruimtelijke ordening
Het plan is in strijd met het bestemmingsplan. Het plan voldoet niet aan artikel 3, “agrarisch” van het ter plaatse geldende bestemmingsplan Buitengebied Noord - 2017 . Op grond van artikel 3.5.2 onder c is het gebruik van gronden en bouwwerken ten behoeve van mestvergisting strijdig.

Op grond van artikel 2.12, lid 1, onder a, sub 1 Wabo en artikel 3.6.5, van het bestemmingsplan kan hiervan worden afgeweken, voor zover:

a. deze ten dienste staan van of verband houden met de bedrijfseigen agrarische activiteiten;
b. ten hoogste één vergistings-, vergassings- of verbrandingsinstallatie per agrarisch bedrijf is toegestaan;
c. deze activiteiten ondergeschikt zijn aan de agrarische bedrijfsvoering;
d. het verzoek om verlening van de omgevingsvergunning gepaard gaat met een voorstel tot landschappelijke inpassing van de installatie; het gebruik van de bebouwing is uitsluitend toegestaan indien de landschappelijke inpassing is uitgevoerd en instandgehouden conform het landschappelijk inpassingsplan;
e. de installatie uit oogpunt van milieubelasting, infrastructuur en verkeersbelasting ter plaatse aanvaardbaar wordt geacht

Uit de toelichting van de aanvraag blijkt dat hieraan voldaan wordt. De mono-mestvergister wordt geplaatst binnen het bouwvlak. Het perceel ligt in het buitengebied van onze gemeente. Er zijn geen directe buren, waardoor er geen strijd is met het de woonsituatie en de gebruiksmogelijkheden van aangrenzende gronden. Gelet op de plaatsing van de mestvergister in het achtererfgebied en te midden van de bestaande bebouwing in combinatie met de weidse omgeving wordt er geen afbreuk gedaan aan het straat- en bebouwingsbeeld, de landschappelijke en natuurlijke waarden. Een specifiek inpassingsplan is dan ook niet noodzakelijk. De plaatsing van de mono-mestvergister zorgt niet voor aantrekkende verkeersbewegingen, aangezien het enkel gaat om bedrijfseigen mestvergisting. Er wordt dan ook geen afbreuk gedaan aan de verkeersveiligheid en sociale veiligheid.

Het plan wordt vanuit ruimtelijk en planologisch oogpunt acceptabel bevonden en is niet in strijd met een goede ruimtelijke ordening.

Veranderen van een inrichting – OBM
Voor een aantal activiteiten uit het Activiteitenbesluit hebben bedrijven toestemming van het bevoegd gezag nodig voordat met de activiteiten mag worden gestart. Deze “toestemming vooraf” wordt omgevingsvergunning beperkte milieutoets (OBM) genoemd.

Het doel van de OBM is dat het bevoegd gezag vooraf instemt met het van start gaan van een specifieke activiteit op een specifieke locatie. De OBM bestaat uit een toestemming of een weigering. Op grond van artikel 5.13a van het Bor mogen aan de OBM geen voorschriften worden verbonden.
De van toepassing zijnde voorschriften vloeien voort uit het Activiteitenbesluit.

Voor het oprichten van een monovergister is een OBM voor het aspect externe veiligheid nodig. Het bevoegd gezag moet in dit geval een lokale toets uitvoeren om te beoordelen of deze activiteit om reden als veiligheidsrisico ingepast kan worden in de lokale situatie. De OBM wordt geweigerd (artikel 5.13b lid 11 van het Bor) als de activiteit een te groot veiligheidsrisico leidt. Hierbij worden in ieder geval betrokken:

- de ligging van de risicocontour;

- de invloed van risicovolle activiteiten in de omgeving op de installatie, en
- de kans op gevolgen van incidenten bij de installatie en de mogelijke gevolgen daarvan voor de leefomgeving.

Wij hebben de aangevraagde activiteit aan dit kader getoetst. In de bijlage “Beoordeling aangevraagde activiteit milieu (OBM)” lichten wij dit nader toe. Vanuit het toetsingskader dat betrekking heeft op de aangevraagde verandering van de inrichting kan worden geconcludeerd, dat de omgevingsvergunning verleend kan worden.

Inwerkingtreding
Dit besluit treedt in werking met ingang van de dag nadat de vergunning aan u is verzonden.

Nadere informatie
Lees ook de bijlage ‘Overige informatie’. Hierin staat onder meer welke kosten aan deze vergunning verbonden zijn.
Heeft u nog vragen, dan kunt u contact opnemen met de behandelend ambtenaar via telefoonnummer 14 05 14 of e-mail info@defryskemarren.nl.

Met vriendelijke groet,

namens burgemeester en wethouders van De Fryske Marren,

[redacted]

23 08 2022

[redacted]
medewerker cluster vergunningen

Beoordeling aangevraagde activiteit milieu (OBM)
behorende bij omgevingsvergunning OV 20220409/7061453

1. PROCEDURELE OVERWEGINGEN

1.1. Gegevens aanvraag
Op 17 juni 2022 is een aanvraag om een omgevingsvergunning beperkte milieutoets (OBM) ontvangen van Maatschap[redacted] De aanvraag heeft betrekking op de inrichting gelegen aan Hornstermeerweg 1 te Vegelinsoord. De aanvraag is geregistreerd onder olo-nummer 7061453.

De aanvrager vraagt toestemming voor een activiteit die behoort tot een bij de algemene maatregel van bestuur aangewezen categorie 'activiteiten die van invloed kunnen zijn op de fysieke leefomgeving', als bedoeld in artikel 2.1, lid 1, onder i van de Wet algemene bepalingen omgevingsrecht (Wabo), gelezen in samenhang met artikel 2.2a, lid 8 van het Besluit omgevingsrecht (Bor) voor zover deze activiteit plaatsvindt binnen een inrichting als bedoeld in artikel 1.1, lid 3 van de Wet milieubeheer.

Concreet gaat het hier om de oprichting van een installatie voor het vergisten van uitsluitend dierlijke mest met een verwerkingscapaciteit van ten hoogste 25.000 kubieke meter per jaar (kleinschalige monovergisting) waarvoor een OBM-plicht voor het aspect externe veiligheid geldt.

1.2. Bevoegd gezag
Wij zijn bevoegd gezag om te beslissen op de aanvraag om een omgevingsvergunning. Dit volgt uit artikel 2.4, eerste lid van de Wabo.

1.3. Volledigheid van de aanvraag
Wij zijn van oordeel dat de aanvraag voldoende informatie bevat voor een goede beoordeling van de gevolgen van de activiteit op de fysieke leefomgeving. De aanvraag is dan ook in behandeling genomen.

2. OVERWEGINGEN MILIEU

2.1. Projectbeschrijving
Het project waarvoor vergunning wordt gevraagd is als volgt te omschrijven:
- Het plaatsen en exploiteren van een mono-vergistingsinstallatie (vergisting van uitsluitend dierlijke mest met een jaarlijkse verwerkingscapaciteit van 6.000 ton bedrijfseigen rundveemest).
  Binnen de inrichting vindt geen biogasopwaardering plaats.

Het aantal dieren en de stalsystemen blijven ten opzichte van de vergunde situatie ongewijzigd.

2.2. Bestaande rechten
Voor de onderhavige inrichting zijn meest recent op 23 november 2012 en 20 september 2013 meldingen op grond van het Activiteitenbesluit gedaan voor het veranderen van de inrichting.

Verder is op 19 april 1994 een melding Besluit mestbassins Hinderwet (thans: Activiteitenbesluit) ingekomen.

2.3. Activiteitenbesluit milieubeheer
De onderhavige inrichting wordt aangemerkt als een inrichting type B als bedoeld in artikel 1.2 van het Activiteitenbesluit. Voor een inrichting type B geldt een meldingsplicht indien de inrichting wordt opgericht,

veranderd of de werking van de inrichting wordt veranderd. De inrichting dient voorts aan de voorschriften uit het Activiteitenbesluit en de bijbehorende ministeriële regeling te voldoen.

Op 10 juni 2022 is een melding ingediend in het kader van het Activiteitenbesluit (kenmerk Agwg4qikiuq). Deze melding heeft betrekking op:

- Het realiseren van een mono-vergistingsinstallatie.

De melding voldoet aan de indieningsvereisten van het Activiteitenbesluit. Op grond van de inhoud van de melding zijn wij van mening dat met de gemelde activiteit kan worden voldaan aan de voorschriften van het Activiteitenbesluit en de Activiteitenregeling.
Deze melding maakt integraal deel uit de vergunningaanvraag.

De voorschriften voor het kleinschalig vergisten van uitsluitend dierlijke meststoffen staan in paragraaf 3.5.10 'Kleinschalig vergisten van uitsluitend dierlijke meststoffen' van het Activiteitenbesluit en in paragraaf 3.5.8 'Kleinschalig vergisten van uitsluitend dierlijke meststoffen' van de Activiteitenregeling. Voor de opslag van de met het proces vrijkomende (stabiel) restproduct gelden de voorschriften uit de paragrafen 3.4.5 'Opslaan van agrarische bedrijfsstoffen' en 3.4.6 'Opslaan van drijfmest en digestaat'.

3. INHOUDELIJKE OVERWEGINGEN MILIEU

Voor een aantal activiteiten uit het Activiteitenbesluit hebben bedrijven toestemming van het bevoegd gezag nodig voordat met de activiteiten mag worden gestart. Deze "toestemming vooraf" wordt omgevingsvergunning beperkte milieutoets (OBM) genoemd.
Het doel van de OBM is dat het bevoegd gezag vooraf instemt met het van start gaan van een specifieke activiteit op een specifieke locatie. De OBM bestaat uit een toestemming of een weigering. Op grond van artikel 5.13a van het Bor mogen aan de OBM geen voorschriften worden verbonden.
De van toepassing zijnde voorschriften vloeien voort uit het Activiteitenbesluit.

Voor het oprichten van een monovergister is een OBM voor het aspect externe veiligheid nodig. Het bevoegd gezag moet in dit geval een lokale toets uitvoeren om te beoordelen of deze activiteit om reden als veiligheidsrisico ingepast kan worden in de lokale situatie. De OBM wordt geweigerd (artikel 5.13b lid 11 van het Bor) als de activiteit een te groot veiligheidsrisico leidt. Hierbij worden in ieder geval betrokken:

- de ligging van de risicocontour;
- de invloed van risicovolle activiteiten in de omgeving op de installatie, en
- de kans op gevolgen van incidenten bij de installatie en de mogelijke gevolgen daarvan voor de leefomgeving.

Wij hebben de aangevraagde activiteit aan dit kader getoetst. Daarover merken wij het volgende op.

1. De ligging van de risicocontour

Binnen de inrichting wordt door de vergisting van (rundvee)mest biogas gevormd. Het vergistingsgas (biogas) wordt opgevangen in een gas(opslag)zak die zich boven de mestvergister bevindt.
De gaszak heeft een inhoud van circa 280 m^3.

Op grond van artikel 3.129f van het Activiteitenbesluit dient een veiligheidsafstand van 50 meter, gerekend vanaf het midden van de gaszak tot een kwetsbare of beperkt kwetsbare objecten, te worden aangehouden. Binnen een zone van 50 meter rondom de gaszak is geen object als zodanig aangemerkt.

Het bevoegd gezag is verplicht relevante gegevens van risicovolle inrichtingen in te voeren in het Register risicosituaties gevaarlijke stoffen (hierna: het Risicoregister). Er is een registratieplicht voor risicovolle situaties op grond van artikel 12.12 van de Wet milieubeheer, nader uitgewerkt in het Registratiebesluit externe veiligheid. Tevens is er een dergelijke verplichting op grond van artikel 45 van de Wet veiligheidsregio's, nader uitgewerkt in de (Ministeriële) Regeling provinciale risicokaart.
Om te bepalen wanneer een inrichting Risicokaart-relevant is, wordt gebruik gemaakt van de Leidraad Risico Inventarisatie-deel Gevaarlijke Stoffen (LRI-GS) en de daarin opgenomen drempelwaardentabel. De drempelwaarden geven aan wanneer een Stationaire Risicosituatie met gevaarlijke stoffen een zodanig 'Verhoogd Gevaar' heeft dat deze dient te worden gepresenteerd op de publieke Risicokaart.

De in de inrichting aanwezige biogasopslag (gaszak) heeft een inhoud die groter is dan de drempelwaarde "Risicokaart-relevant voor categorie N8 – Overige gevaarlijke gassen (> 20.000 liter)". Hiermee is deze opslag Risicokaart-relevant en dient in het Risicoregister te worden opgenomen.

Hieronder is de risicocontour weergegeven zoals wij op de Risicokaart hebben gepubliceerd.

Fig. Risicocontour conform BKL-BAL-AB (50 m)

Hieruit blijkt dat de contour gedeeltelijk buiten de inrichtingsgrens is gelegen. Daar waar deze contour deels over de inrichtingsgrens reikt, is de bestemming agrarisch of groen. Binnen dit gedeelte van de contour liggen geen kwetsbare of beperkt kwetsbare objecten en deze worden conform het bestemmingsplan ook niet mogelijk gemaakt.
Geconcludeerd kan worden dat de biogasopslag en de daarmee gepaarde risicocontour geen belemmering vormt voor het verlenen van deze vergunning.

2. De invloed van risicovolle activiteiten in de omgeving op de installatie
Binnen de onderhavige inrichting vinden slechts activiteiten ten behoeve van de melkveehouderij plaats. Bij naleving van hier van toepassing zijnde voorschriften uit het Activiteitenbesluit zijn er geen negatieve en/of significante effecten van deze activiteiten op de biogasinstallatie te verwachten.

Daarnaast zijn in de directe omgeving van de inrichting geen bedrijven gevestigd waar risicovolle activiteiten plaatsvinden. De dichtstbij gelegen inrichting betreft de veehouderij aan Grevenweg 10 te Vegelinsoord gelegen op een afstand van circa 500 meter vanaf het midden van de gaszak.

Gezien de afstand van inrichtingen en risicovolle activiteiten in de omgeving tot de vergistingsinstallatie is het niet aannemelijk dat onaanvaardbare gevolgen voor de leefomgeving zich zullen voordoen.

3. De kans op gevolgen van incidenten bij de installatie en de mogelijke gevolgen daarvan voor de leefomgeving.

Aan het vergisten van dierlijke meststoffen zijn risico's verbonden. Het vergistingsgas (biogas) dat hierbij wordt geproduceerd is een licht ontvlambaar gasmengsel, waardoor een (explosieve) verbranding kan voorkomen. Incidenten en ongevallen bij een vergistingsinstallatie kunnen leiden tot gevaarlijke situaties dicht bij de installatie (arbeidsveiligheid) en/of tot overlast bij omwonenden.

De onderhavige vergistingsinstallatie bevindt zich op een afstand van meer dan 170 meter tot woningen van derden en andere kwetsbare objecten. Op de inrichting zelf zijn ook geen voorzieningen getroffen voor overnachtingen voor derden. Gezien de locatiekeuze kunnen wij concluderen dat de risico's voor de omgeving beperkt zijn.

De risico's op de korte afstand van de installatie (arbeidsveiligheid) zijn hier vooral van belang. De vergistingsinstallatie moet voldoen aan NTA 9766. Dit document bevat veiligheidseisen voor het ontwerp, het beheer en het onderhoud. Het gaat om aspecten zoals een elektronisch monitoringssysteem, ontzwaveling van het gas en het stabiliseren van het digestaat.

Tevens is op de installatie ATEX 137 van toepassing. Op grond hiervan is een bedrijf verplicht een explosieveiligheidsdocument op te stellen om tot een explosieveilige werkomgeving te komen. Wanneer werknemers veilig kunnen werken in de directe nabijheid van de installatie is daarmee tevens de veiligheid buiten de inrichting voldoende geborgd.

Het voorkomen van een (explosieve) verbanding en het beperken van eventuele gevolgen van een calamiteit is voldoende ondervangen door de voorschriften uit het Activiteitenbesluit en de Activiteitenregeling waaraan de vergistingsinstallatie moet voldoen.

4. CONCLUSIE

Vanuit het toetsingskader dat betrekking heeft op een OBM, zijn er ten aanzien van de aangevraagde activiteit geen redenen om de omgevingsvergunning te weigeren.

Voorschriften

behorende bij omgevingsvergunning OV 20220409/7061453

Algemeen

- De aanvang en het einde van de werkzaamheden moeten uiterlijk twee dagen van te voren worden gemeld aan de toezichthouder*, met vermelding van het nummer van de vergunning en de locatie waarop de vergunning betrekking heeft.

[redacted]

Rechtsbescherming

behorende bij omgevingsvergunning OV 20220409/7061453

Tegen dit besluit kunnen belanghebbenden binnen zes weken na de dag waarop het besluit is verzonden een bezwaarschrift indienen bij het college van burgemeester en wethouders van gemeente De Fryske Marren, Postbus 101, 8500 AC Joure.

Het bezwaarschrift moet worden ondertekend en ten minste bevatten:

- de naam en het adres van de indiener
- de dagtekening
- een omschrijving van het besluit waartegen het bezwaar is gericht
- de gronden van het bezwaar

Tegelijk met de indiening van het bezwaarschrift kunnen belanghebbenden vragen het besluit tijdelijk ongedaan te maken. Zo'n verzoek om een voorlopige voorziening moet worden gericht aan de voorzieningenrechter van de Rechtbank Noord-Nederland, Afdeling bestuursrecht, Postbus 150, 9700 AD Groningen.
Via http://loket.rechtspraak.nl/bestuursrecht kan het verzoek om voorlopige voorziening digitaal worden ingediend bij genoemde rechtbank. Hiervoor is een elektronische handtekening (DigiD) nodig.

Wilt u meer weten over de procedure? Bel met de afdeling juridische zaken van de gemeente, te bereiken via telefoonnummer 14 05 14.

Overige informatie
behorende bij omgevingsvergunning OV 20220409/7061453

Wat zijn de kosten?
Aan de vergunningverlening zijn kosten verbonden. Deze legeskosten bedragen € 0,00.

Dit bedrag is als volgt samengesteld:
- Leges behandelen Afwijken bestemmingsplan binnenplans: € 270,25

Binnenkort ontvangt u hiervoor een nota.

De legeskosten zijn gebaseerd op de Legesverordening van het jaar waarin u uw aanvraag heeft ingediend. U kunt de Legesverordening vinden op www.overheid.nl onder 'Overheidsinformatie',' Lokale wet- en regelgeving'. Vervolgens vult u het zoekwoord 'leges' in en selecteert u de betreffende gemeente.

Burgerplicht en overige toestemmingen en voorzieningen
In het Burgerlijk Wetboek staan rechten en plichten van burgers vermeld die er mogelijk voor zorgen dat u geen gebruik kunt maken van uw vergunning. Ook kunnen er naast deze vergunning nog andere toestemmingen en/of voorzieningen nodig zijn waarover wij u niet hebben kunnen informeren, maar die er wel voor kunnen zorgen dat u geen gebruik kunt maken van deze vergunning.

Het is verboden om bij de uitvoering van werkzaamheden schade, gevaar of ernstige hinder te veroorzaken. Alle schade of vorderingen tot schadevergoeding, die ontstaan als gevolg van het gebruikmaken van deze vergunning, zijn voor rekening van de vergunninghouder.

Vrijkomende grond
Vrijkomende grond mag (indien de grond niet tussentijds is bewerkt) op of nabij dezelfde plaats als waar het is ontgraven weer als bodem worden toegepast. Aangevoerde grond die wordt toegepast (en afgevoerde grond die elders wordt gebruikt) dient te voldoen aan het Besluit bodemkwaliteit c.q. de Vrijstellingsregeling grondverzet.

Intrekken vergunning
De gemeente kan de vergunning intrekken als:
- er niet binnen 26 weken na het onherroepelijk worden van de vergunning gestart wordt met de werkzaamheden;
- de werkzaamheden langer dan 26 weken stilliggen;
- er afgeweken wordt van de vergunning of de hieraan verbonden voorschriften;
- de vergunninghouder hierom verzoekt.

Akte van ondertekening

D t bew jsdocument bevat de gegevens van het ondertekenverzoek a smede een aud t og van het ondertekentraject we ke de ondertekenaars van het document hebben door open.

Algemene informatie

Document naam	OV 20220409 Omgev ngsvergunn ng Hornstermeerweg 1 Vege nsoord Mono mestverg ster	**Ondertekentermijn**	30 dagen
Document ID	80e416a4 0a98 441e 9699 1adbdddd6308	**Aanbieder**	De Fryske Marren
Aanmaakdatum	d nsdag 23 augustus 2022 11:14 CEST		

Ondertekenaar 1

Naam	[redacted]		
Verzoek verzonden	d nsdag 23 augustus 2022 11:14 CEST	**E-mail adres**	[redacted]
Document geopend	d nsdag 23 augustus 2022 11:15 CEST		
Muis handtekening	d nsdag 23 augustus 2022 11:15 CEST		
TAN verstuurd	d nsdag 23 augustus 2022 11:15 CEST	**Mobiel nummer vingerafdruk SHA-256**	e484fe77a5613ad75a966730d5884035a2466841b881015f1f23103f5bb23086
TAN verificatie	d nsdag 23 augustus 2022 11:15 CEST		
Document ondertekend	d nsdag 23 augustus 2022 11:15 CEST		

Publiceerbare aanvraag/melding omgevingsvergunning

Formulierversie
2020.01

Aanvraaggegevens

Algemeen

Aanvraagnummer	7061453
Aanvraagnaam	Mono-mestvergisting H. en R. Lenes
Uw referentiecode	22.09a
Ingediend op	17-06-2022
Soort procedure	Onbekend
Projectomschrijving	De bouw van een mono-mestvergister, die eigen mest zal gaan vergisten en biogas gaat produceren. Dit is hoort bij een project waarbij meerdere vergisters biogas gaan leveren aan [redacted] Het biogas wordt ter plekke ontdaan van H2S (koolfilter). Daarna wordt het biogas ontvochtigd en m.b.v. een ventilator het biogasnet opgestuurd. Verwarming van de vergister gebeurt door een warmtepomp. Aanvoer van de eigen mest en afvoer van digestaat gebeurt met pompen. Het systeem is volledig geautomatiseerd.
Opmerking	-
Gefaseerd	Nee
Blokkerende onderdelen weglaten	Ja
Kosten openbaar maken	Nee
Bijlagen die later komen	-
Bijlagen n.v.t. of al bekend	-

Bevoegd gezag

Naam:	Gemeente De Fryske Marren
Bezoekadres:	Herema State 1 8501 AA JOURE
Postadres:	Postbus 101 8500 AC JOURE
Telefoonnummer:	14 05 14
E-mailadres:	info@defryskemarren.nl
Website:	www.defryskemarren.nl
Contactpersoon:	Cluster Vergunningen

Overzicht bijgevoegde modulebladen

Aanvraaggegevens

Locatie van de werkzaamheden

Werkzaamheden en onderdelen

Handelen in strijd met regels ruimtelijke ordening

- Handelen in strijd met regels ruimtelijke ordening

Inrichting of mijnbouwwerk oprichten of veranderen (Milieu)

- Omgevingsvergunning beperkte milieutoets

Bijlagen

Locatie

1 Adres

Postcode	8467SM
Huisnummer	1
Huisletter	-
Huisnummertoevoeging	-
Straatnaam	Hornstermeerweg
Plaatsnaam	Vegelinsoord
Gelden de werkzaamheden in deze aanvraag/melding voor meerdere adressen of percelen?	☐ Ja ☑ Nee

Handelen in strijd met regels ruimtelijke ordening

1 Handelen in strijd met regels ruimtelijke ordening

Met welke regels voor ruimtelijke ordening zijn de voorgenomen werkzaamheden in strijd?	☑ Bestemmingsplan ☐ Beheersverordening ☐ Exploitatieplan ☐ Regels op grond van de provinciale verordening ☐ Regels op grond van een AMvB ☐ Regels van het voorbereidingsbesluit
Beschrijf hoe en in welke mate de voorgenomen werkzaamheden in strijd zijn met de regels voor ruimtelijke ordening.	Het realiseren van een silo (mono-mestvergister) binnen het bouwblok.
Beschrijf het huidige gebruik van de gronden of het bouwwerk.	Momenteel wordt het gebruikt als erf.
Beschrijf het beoogde gebruik van de gronden of het bouwwerk.	De eigen mest gaat er vergist worden het biogas wordt na een beperkte voorbehandeling ingevoed in het net.
Beschrijf de gevolgen van het beoogde gebruik voor de ruimtelijke ordening.	Binnen het bouwblok komt een silo staan voor mono-mestvergisting
Is het beoogde gebruik tijdelijk van aard?	☐ Ja ☑ Nee
Hebt u een rapport nodig waarin de archeologische waarde van het terrein dat zal worden verstoord in voldoende mate is vastgelegd?	☐ Ja ☑ Nee
Wordt er afgeweken van het exploitatieplan?	☐ Ja ☑ Nee

Omgevingsvergunning beperkte milieutoets

Inrichting of mijnbouwwerk oprichten of veranderen (Milieu)

1 Omgaan met Afvalstoffen

Welke milieutoets wilt u aanvragen (OBM)?

- ☐ Afvalwater - Een rioolwaterzuiveringsinstallatie wijzigen of uitbreiden (artikel 2.2a lid 1onder a Bor)
- ☐ Metaalrecycling - Een inrichting voor de opslag van Schroot, met inbegrip van autowrakken oprichten, wijzigen of uitbreiden (artikel 2.2a lid 1 onder b Bor)
- ☐ Autowrakken demonteren (artikel 2.2a lid 2 onder d Bor)
- ☐ Tweewielige motorvoertuigen demonteren (artikel 2.2.a lid 2 onder g Bor)
- ☐ Banden - Maximaal 10.000 ton van buiten de inrichting afkomstige banden van voertuigen opslaan (artikel 2.2a lid 2 onder c Bor)
- ☐ Afvalbrengstation - Uitvoeren van de gemeentelijke zorgplicht voor afvalbeheer op een daarvoor bestemde locatie, zoals een milieustraat, KCA-depot en andere gemeentelijke inrichtingen voor afvalbeheer (artikel 2.2a lid 2 onder a Bor)
- ☐ Medisch afval - Het opslaan van buiten de inrichting afkomstige infectueuze afvalstoffen, lichaamsdelen en organen, afvalstoffen van cytotoxische en cytostatische geneesmiddelen afkomstig van de gezondheidszorg bij mens en dier.(artikel 2.2a lid 2 onder b Bor)
- ☐ Kunststofafval - Opbulken (mengen) van maximaal 10.000 ton ingezameld kunststofafval niet zijnde voor materiaalhergebruik geschikt gemaakt kunststofafval door middel van extrusie en spuitgieten en/of handelingen die vallen onder de gemeentelijke zorgplicht voor de inzameling van huishoudelijk afval (artikel 2.2a lid 2 onder e Bor)
- ☐ Asbest - Het opslaan van ten hoogste 50 ton verwijderd asbest en verwijderde asbesthoudende producten, ontstaan bij werkzaamheden die buiten de inrichting zijn verricht door degene die de inrichting drijft (artikel 2.2a lid 2 onder h Bor)

2 Behandeling materialen en installaties

Welke milieutoets wilt u aanvragen (OBM)?

- ☐ Non-ferro metaal - Een installatie bestemd voor het smelten, met inbegrip van het legeren, van non-ferrometalen, met uitzondering van edele metalen, en met inbegrip van terugwinningsproducten oprichten, wijzigen of uitbreiden (artikel 2.2a lid 1 onder a Bor)
- ☐ Oppervlaktebehandeling - Een installatie bestemd voor de oppervlaktebehandeling van metalen en plastic materiaal door middel van een elektrolytisch of chemisch procedé oprichten, wijzigen of uitbreiden (artikel 2.2a lid 1 onder a Bor)
- ☐ Walsen - Een installatie bestemd voor verwerking van ferrometalen door warmwalsen, het smeden met hamers, of het aanbrengen van deklagen van gesmolten metaal oprichten, wijzigen of uitbreiden (artikel 2.2a lid 1 onder a Bor)
- ☐ Motorrevisie, luchtvaart - Testbanken voor motoren, turbines of reactoren of van installaties voor de bouw en reparatie van luchtvaartuigen oprichten, wijzigen of uitbreiden (artikel 2.2a lid 1 onder a Bor)
- ☐ Een spoorwegmaterieelfabriek oprichten, wijzigen of uitbreiden (artikel 2.2a lid 1 onder a Bor)
- ☐ Het binnen een inrichting verwerken van polyesterhars (artikel 2.2a lid 5 Bor)
- ☑ Mestvergisting - Een installatie voor het vergisten van uitsluitend dierlijke mest met een verwerkingscapaciteit van ten hoogste 25.000 kubieke meter per jaar of het uitbreiden van de capaciteit van de installatie of het uitbreiden van de opslagcapaciteit voor vergistingsgas of het wijzigen of uitbreiden van de bewerking van vergistingsgas (artikel 2.2a lid 8 Bor)
- ☐ Auto's - De oprichting, wijziging of uitbreiding van een installatie bestemd voor het vervaardigen van automobielen of automobielmotoren of het assembleren van automobielen (artikel 2.2.a lid 1 onder a)
- ☐ Textielbehandeling - De oprichting, wijziging of uitbreiding van een installatie bestemd voor de voorbehandeling of het verven van vezels of textiel (artikel 2.2.a lid 1 onder a Bor)

3 Energiesystemen

Welke milieutoets wilt u aanvragen (OBM)?

- ☐ Een windturbinepark oprichten, wijzigen of uitbreiden (artikel 2.2a lid 1 onder a Bor)
- ☐ Het installeren van een gesloten bodemenergiesysteem met een bodemzijdig vermogen van 70 kW of meer (artikel 2.2a lid 6 Bor)
- ☐ Het installeren van een gesloten bodemenergiesysteem met een bodemzijdig vermogen van minder dan 70 kW dat is gelegen binnen een interferentiegebied (artikel 2.2a lid 6 Bor)

4 Activiteiten

Welke milieutoets wilt u aanvragen (OBM)?	☐ Voeding- Genotmiddelen industrie - Een installatie voor de voedings- en genotmiddelenindustrie oprichten, wijzigen of uitbreiden (artikel 2.2a lid 1 onder a Bor) ☐ Mortel en Beton industrie - Handelingen met betrekking tot het vervaardigen van cementmortel, betonmortel of betonwaren, en/of het vervaardigen en bewerken van betonproducten (artikel 2.2a lid 2 onder f, lid 3 onder b, lid 4 onder b Bor) ☐ Veehouderij - Een installatie voor het fokken, mesten of houden van dieren oprichten, wijzigen of uitbreiden (artikel 2.2a lid 1 onder c tot en met i, en lid 4 onder a Bor) ☐ Opslag munitie bij defensie inrichtingen (artikel 2.2.a lid 7 Bor) ☐ Andere activiteit die aangewezen is in het BOR, maar niet voorkomt op deze keuzelijst

5 MER-plicht

Wordt voor de activiteit(en) de drempelwaarde zoals genoemd in kolom 2 van onderdeel D van de bijlage bij het Besluit milieueffectraportage (Besluit m.e.r.) overschreden?	☐ Ja ☐ Nee

6 Melding AIM

Bij de aanvraag van de omgevingsvergunning beperkte milieutoets hoort ook een melding in het kader van het Activiteitenbesluit. De melding kunt u opstellen via de AIM *(https://aimonline.nl/)*. Hoe wilt u de melding indienen?	☐ Ik doe de melding los met de AIM ☑ Ik doe de PDF van de melding als bijlage bij deze aanvraag ☐ Voor deze activiteit is geen melding Activiteitenbesluit nodig
Eventuele toelichting	-

Bijlagen

Formele bijlagen

Naam bijlage	Bestandsnaam	Type	Datum ingediend	Status document
melding_aimsessie_a-gwg4q kiuq_pdf	melding_aimses-sie_agwg4qikiuq-.pdf	Gegevens Handelen in str jd met regels ruimtelijke ordening Gegevens omgevingsvergunning beperkte milieutoets	17-06-2022	In behandeling
lage_3_bij_de_AIM_-_Mts_[redacted]_pdf	22.09a Bijlage 3 bij de AIM [redacted].pdf	Gegevens Handelen in str jd met regels ruimtelijke ordening Gegevens omgevingsvergunning beperkte milieutoets	17-06-2022	In behandeling

Cornelissen Consulting Services

Bijlage bij de AIM
OBM
Realisatie mono-mestvergister

Mts. [redacted]s
Hornstermeerweg 1
8467SM Vegelinsoord

OBM: Mono-mestvergisting

Datum: 5/5/2022

Opgesteld door: CCS Energie-advies B.V.

[redacted]

Colofon

Bibliotheekgegevens rapport:

OBM mono-mestvergister

[redacted]

CCS B.V. Energie-advies

Project CCS 22.09a
Archiefnummer CCS: 22.09 melding [redacted]

Verspreiding van CCS B.V. publicaties door:

CCS Energie-advies B.V.
Binnensingel 3
7411 PL Deventer
Tel: 0570 - 667000
E-mail: info@ccsenergieadvies.nl
Website: www.ccsenergieadvies.nl

INHOUD

INLEIDING **5**

1. GEGEVENS INRICHTING **6**

2. OMSCHRIJVING AANPASSINGEN **7**

3. BESTEMMINGSPLAN **8**

4. BESCHRIJVING INSTALLATIE **9**

5. BIOGASHUB **10**

6. OBM **11**

6.1. LOCATIE VERGISTER 11
6.2. RISICO CONTOUR 12
6.3. NTA 9766 12
6.4. EXPLOSIEVEILIGHEID BIJ (MONO)MESTVERGISTING / NRP 7910-1 13

7. CONCLUSIES **14**

Inleiding

In de gemeente Fryske Marren loopt een initiatief om vol in te zetten op mono-mestvergisting. Het doel is om op deze manier biogas te produceren en dit te gebruiken in de industrie en eventueel om woningen te verwarmen. Meerdere boeren met een vergistingsinstallatie zullen middels een biogasleiding met elkaar verbonden worden. Het biogas wordt daarna naar een afnemer gestuurd, die het gebruikt om hoogwaardige warmte te produceren.

Een mono-mestvergister moet natuurlijk vergund worden. De nationale overheid heeft via Infomill aangegeven dat dit kan via een Melding volgens het Activiteitenbesluit. Deze met moet vergezeld gaan met een OBM (Omgevingsvergunning Beperkte Milieutoets). Deze OBM wordt aangevraagd met dit document.

In dit document worden de algemene zaken rondom het project omschreven, zoals de aanpassingen op de locatie, wat zegt het bestemmingsplan erover, hoe ziet de installatie eruit en wat houdt een biogashub in. In het laatste hoofdstuk vindt de toetsing plaats op de veiligheidsaspecten van de installatie, zoals dat dit aangegeven in de OBM mono-mestvergisting.

1. Gegevens inrichting

Inrichtingshouder en correspond
Statutaire naam
Adres:
Postcode en plaats:
Contactpersoon:
Telefoon:
Mobiel nummer:
Mailadres:

Vestigingsadres bedrijf

Handelsnaam:	Mts.
Adres:	Hornstermeerweg 1
Postcode en plaats	8467 SM Vegelinsoord
Kadastrale ligging:	NEK00 - H - 130
Vestigingsnummer:	
Kamer van Koophandel nummer:	

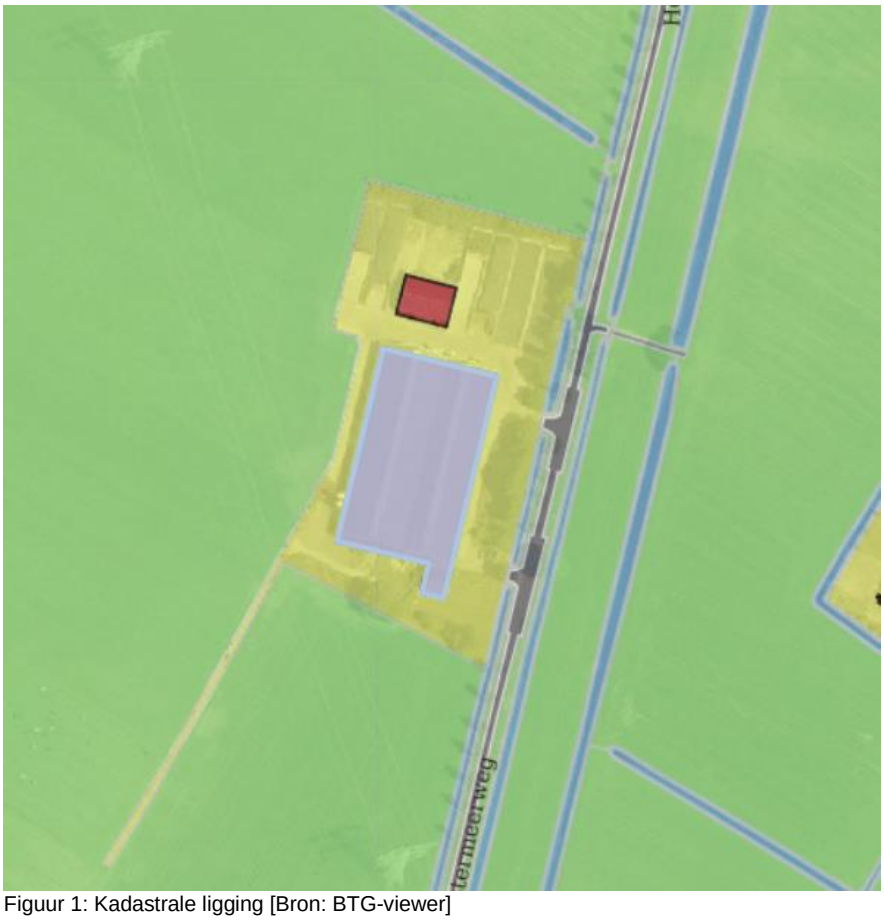

Figuur 1: Kadastrale ligging [Bron: BTG-viewer]

2. OMSCHRIJVING AANPASSINGEN

Mts. [redacted] is een bedrijf met 190 stuks melkvee en 100 stuks jongvee. Het bedrijf is meldingsplichtig.

De nieuwe ontwikkeling waarvoor in dit document een OBM wordt aangevraagd is dat er een mono-vergister wordt geplaatst. Het gaat hier om het vergisten van alleen dierlijke mest van het eigen melkvee.

Mono-mestvergisting valt onder de werkingssfeer van het Activiteitenbesluit milieubeheer indien de verwerkingscapaciteit van de installatie om de mest te vergisten maximaal 25.000 kubieke meter mest per jaar is.

In dit geval zal de installatie alleen bedrijfseigen mest vergisten. Er wordt dus geen mest van derden en co-producten aangevoerd. Bij een volledige stalbezetting is er een mest productie van 6.000 m^3 volgens de vergunning. Het bedrijf is grondgebonden. Alle mest wordt op eigen land aangewend. Dat zal straks ook gebeuren met het digestaat (vergiste mest).

Naast het plaatsen van de mestvergistingsinstallatie vinden er geen andere wijzigingen plaats op het bedrijf.

De aanpassing op het bedrijf betreft de bouw van een mono-mestvergister:

- Diameter: 16 meter
- Hoogte: 4 meter

Naast de vergister komt een container te staan met daarin de besturingsinstallatie. De hoogte vanaf maaiveld zal lager zijn dan 2 m.

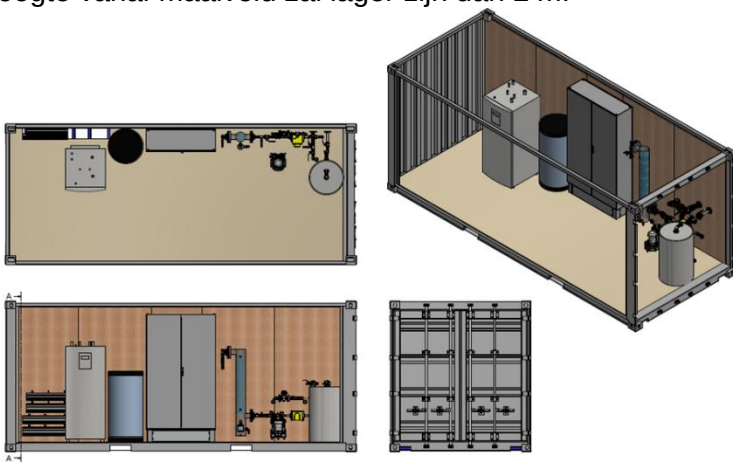

Figuur 2: Besturingscontainer

INPASSING IN HET LANDSCHAP

De installatie wordt zo ingericht dat het past binnen het landschap. Van tevoren wordt een inpassingsplan met de gemeente overlegt. Gedacht wordt aan een haag van lokale struiken en planten die het zicht op de vergister deels wegneemt.

3. BESTEMMINGSPLAN

De realisatie en exploitatie van een mono-mestvergister voldoet aan het bestemmingsplan Buitengebied Noord -2017, dat op dit adres van toepassing is. Dit bestemmingsplan is vastgesteld (NL.IMRO.1940.BPBUI16BUITENGEB-VA01).

In het bestemmingsplan staat aangegeven dat mestverwerking in de vorm van agrarische biomassa vergisting is toegestaan, onder de volgende voorwaarden:

- Van bedrijfseigen activiteit in het kader van mestvergisting wordt gesproken indien het opgewekt vermogen en de inkomsten van energieopwekking de schaal en inkomsten van de agrarische bedrijfsactiviteiten niet overstijgen;
- Ten hoogste één vergistings-, vergassings- of verbrandingsinstallatie per agrarisch bedrijf is toegestaan;
- Het verzoek om verlening van de omgevingsvergunning gepaard gaat met een voorstel tot landschappelijke inpassing van de installatie; het gebruik van de bebouwing is uitsluitend toegestaan indien de landschappelijke inpassing is uitgevoerd en instandgehouden conform het landschappelijk inpassingsplan;
- De installatie uit oogpunt van milieubelasting, infrastructuur en verkeersbelasting ter plaatse aanvaardbaar wordt geacht.

[Bron: Bestemmingsplan: Buitengebied noord 2017]

Bouwkundig worden mestvergistingsinstallaties (of vergelijkbare mestverwerkingsinstallaties) niet specifiek benoemd in het bestemmingsplan. Wel worden de volgende eisen voor(mest)silo's genoemd:

- de oppervlakte en inhoud van mestsilo's bedragen niet meer dan respectievelijk 750 m^2 en 2.500 m^3 per bedrijf;
- de bouwhoogte van mestsilo's bedraagt maximaal 5 m (exclusief afdekking) en van sleufsilo's maximaal 3 m, dan wel de bestaande bouwhoogte indien deze meer bedraagt;
- de bouwhoogte van torensilo's bedraagt niet meer dan 12 m dan wel de bestaande bouwhoogte indien deze meer bedraagt;

[Bron: Bestemmingsplan: Buitengebied noord 2017]

Deze aanvraag voldoet ruimschoots aan de eisen die gesteld worden in het bestemmingsplan:

- De inkomsten overstijgen niet die van de agrarische bedrijfsactiviteiten
- Maximaal één vergistings-, vergassings- of verbrandingsinstallatie per bedrijf
- Maximale bouwhoogte (exclusief het dubbel membraandak) 5 meter.
- Realisatie op het bouwblok.

4. BESCHRIJVING INSTALLATIE

In een mono-mestvergister wordt mest vergist zonder co-producten. Bij mestvergisting wordt een deel van de organische stof in de mest onder anaerobe omstandigheden afgebroken. Hierbij ontstaat biogas, wat een mengsel is van methaan (CH_4) en koolstofdioxide (CO_2). Biogas uit mest bestaat voor 55-60% uit methaan. Na de vergistingsstap wordt de vergiste mest (digestaat) opgeslagen en kan het net als drijfmest worden uitgereden op het land.

De energie die ontstaat uit vergisting is een duurzame bron waarvan de productie wordt gestimuleerd door de SDE++-subsidie. Deze subsidie onderscheidt grootschalige en kleinschalige vergisting. De grens ligt bij een geïnstalleerd vermogen van 400 kW. Kleinschalig is vaak gebonden aan de boerderij, grootschalige vergisting wordt meestal gecombineerd met mestverwerking. Hier is sprake van een kleinschalige installatie (< 400 kW).

Het methaan kan op verschillende manieren omgezet worden in energie:

- Warmte: het methaan wordt verbrand en de energie wordt nuttig ingezet in een proces (industrie, ruimteverwarming of mestverwerking).
- Elektriciteit en warmte: middels een WKK worden deze twee vormen van energie opgewekt. De warmte wordt nuttig toegepast.
- Groengas: het biogas wordt ontdaan van verontreinigingen en CO_2 en omgezet in groengas (biogas van aardgaskwaliteit). Dit wordt ingevoerd in het gasnet.

In dit geval is deze vergister onderdeel van een project, waarbij op verschillende locaties een mono-mestvergister wordt gebouwd. Het biogas dat wordt geproduceerd, wordt via een centrale leiding naar een industriële afnemer gevoerd, waar het wordt gebruikt voor de productie van warmte.

Een vergistingsinstallatie bestaat uit een geïsoleerde tank met daarop een flexibel dubbel membraandak. Het vergistingsproces vindt plaats bij een temperatuur van ongeveer 38 ^{0}C. In de vergisters wordt de mest gedurende een periode van ongeveer 40 dagen regelmatig geroerd met behulp van een propellermixer. Om het mengsel op temperatuur te houden, bevindt zich in de wand van de vergister een systeem van warmteleidingen, vergelijkbaar met vloerverwarming in huizen. De warmte hiervoor wordt geleverd door een warmtepomp, die warmte van het digestaat gebruikt en opwaardeert.

Het biogas is niet direct te gebruiken als energiedrager. Vaak bevat het teveel zwavel in de vorm van waterstofsulfide (H_2S). Dit wordt verwijderd door in de vergister een klein beetje lucht toe te dienen, dat reageert, waardoor het zwavel als vaste stof neerslaat op het digestaat. Daarna wordt het biogas nagereinigd in een actief koolfilter. Als het biogas over langere afstanden in een leidingwerk getransporteerd moet worden, moet het ook nog gedroogd worden. Dit is noodzakelijk om condens in de leiding te voorkomen. Het drogen gebeurt door het gas te koelen. Het systeem functioneert volledig automatisch. In geval van storingen krijgt de eigenaar een melding via de telefoon.

Een vergister bestaat uit de volgende onderdelen:

- Pompen voor de aanvoer van mest en de afvoer van digestaat.
- Een vergistingssilo.
- Randapparatuur als een warmtepomp, koolfilter en koeler.
- Elektra en besturing.

Naast de vergister bevindt zich een overkapping met daarin de warmtepomp, koolfilter en koeler en de schakelkast.

5. Biogashub

Deze installatie maakt deel uit van een groter project: Biogashub Joure. Het idee achter een hub is dat meerdere veehouders een mono-mestvergister plaatsen en dat deze vergisters middels een biogasleiding met elkaar verbonden worden. Het biogas gaat via een biogasleiding naar een bedrijf, die het direct kan inzetten ter vervanging van aardgas.

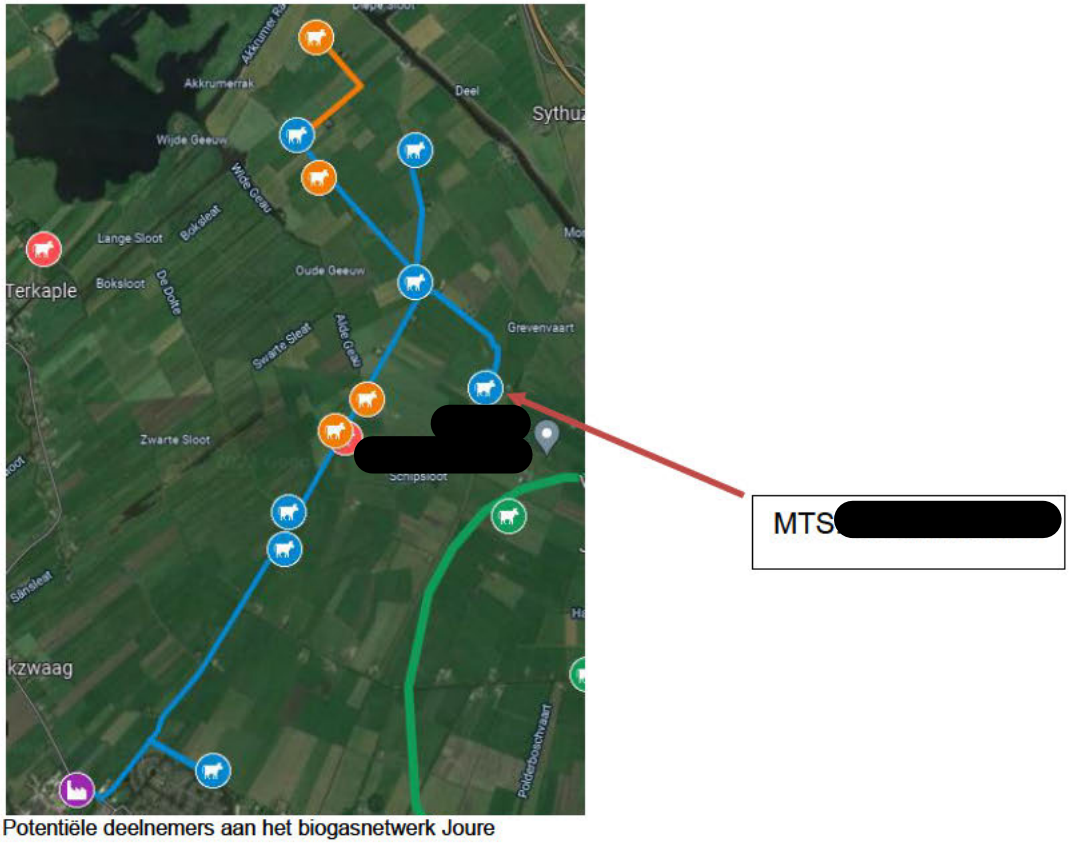

Figuur 3: Potentiële deelnemers aan het biogasnetwerk Joure

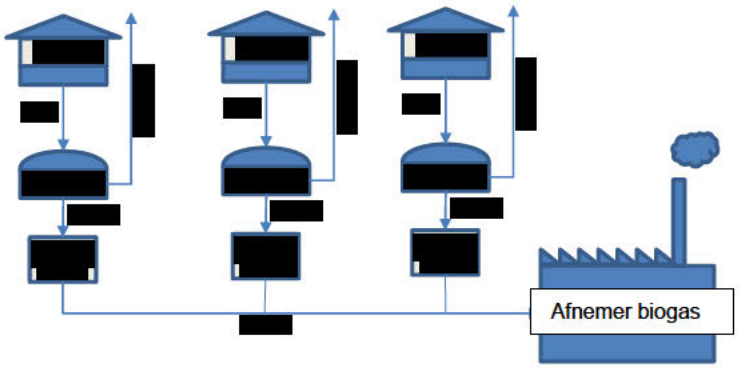

Figuur 4: Principe van de Biogashub

Voor de aanleg van het biogasnetwerk (leidingwerk) wordt een aparte vergunning aangevraagd. Deze wordt aangevraagd door de toekomstige netbeheerder.

6. OBM

Voor het oprichten en uitbreiden van een kleinschalige mestvergisting is een Omgevingsvergunning Beperkte Milieutoets (OBM) nodig [bron: Infomill]. Dit is van toepassing als voldaan wordt aan de volgende eisen:

- Het oprichten van een installatie voor het vergisten van uitsluitend dierlijke mest;
- Met een verwerkingscapaciteit van ten hoogste 25.000 kubieke meter per jaar.
- Het bedrijf mag geen IPPC-installatie zijn. Een IPPC is een industrieel bedrijf dat valt onder de Richtlijn industriële emissies (2010/75/EU).

Het project van Mts. [redacted] voldoet aan deze eisen.

De OBM toetst op het veiligheidsrisico van de installatie. Er wordt gelet op de risico-contour en de NTA 9766. In dit hoofdstuk worden de veiligheidsaspecten die van toepassing zijn op de OBM besproken.

6.1. Locatie vergister

De vergister komt binnen het bouwblok te staan. In de figuur hieronder is de voorgestelde locatie weergegeven ten opzichte van de boerderij.

Figuur 5: Locatie vergister

6.2. RISICO CONTOUR

De risico contour staat omschreven in het Activiteitenbesluit (Artikel 3.129f). Hierin staat aangeven dat de afstand tussen het midden van de gaszak met vergistingsgas en buiten de inrichting gelegen kwetsbare en beperkt kwetsbare objecten (bijvoorbeeld woonbebouwing) 50 m moet bedragen.

Figuur 6: Afstand tot naast gelegen woonbebouwing

In de buurt van de boerderij bevinden zich geen woonlocaties. In figuur 4 is een cirkel getekend met een diameter van 50 meter rondom de vergister. Hierbinnen vallen geen woningen.

6.3. NTA 9766

De vergistingsinstallatie moet gebouwd worden volgens de richtlijnen van de NTA 9766.

Er staat een nieuw voorschrift in de Activiteitenregeling: installaties voor monomestvergisting en vergistingsgasopwerking moeten voldoen aan **NTA 9766**. Dit document bevat veiligheidseisen voor het ontwerp, het beheer en het onderhoud.
Het gaat om zaken zoals een elektronisch monitoringssysteem, ontzwaveling van het gas en het stabiliseren van het digestaat.
De NTA 9766 is in juli 2014 gepubliceerd. Bestel de NTA 9766 bij de NEN.

Figuur 7: Omschr jving NTA 9766 [Bron Infomill]

Dit voorschrift bestaat al sinds 2014 en gesteld kan worden dat alle vergisters volgens deze norm gebouwd worden.

- **Monitoring**: Zowel de gaskwaliteit als het functioneren van de vergister wordt continu op afstand bewaakt. Daarnaast is de vergister onderdeel van een centraal monitoring systeem.
- **Ontzwaveling**: Op twee manieren wordt zwavelwaterstof bestreden. In de eerste plaats in de vergister zelf door ondermaats zuurstof toe te dienen. H_2S reageert dan tot elementair zwavel, dat neerslaat op het digestaat. Daarna vindt er een reiniging plaats in een actief koolfilter.
- **Stabilisatie:** Het digestaat wordt gestabiliseerd na vergisting, door het actief te koelen met behulp van een warmtewisselaar en een warmtepomp.

6.4. Explosieveiligheid bij (mono)mestvergisting / NRP 7910-1

Bij het vergistingsproces worden organische bestanddelen omgezet tot een brandbaar gas (biogas). Dit biogas bestaat voor 50-60 % methaan (CH_4). In een mengverhouding van 5-10% methaan en 90-95% lucht ontstaat een explosief mengsel. Als dit mengsel vervolgens ontstoken wordt, ontploft het.

Of er sprake is van explosiegevaar wordt beoordeeld in de Richtlijn NPR 7910-1. Het criterium voor toepassing van de richtlijn is onder andere de aanwezigheid van meer dan 50 kg aan brandbaar gas voor een installatie in de buitenlucht, en/of 5 kg brandbaar gas voor installaties in een gebouw. Er is in het algemeen meer dan 50 kg biogas aanwezig in de gasopvang van mestvergistingsinstallaties. Aangezien dat overeenkomt met een gasopslag van ongeveer 50 m^3. Vrijwel alle mestvergisters hebben een gasopslag van minimaal deze omvang. In dit geval is de gasopslag 280 m^3. Derhalve is de NPR 7910-1 van toepassing.

Voordat de installatie gebouwd wordt vindt er een risicoanalyse plaats en worden de ATmosphères EXplosibles (ATEX)-zones vastgesteld. Motoren en andere potentiële ontstekingsbronnen worden, voor zover ze binnen de zonering vallen, volgens de richtlijnen van ATEX 114 uitgevoerd.

Bronnen van potentiële gasemissie zijn het overdrukventiel en voor zover aanwezig, watersloten. Daarnaast wordt er een veiligheidszone van 1 m vanaf het aansluitpunt van het dak op de rand aangehouden. Geen van de potentiële bronnen zijn continue bronnen.

De watersloten en het overdrukventiel zijn veiligheidsvoorzieningen, die alleen in werking treden bij bepaalde calamiteiten. De aansluiting tussen het dubbel membraandak en de rand van de vergistersilo is gasdicht. Voor de zekerheid wordt hier toch rekening gehouden met een emissie. Al deze voorzieningen worden regelmatig gecontroleerd op gaslekkages.

Er is voldoende ruimte op en aan de vergister, om motoren buiten de ATEX-zone te houden.

7. CONCLUSIES

Het project voldoet aan alle eisen en voorwaarden die worden gesteld aan de OBM.

Notitie nummer:	LB 22.09 C002a	Datum:	15-08-2022
Titel:	**Mts.** [redacted]		

[redacted]

Status: Vertrouwelijk

Inleiding

Voor het project Biogashub Joure heeft de Maatschap[redacted]een melding aangevraagd voor het plaatsen van een mono-mestvergister. Voor de beoordeling met betrekking tot de afwijking op het bestemmingsplan, zijn er een aantal vragen gekomen. Deze worden in dit document beantwoord.

Bedrijfsgegevens

Inrichtingshouder en correspon

[redacted]

Statutaire naam
Adres:
Postcode en plaats:
Contactpersoon:
Telefoon:
Mobiel nummer:
Mailadres:

Vestigingsadres bedrijf

Handelsnaam:	Mts[redacted]
Adres:	Hornstermeerweg 1
Postcode en plaats	8467 SM Vegelinsoord
Kadastrale ligging:	NEK00 - H - 130
Vestigingsnummer:	[redacted]
Kamer van Koophandel nummer:	[redacted]

Afwijkingen bestemmingsplan

In het bestemmingsplan zijn de volgende voorwaarden opgenomen:

- Van bedrijfseigen activiteit in het kader van mestvergisting wordt gesproken indien het opgewekt vermogen en de inkomsten van energieopwekking de schaal en inkomsten van de agrarische bedrijfsactiviteiten niet overstijgen;
- Ten hoogste één vergistings-, vergassings- of verbrandingsinstallatie per agrarisch bedrijf is toegestaan;
- Het verzoek om verlening van de omgevingsvergunning gepaard gaat met een voorstel tot landschappelijke inpassing van de installatie; het gebruik van de bebouwing is uitsluitend toegestaan indien de landschappelijke inpassing is uitgevoerd en instandgehouden conform het landschappelijk inpassingsplan;
- De installatie uit oogpunt van milieubelasting, infrastructuur en verkeersbelasting ter plaatse aanvaardbaar wordt geacht.

Toelichting op het bestemmingsplan m.b.t. mestvergisting

[redacted]

Eén vergister per bedrijf: Er wordt op deze locatie één vergister geplaatst.

Landschappelijke inpassing
De vergister met besturingscontainer worden binnen het bouwblok geplaatst en bevinden zich op het erf naast de stal en een sleufsilo. Het geheel zal landschappelijk worden ingepast.

[redacted]

De vergister zelf bestaat uit een zwarte silo en een flexibel membraan dak van gebroken wit.

Milieubelasting

- Verkeersbewegingen: deze zullen niet toe- of afnemen, omdat er alleen bedrijfseigen mest wordt vergist. Doordat er de mest vergist wordt, zal het totale volume iets afnemen van 6.000 m^3 mest naar 5.770 m^3 digestaat.
- Methaanemissies: Deze zullen volgens het rapport van de WUR met 75% afnemen, omdat er verse mest vergist wordt.

Toelichting op het bestemmingsplan m.b.t. mestvergisting (zie tekening)
Oppervlakte < 750 m^2 en inhoud mestsilo's < 2.500 m^3: De silo heeft een diameter van 16 m en een hoogte van 4 m. De oppervlakte is dus 201 m^2 en de inhoud 804 m^3. Er bevindt zich op deze locatie geen andere mestsilo. De totale inhoud van de mestopslag in silo's blijft dus ruim onder de 2.500 m^3.

Bouwhoogte < 5 m (exclusief dakbedekking): De silo is 4 m hoog.

Toelichting afmetingen zeecontainer

De besturingsinstallatie, de warmtepomp en de biogasbehandeling (koeling en actief

[redacted]

bevindt.

De container bevindt zich naast de vergister (zie tekening).

[redacted]

Tekening vergister

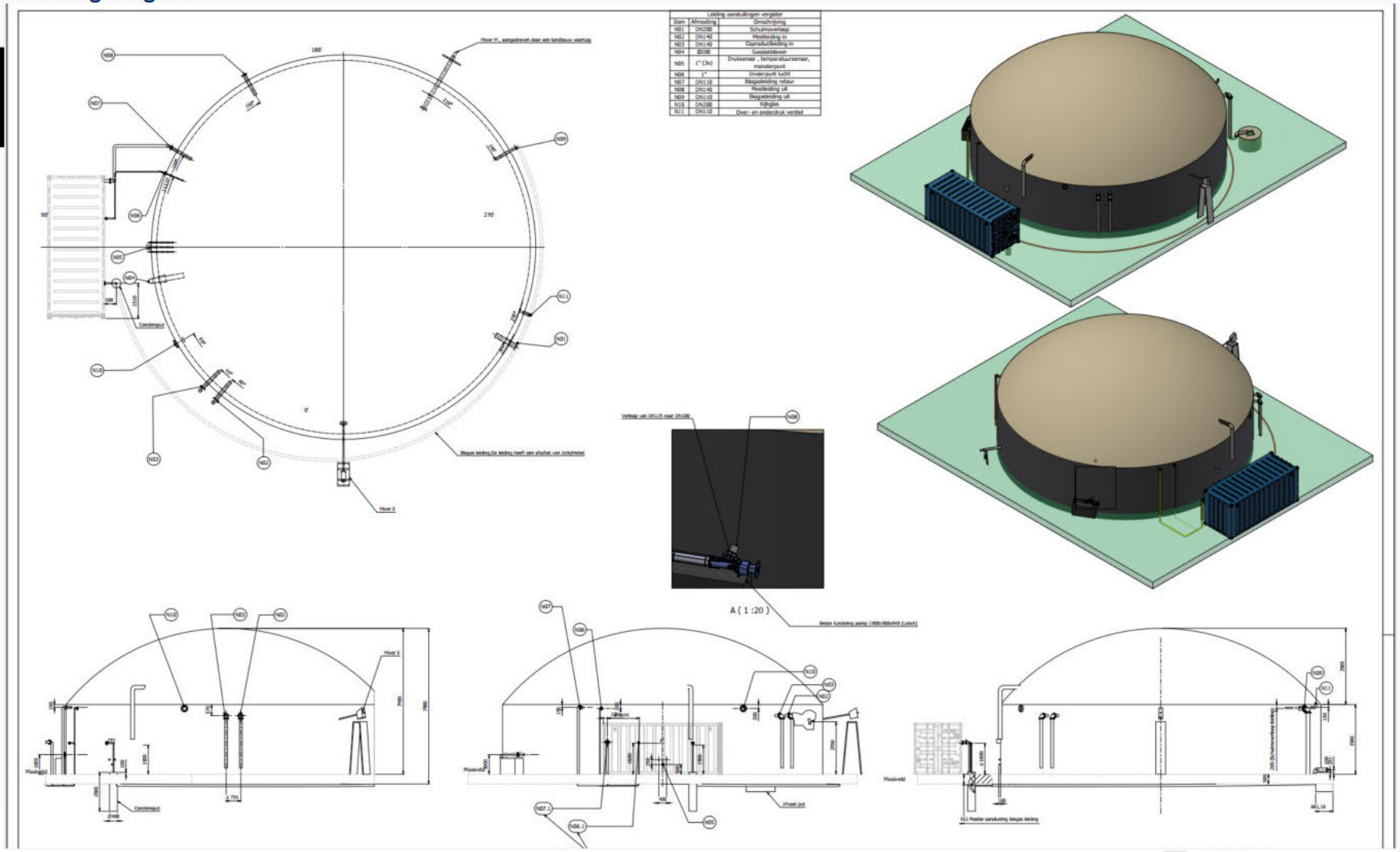

N		m

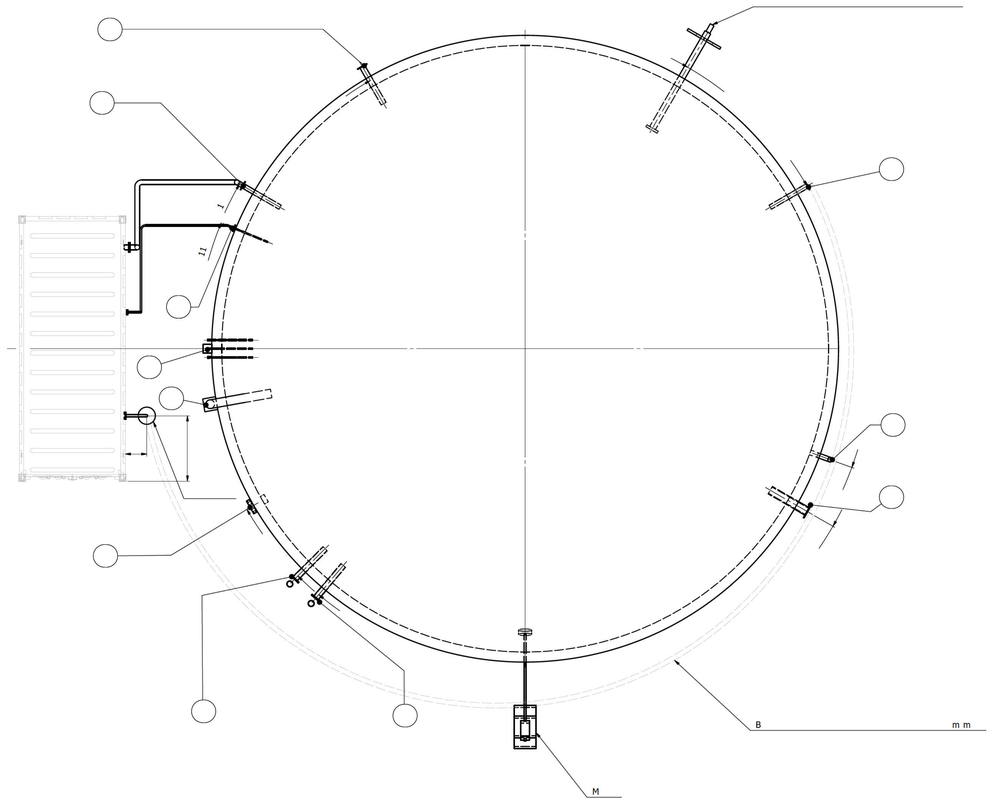

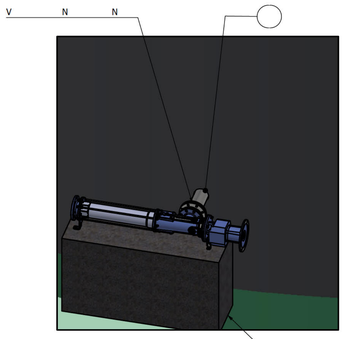

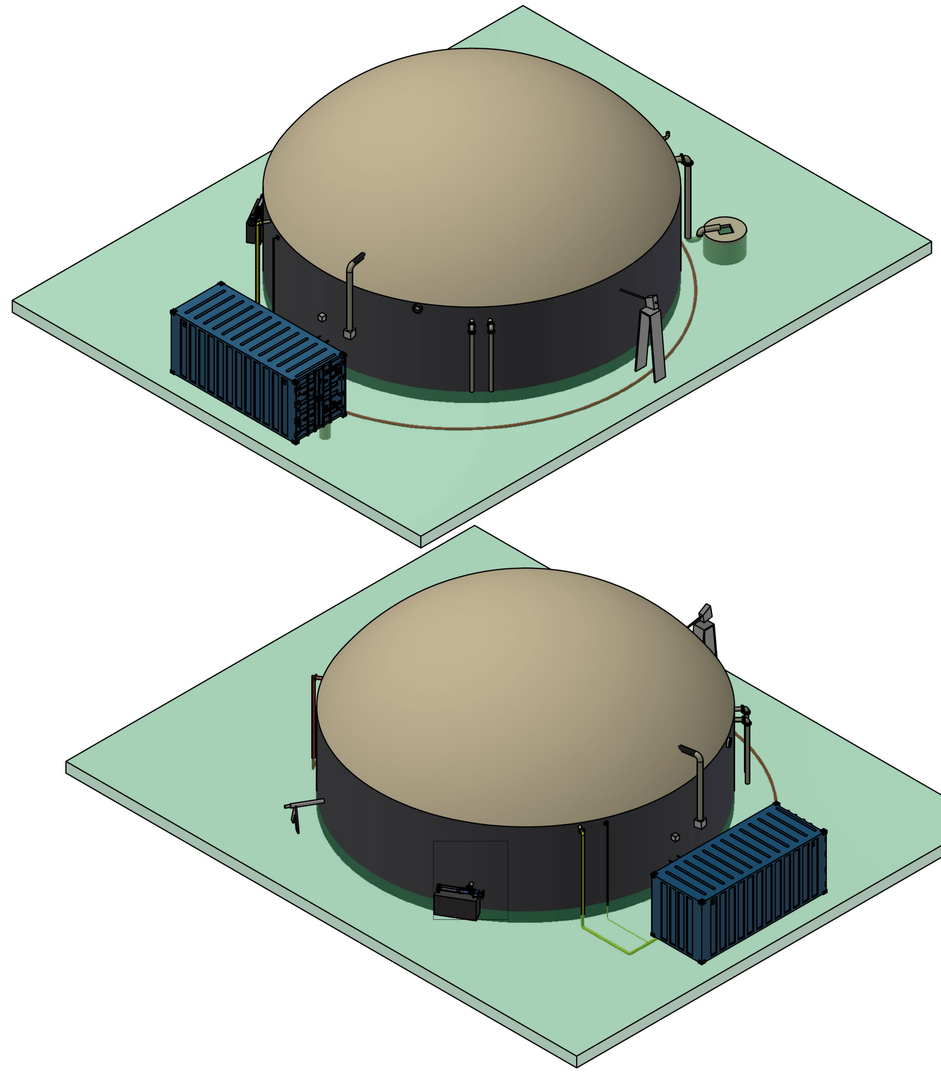

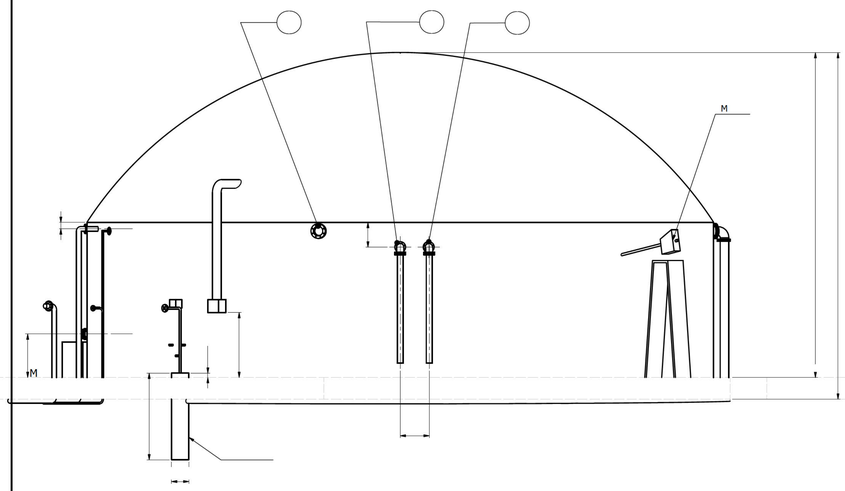

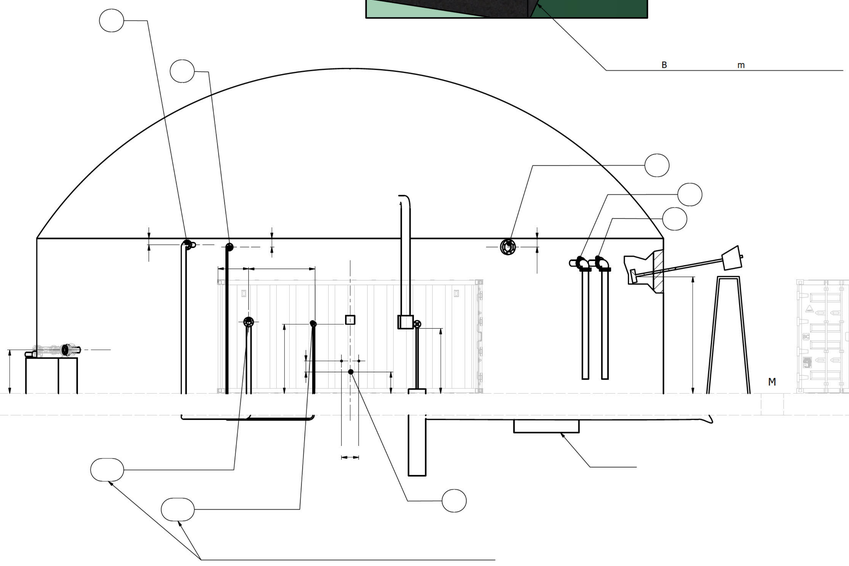

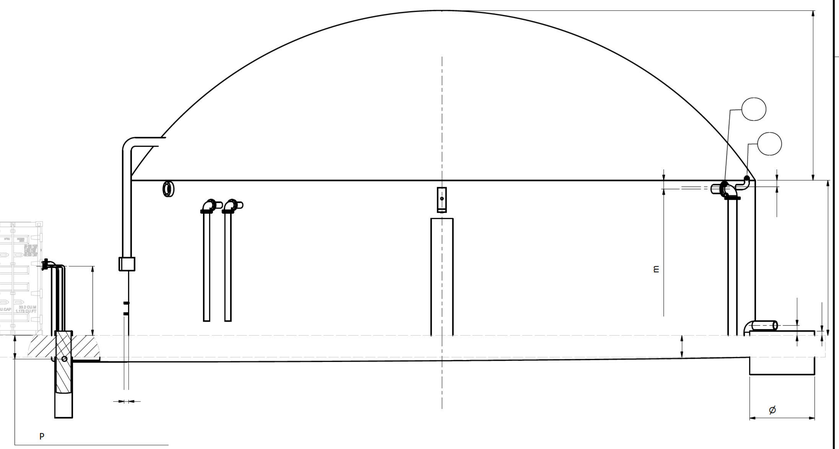

[redacted]

FUMO
Omgevingsdienst Fryslân

Postadres
Postbus 3347
8901 DH Leeuwarden

Bezoekadres
J.W. de Visserwei 10
9001 ZE Grou

(0566) 750 300
www.fumo.nl
info@fumo.nl

Gemeente De Fryske Marren
T.a.v. de heer [redacted]
Postbus 101
8501 AC Joure

Grou, 15 augustus 2022

Kenmerk : 2022-FUMO-0066320 / 2022-FUMO-0066317
Afdeling : Vergunningverlening en Specialistisch Advies
Behandeld door : [redacted]
Uw kenmerk : olo 7061453 / Agwg4qikiuq

Betreft : Advies OBM en melding Activiteitenbesluit Mts. Lenes te Vegelinsoord

Geachte heer [redacted],

Onlangs heeft u ons om een milieuadvies gevraagd met betrekking tot een aanvraag voor een omgevingsvergunning beperkte milieutoets (OBM).
De aanvraag is van Maatschap Lenes en betreft het veranderen van de inrichting gelegen aan Hornstermeerweg 1 te Vegelinsoord. De verandering ziet op de oprichting van een installatie voor het vergisten van uitsluitend dierlijke mest met een verwerkingscapaciteit van ten hoogste 25.000 kubieke meter per jaar. Voor deze aanvraag wordt de reguliere procedure gevolgd.

Wij adviseren u de omgevingsvergunning beperkte milieutoets te verlenen en de in de bijlage opgenomen overwegingen in de beschikking op te nemen.

Gelijktijdig met de aanvraag om de omgevingsvergunning is een melding ingediend in het kader van het Activiteitenbesluit milieubeheer. De beoordeling van de melding is in de overwegingen meegenomen.

U dient daarbij nog wel de geel gearceerde velden in te vullen.

Voor informatie kunt u contact opnemen met mevr. [redacted] van de FUMO, telefoonnummer 0[redacted].

Hoogachtend,

[redacted]
Afdelingshoofd Vergunningverlening en
Specialistisch Advies

Bijlage(n) Advies OBM en melding Activiteitenbesluit

BESLUIT

ONDERWERP

Dit besluit heeft betrekking op een aanvraag om een omgevingsvergunning beperkte milieutoets (OBM) ingediend op 17 juni 2022 door Maatschap H.J. Lenes en R.F. Lenes (verder: Maatschap Lenes) voor het veranderen van de inrichting gelegen aan Hornstermeerweg 1 te Vegelinsoord. De aanvraag ziet op de monovergisting van drijfmest.

BESLUIT

Wij besluiten, gezien de overwegingen die zijn opgenomen in deze vergunning en gelet op de Wet algemene bepalingen omgevingsrecht en de daarop betrekking hebbende uitvoeringsbesluiten en –regelingen:

- aan Maatschap Lenes, de omgevingsvergunning beperkte milieutoets te verlenen;
- dat de volgende delen van de aanvraag onderdeel uit te laten maken van deze vergunning:
  - Aanvraagformulier van 17 juni 2022;
  - Bijlage bij de AIM en OBM realisatie mono-mestvergister van 5 mei 2022, project 22.09a, opgesteld door CCS Energie-advies B.V;
  - Melding Activiteitenbesluit van 10 juni 2022, kenmerk Agwg4qikiuq
  - Aanvulling afwijking bestemmingsplan, van 15 augustus 2022, notitienummer LB 22.09C002a.

ONDERTEKENING EN VERZENDING

Burgemeester en Wethouders van <gemeente>,

< Bevoegd gezag zelf bepalen>

RECHTSBESCHERMING EN INWERKINGTREDING

De bekendmaking van deze beschikking gebeurt door <wijze van bekendmaking>. De dag na de bekendmaking treedt de beschikking in werking. Binnen zes weken na de bekendmaking kunnen zowel u als belanghebbenden bezwaar maken bij <naam en adres instantie>. Het indienen van een bezwaarschrift stelt de werking van de beschikking niet uit. Als u of belanghebbenden niet willen dat de beschikking in werking is in afwachting van de bezwaarprocedure, kan een verzoek om een voorlopige voorziening worden gedaan bij de <naam en adres instantie>.

1. PROCEDURELE OVERWEGINGEN

1.1. Gegevens aanvraag

Op 17 juni 2022 is een aanvraag om een omgevingsvergunning beperkte milieutoets (OBM) ontvangen van Maatschap Lenes. De aanvraag heeft betrekking op de inrichting gelegen aan Hornstermeerweg 1 te Vegelinsoord. De aanvraag is geregistreerd onder olo-nummer 7061453.

De aanvrager vraagt toestemming voor een activiteit die behoort tot een bij de algemene maatregel van bestuur aangewezen categorie ‘activiteiten die van invloed kunnen zijn op de fysieke leefomgeving’, als bedoeld in artikel 2.1, lid 1, onder i van de Wet algemene bepalingen omgevingsrecht (Wabo), gelezen in samenhang met artikel 2.2a, lid 8 van het Besluit omgevingsrecht (Bor) voor zover deze activiteit plaatsvindt binnen een inrichting als bedoeld in artikel 1.1, lid 3 van de Wet milieubeheer.

Concreet gaat het hier om de oprichting van een installatie voor het vergisten van uitsluitend dierlijke mest met een verwerkingscapaciteit van ten hoogste 25.000 kubieke meter per jaar (kleinschalige monovergisting) waarvoor een OBM-plicht voor het aspect externe veiligheid geldt.

1.2. Bevoegd gezag

Wij zijn bevoegd gezag om te beslissen op de aanvraag om een omgevingsvergunning. Dit volgt uit artikel 2.4, eerste lid van de Wabo.

1.3. Volledigheid van de aanvraag

Wij zijn van oordeel dat de aanvraag voldoende informatie bevat voor een goede beoordeling van de gevolgen van de activiteit op de fysieke leefomgeving. De aanvraag is dan ook in behandeling genomen.

1.4. Procedure

Voor de voorbereiding van de beschikking is de reguliere voorbereidingsprocedure als bedoeld in titel 4.1 van de Algemene wet bestuursrecht (Awb) en paragraaf 3.2 van de Wabo gevolgd.

2. OVERWEGINGEN MILIEU

2.1. Projectbeschrijving

Het project waarvoor vergunning wordt gevraagd is als volgt te omschrijven:
- Het plaatsen en exploiteren van een mono-vergistingsinstallatie (vergisting van uitsluitend dierlijke mest met een jaarlijkse verwerkingscapaciteit van 6.000 ton bedrijfseigen rundveemest). Binnen de inrichting vindt geen biogasopwaardering plaats.

Het aantal dieren en de stalsystemen blijven ten opzichte van de vergunde situatie ongewijzigd.

2.2. Bestaande rechten

Voor de onderhavige inrichting is op 23 november 2012 een melding op grond van het Besluit landbouw milieubeheer (thans: Activiteitenbesluit) gedaan voor het veranderen van de inrichting. Hierin worden de volgende aantallen dieren gemeld: 199 melkkoeien en 138 stuks vrouwelijk jongvee.
of
Voor de onderhavige inrichting is op 20 september 2013 een melding op grond van het Activiteitenbesluit gedaan voor het veranderen van de inrichting. Hierin worden de volgende aantallen dieren gemeld: 202 melkkoeien en 138 stuks vrouwelijk jongvee.

Verder is op 19 april 1994 een melding Besluit mestbassins Hinderwet (thans: Activiteitenbesluit) ingekomen.

2.3. Activiteitenbesluit milieubeheer

De onderhavige inrichting wordt aangemerkt als een inrichting type B als bedoeld in artikel 1.2 van het Activiteitenbesluit. Voor een inrichting type B geldt een meldingsplicht indien de inrichting wordt opgericht, veranderd of de werking van de inrichting wordt veranderd. De inrichting dient voorts aan de voorschriften uit het Activiteitenbesluit en de bijbehorende ministeriële regeling te voldoen.

Op 10 juni 2022 is een melding ingediend in het kader van het Activiteitenbesluit (kenmerk Agwg4qikiuq).
Deze melding heeft betrekking op:
- Het realiseren van een mono-vergistingsinstallatie.

De melding voldoet aan de indieningsvereisten van het Activiteitenbesluit. Op grond van de inhoud van de melding zijn wij van mening dat met de gemelde activiteit kan worden voldaan aan de voorschriften van het Activiteitenbesluit en de Activiteitenregeling.
Deze melding maakt integraal deel uit de vergunningaanvraag.

De voorschriften voor het kleinschalig vergisten van uitsluitend dierlijke meststoffen staan in paragraaf 3.5.10 ‘Kleinschalig vergisten van uitsluitend dierlijke meststoffen’ van het Activiteitenbesluit en in paragraaf 3.5.8 ‘Kleinschalig vergisten van uitsluitend dierlijke meststoffen’ van de Activiteitenregeling. Voor de opslag van de met het proces vrijkomende (stabiel) restproduct gelden de voorschriften uit de

paragrafen 3.4.5 ‘Opslaan van agrarische bedrijfsstoffen’ en 3.4.6 ‘Opslaan van drijfmest en digestaat’.

3. INHOUDELIJKE OVERWEGINGEN MILIEU

Voor een aantal activiteiten uit het Activiteitenbesluit hebben bedrijven toestemming van het bevoegd gezag nodig voordat met de activiteiten mag worden gestart. Deze “toestemming vooraf” wordt omgevingsvergunning beperkte milieutoets (OBM) genoemd.
Het doel van de OBM is dat het bevoegd gezag vooraf instemt met het van start gaan van een specifieke activiteit op een specifieke locatie. De OBM bestaat uit een toestemming of een weigering. Op grond van artikel 5.13a van het Bor mogen aan de OBM geen voorschriften worden verbonden. De van toepassing zijnde voorschriften vloeien voort uit het Activiteitenbesluit.

Voor het oprichten van een monovergister is een OBM voor het aspect externe veiligheid nodig. Het bevoegd gezag moet in dit geval een lokale toets uitvoeren om te beoordelen of deze activiteit om reden als veiligheidsrisico ingepast kan worden in de lokale situatie. De OBM wordt geweigerd (artikel 5.13b lid 11 van het Bor) als de activiteit een te groot veiligheidsrisico leidt. Hierbij worden in ieder geval betrokken:

- de ligging van de risicocontour;
- de invloed van risicovolle activiteiten in de omgeving op de installatie, en
- de kans op gevolgen van incidenten bij de installatie en de mogelijke gevolgen daarvan voor de leefomgeving.

Wij hebben de aangevraagde activiteit aan dit kader getoetst. Daarover merken wij het volgende op.

1. De ligging van de risicocontour

Binnen de inrichting wordt door de vergisting van (rundvee)mest biogas gevormd. Het vergistingsgas (biogas) wordt opgevangen in een gas(opslag)zak die zich boven de mestvergister bevindt.
De gaszak heeft een inhoud van circa 280 m^3.

Op grond van artikel 3.129f van het Activiteitenbesluit dient een veiligheidsafstand van 50 meter, gerekend vanaf het midden van de gaszak tot een kwetsbare of beperkt kwetsbare objecten, te worden aangehouden. Binnen een zone van 50 meter rondom de gaszak is geen object als zodanig aangemerkt.

Het bevoegd gezag is verplicht relevante gegevens van risicovolle inrichtingen in te voeren in het Register risicosituaties gevaarlijke stoffen (hierna: het Risicoregister). Er is een registratieplicht voor risicovolle situaties op grond van artikel 12.12 van de Wet milieubeheer, nader uitgewerkt in het Registratiebesluit externe veiligheid. Tevens is er een dergelijke verplichting op grond van artikel 45 van de Wet veiligheidsregio’s, nader uitgewerkt in de (Ministeriële) Regeling provinciale risicokaart. Om te bepalen wanneer een inrichting Risicokaart-relevant is, wordt gebruik gemaakt van de Leidraad Risico Inventarisatie-deel Gevaarlijke Stoffen (LRI-GS) en de daarin opgenomen drempelwaardentabel. De drempelwaarden geven aan wanneer een Stationaire Risicosituatie met gevaarlijke stoffen een zodanig 'Verhoogd Gevaar' heeft dat deze dient te worden gepresenteerd op de publieke Risicokaart.

De in de inrichting aanwezige biogasopslag (gaszak) heeft een inhoud die groter is dan de drempelwaarde “Risicokaart-relevant voor categorie N8 – Overige gevaarlijke gassen (> 20.000 liter)”. Hiermee is deze opslag Risicokaart-relevant en dient in het Risicoregister te worden opgenomen.

Hieronder is de risicocontour weergegeven zoals wij op de Risicokaart hebben gepubliceerd.

Fig. Risicocontour conform BKL-BAL-AB (50 m)

Hieruit blijkt dat de contour gedeeltelijk buiten de inrichtingsgrens is gelegen. Daar waar deze contour deels over de inrichtingsgrens reikt, is de bestemming agrarisch of groen. Binnen dit gedeelte van de contour liggen geen kwetsbare of beperkt kwetsbare objecten en deze worden conform het bestemmingsplan ook niet mogelijk gemaakt.
Geconcludeerd kan worden dat de biogasopslag en de daarmee gepaarde risicocontour geen belemmering vormt voor het verlenen van deze vergunning.

2. De invloed van risicovolle activiteiten in de omgeving op de installatie

Binnen de onderhavige inrichting vinden slechts activiteiten ten behoeve van de melkveehouderij plaats. Bij naleving van hier van toepassing zijnde voorschriften uit het Activiteitenbesluit zijn er geen negatieve en/of significante effecten van deze activiteiten op de biogasinstallatie te verwachten.

Daarnaast zijn in de directe omgeving van de inrichting geen bedrijven gevestigd waar risicovolle activiteiten plaatsvinden. De dichtstbij gelegen inrichting betreft de veehouderij aan Grevenweg 10 te Vegelinsoord gelegen op een afstand van circa 500 meter vanaf het midden van de gaszak.

Gezien de afstand van inrichtingen en risicovolle activiteiten in de omgeving tot de vergistingsinstallatie is het niet aannemelijk dat onaanvaardbare gevolgen voor de leefomgeving zich zullen voordoen.

3. De kans op gevolgen van incidenten bij de installatie en de mogelijke gevolgen daarvan voor de leefomgeving.

Aan het vergisten van dierlijke meststoffen zijn risico's verbonden. Het vergistingsgas (biogas) dat hierbij wordt geproduceerd is een licht ontvlambaar gasmengsel, waardoor een (explosieve) verbranding kan voorkomen. Incidenten en ongevallen bij een vergistingsinstallatie kunnen leiden tot gevaarlijke situaties dicht bij de installatie (arbeidsveiligheid) en/of tot overlast bij omwonenden.

De onderhavige vergistingsinstallatie bevindt zich op een afstand van meer dan 170 meter tot woningen van derden en andere kwetsbare objecten. Op de inrichting zelf zijn ook geen voorzieningen getroffen voor overnachtingen voor derden. Gezien de locatiekeuze kunnen wij concluderen dat de risico's voor de omgeving beperkt zijn.

De risico's op de korte afstand van de installatie (arbeidsveiligheid) zijn hier vooral van belang. De vergistingsinstallatie moet voldoen aan NTA 9766. Dit document bevat veiligheidseisen voor het ontwerp, het beheer en het onderhoud. Het gaat om aspecten zoals een elektronisch monitoringssysteem, ontzwaveling van het gas en het stabiliseren van het digestaat.

Tevens is op de installatie ATEX 137 van toepassing. Op grond hiervan is een bedrijf verplicht een explosieveiligheidsdocument op te stellen om tot een explosieveilige werkomgeving te komen. Wanneer werknemers veilig kunnen werken in de directe nabijheid van de installatie is daarmee tevens de veiligheid buiten de inrichting voldoende geborgd.

Het voorkomen van een (explosieve) verbanding en het beperken van eventuele gevolgen van een calamiteit is voldoende ondervangen door de voorschriften uit het Activiteitenbesluit en de Activiteitenregeling waaraan de vergistingsinstallatie moet voldoen.

4. CONCLUSIE

Vanuit het toetsingskader dat betrekking heeft op een OBM, zijn er ten aanzien van de aangevraagde activiteit geen redenen om de omgevingsvergunning te weigeren.

De Fryske Marren
Postbus 101, 8500 AC Joure
Herema State 1, 8501 AA Joure
t 14 05 14
e info@defryskemarren.nl
i www.defryskemarren.nl

[redacted]
Graverij 5
8541 AA Akmarijp

Joure, 23 augustus 2022
Verzonden: 23 augustus 2022

Ons kenmerk : OV 20220460/7095153
Uw kenmerk : 22.09n
In behandeling bij : [redacted]
Bijlage(n) : in document aangegeven

Onderwerp: verlening omgevingsvergunning

Beste [redacted]

U heeft vergunning aangevraagd voor het bouwen van een mono-mestvergister op de locatie Graverij 5 te Akmarijp. Deze aanvraag hebben wij ontvangen op 1 juli 2022.

Verlening vergunning
Wij hebben besloten de vergunning te verlenen. Het gaat om de volgende in de Wet algemene bepalingen omgevingsrecht (Wabo) omschreven activiteit(en):
- afwijken bestemmingsplan (binnenplans)
- OBM beperkte milieutoets

Dit besluit is genomen op basis van de artikelen 2.1 en 2.2 en paragraaf 2.3 van de Wabo.

Aan deze vergunning zijn voorschriften verbonden. Bij de uitvoering van het project moet hieraan worden voldaan.

De volgende documenten maken deel uit van dit besluit:
- 7095153_1656667562301_publiceerbareaanvraag.pdf
- 7095153_1656667493590_obm[redacted].pdf (m.u.v. de vermelde dieraantallen)
- 7095153_1660904358776_lb_22.09_not_c_002n_toelichting_bestemmingsplan[redacted].pdf
- 7095153_1660904454795_1590-22009-001_vergister_d10.pdf

Beoordeling
Bij de besluitvorming is de reguliere voorbereidingsprocedure toegepast. Deze procedure staat beschreven in paragraaf 3.2 van de Wabo.

De beslistermijn is vanaf 21 juli 2022 met 2 weken opgeschort omdat er nog aanvullende/aangepaste gegevens ingediend moesten worden, overeenkomstig artikel 4:15 van de Algemene wet bestuursrecht (Awb). De gegevens zijn ontvangen op 19 augustus 2022.

Handelen in strijd met regels ruimtelijke ordening
Het plan is in strijd met het bestemmingsplan. Het plan voldoet niet aan artikel 3, “agrarisch” van het ter plaatse geldende bestemmingsplan Buitengebied Noord - 2017. Op grond van artikel 3.5.2 onder c is het gebruik van gronden en bouwwerken ten behoeve van mestvergisting strijdig.

Op grond van artikel 2.12, lid 1, onder a, sub 1 Wabo en artikel 3.6.5, van het bestemmingsplan kan hiervan worden afgeweken, voor zover:

a. deze ten dienste staan van of verband houden met de bedrijfseigen agrarische activiteiten;
b. ten hoogste één vergistings-, vergassings- of verbrandingsinstallatie per agrarisch bedrijf is toegestaan;
c. deze activiteiten ondergeschikt zijn aan de agrarische bedrijfsvoering;
d. het verzoek om verlening van de omgevingsvergunning gepaard gaat met een voorstel tot landschappelijke inpassing van de installatie; het gebruik van de bebouwing is uitsluitend toegestaan indien de landschappelijke inpassing is uitgevoerd en instandgehouden conform het landschappelijk inpassingsplan;
e. de installatie uit oogpunt van milieubelasting, infrastructuur en verkeersbelasting ter plaatse aanvaardbaar wordt geacht

Uit de toelichting van de aanvraag blijkt dat hieraan voldaan wordt. De mono-mestvergister wordt geplaatst binnen het bouwvlak. Het perceel ligt in het buitengebied van onze gemeente. Er zijn geen directe buren, waardoor er geen strijd is met het de woonsituatie en de gebruiksmogelijkheden van aangrenzende gronden. Gelet op de plaatsing van de mestvergister in het achtererfgebied en te midden van de bestaande bebouwing in combinatie met de weidse omgeving wordt er geen afbreuk gedaan aan het straat- en bebouwingsbeeld, de landschappelijke en natuurlijke waarden. Een specifiek inpassingsplan is dan ook niet noodzakelijk. De plaatsing van de mono-mestvergister zorgt niet voor aantrekkende verkeersbewegingen, aangezien het enkel gaat om bedrijfseigen mestvergisting. Er wordt dan ook geen afbreuk gedaan aan de verkeersveiligheid en sociale veiligheid.

Het plan wordt vanuit ruimtelijk en planologisch oogpunt acceptabel bevonden en is niet in strijd met een goede ruimtelijke ordening.

Veranderen van een inrichting – OBM
Voor een aantal activiteiten uit het Activiteitenbesluit hebben bedrijven toestemming van het bevoegd gezag nodig voordat met de activiteiten mag worden gestart. Deze “toestemming vooraf” wordt omgevingsvergunning beperkte milieutoets (OBM) genoemd.

Het doel van de OBM is dat het bevoegd gezag vooraf instemt met het van start gaan van een specifieke activiteit op een specifieke locatie. De OBM bestaat uit een toestemming of een weigering. Op grond van artikel 5.13a van het Bor mogen aan de OBM geen voorschriften worden verbonden.
De van toepassing zijnde voorschriften vloeien voort uit het Activiteitenbesluit.

Voor het oprichten van een monovergister is een OBM voor het aspect externe veiligheid nodig. Het bevoegd gezag moet in dit geval een lokale toets uitvoeren om te beoordelen of deze activiteit om reden als veiligheidsrisico ingepast kan worden in de lokale situatie. De OBM wordt geweigerd (artikel 5.13b lid 11 van het Bor) als de activiteit een te groot veiligheidsrisico leidt. Hierbij worden in ieder geval betrokken:

- de ligging van de risicocontour;
- de invloed van risicovolle activiteiten in de omgeving op de installatie, en

- de kans op gevolgen van incidenten bij de installatie en de mogelijke gevolgen daarvan voor de leefomgeving.

Wij hebben de aangevraagde activiteit aan dit kader getoetst. In de bijlage “Beoordeling aangevraagde activiteit milieu (OBM)” lichten wij dit nader toe. Vanuit het toetsingskader dat betrekking heeft op de aangevraagde verandering van de inrichting kan worden geconcludeerd, dat de omgevingsvergunning verleend kan worden.

Inwerkingtreding
Dit besluit treedt in werking met ingang van de dag nadat de vergunning aan u is verzonden.

Nadere informatie
Lees ook de bijlage ‘Overige informatie’. Hierin staat onder meer welke kosten aan deze vergunning verbonden zijn.

Heeft u nog vragen, dan kunt u contact opnemen met de behandelend ambtenaar via telefoonnummer 14 05 14 of e-mail info@defryskemarren.nl.

Met vriendelijke groet,

namens burgemeester en wethouders van De Fryske Marren,

[redacted]

23 08 2022
medewerker cluster vergunningen

Beoordeling aangevraagde activiteit milieu (OBM)
behorende bij omgevingsvergunning OV 20220460/7095153

1. PROCEDURELE OVERWEGINGEN

1.1. Gegevens aanvraag
Op 1 juli 2022 is een aanvraag om een omgevingsvergunning beperkte milieutoets (OBM) ontvangen van [redacted] Pleats. De aanvraag heeft betrekking op de inrichting gelegen aan Graverij 5 te Akmarijp. De aanvraag is geregistreerd onder olo-nummer 7095153.

De aanvrager vraagt toestemming voor een activiteit die behoort tot een bij de algemene maatregel van bestuur aangewezen categorie 'activiteiten die van invloed kunnen zijn op de fysieke leefomgeving', als bedoeld in artikel 2.1, lid 1, onder i van de Wet algemene bepalingen omgevingsrecht (Wabo), gelezen in samenhang met artikel 2.2a, lid 8 van het Besluit omgevingsrecht (Bor) voor zover deze activiteit plaatsvindt binnen een inrichting als bedoeld in artikel 1.1, lid 3 van de Wet milieubeheer.

Concreet gaat het hier om de oprichting van een installatie voor het vergisten van uitsluitend dierlijke mest met een verwerkingscapaciteit van ten hoogste 25.000 kubieke meter per jaar (kleinschalige monovergisting) waarvoor een OBM-plicht voor het aspect externe veiligheid geldt.

1.2. Bevoegd gezag
Wij zijn bevoegd gezag om te beslissen op de aanvraag om een omgevingsvergunning. Dit volgt uit artikel 2.4, eerste lid van de Wabo.

1.3. Volledigheid van de aanvraag
Wij zijn van oordeel dat de aanvraag voldoende informatie bevat voor een goede beoordeling van de gevolgen van de activiteit op de fysieke leefomgeving. De aanvraag is dan ook in behandeling genomen.

2. OVERWEGINGEN MILIEU

2.1. Projectbeschrijving
Het project waarvoor vergunning wordt gevraagd is als volgt te omschrijven:
- Het plaatsen en exploiteren van een mono-vergistingsinstallatie (vergisting van uitsluitend dierlijke mest met een jaarlijkse verwerkingscapaciteit van 2.500 ton bedrijfseigen rundveemest).
  Binnen de inrichting vindt geen biogasopwaardering plaats.

Het aantal dieren en de stalsystemen blijven ten opzichte van de vergunde situatie ongewijzigd.

2.2. Bestaande rechten
Voor de onderhavige inrichting is op 8 juni 2020 een melding op grond van het Activiteitenbesluit gedaan voor het veranderen van de inrichting.

2.3. Activiteitenbesluit milieubeheer
De onderhavige inrichting wordt aangemerkt als een inrichting type B als bedoeld in artikel 1.2 van het Activiteitenbesluit. Voor een inrichting type B geldt een meldingsplicht indien de inrichting wordt opgericht, veranderd of de werking van de inrichting wordt veranderd. De inrichting dient voorts aan de voorschriften uit het Activiteitenbesluit en de bijbehorende ministeriële regeling te voldoen.

Op 29 juni 2022 is een melding ingediend in het kader van het Activiteitenbesluit (kenmerk Ah2a109juoi).

Deze melding heeft betrekking op:
- Het realiseren van een mono-vergistingsinstallatie.

De melding voldoet aan de indieningsvereisten van het Activiteitenbesluit. Op grond van de inhoud van de melding zijn wij van mening dat met de gemelde activiteit kan worden voldaan aan de voorschriften van het Activiteitenbesluit en de Activiteitenregeling.
Deze melding maakt integraal deel uit de vergunningaanvraag.

De voorschriften voor het kleinschalig vergisten van uitsluitend dierlijke meststoffen staan in paragraaf 3.5.10 'Kleinschalig vergisten van uitsluitend dierlijke meststoffen' van het Activiteitenbesluit en in paragraaf 3.5.8 'Kleinschalig vergisten van uitsluitend dierlijke meststoffen' van de Activiteitenregeling. Voor de opslag van de met het proces vrijkomende (stabiel) restproduct gelden de voorschriften uit de paragrafen 3.4.5 'Opslaan van agrarische bedrijfsstoffen' en 3.4.6 'Opslaan van drijfmest en digestaat'.

3. INHOUDELIJKE OVERWEGINGEN MILIEU

Voor een aantal activiteiten uit het Activiteitenbesluit hebben bedrijven toestemming van het bevoegd gezag nodig voordat met de activiteiten mag worden gestart. Deze "toestemming vooraf" wordt omgevingsvergunning beperkte milieutoets (OBM) genoemd.

Het doel van de OBM is dat het bevoegd gezag vooraf instemt met het van start gaan van een specifieke activiteit op een specifieke locatie. De OBM bestaat uit een toestemming of een weigering. Op grond van artikel 5.13a van het Bor mogen aan de OBM geen voorschriften worden verbonden.
De van toepassing zijnde voorschriften vloeien voort uit het Activiteitenbesluit.

Voor het oprichten van een monovergister is een OBM voor het aspect externe veiligheid nodig. Het bevoegd gezag moet in dit geval een lokale toets uitvoeren om te beoordelen of deze activiteit om reden als veiligheidsrisico ingepast kan worden in de lokale situatie. De OBM wordt geweigerd (artikel 5.13b lid 11 van het Bor) als de activiteit een te groot veiligheidsrisico leidt. Hierbij worden in ieder geval betrokken:
- de ligging van de risicocontour;
- de invloed van risicovolle activiteiten in de omgeving op de installatie, en
- de kans op gevolgen van incidenten bij de installatie en de mogelijke gevolgen daarvan voor de leefomgeving.

Wij hebben de aangevraagde activiteit aan dit kader getoetst. Daarover merken wij het volgende op.

1. De ligging van de risicocontour

Binnen de inrichting wordt door de vergisting van (rundvee)mest biogas gevormd. Het vergistingsgas (biogas) wordt opgevangen in een gas(opslag)zak die zich boven de mestvergister bevindt.
De gaszak heeft een inhoud van circa 120 m^3.

Op grond van artikel 3.129f van het Activiteitenbesluit dient een veiligheidsafstand van 50 meter, gerekend vanaf het midden van de gaszak tot een kwetsbare of beperkt kwetsbare objecten, te worden aangehouden. Binnen een zone van 50 meter rondom de gaszak is geen object als zodanig aangemerkt.

Het bevoegd gezag is verplicht relevante gegevens van risicovolle inrichtingen in te voeren in het Register risicosituaties gevaarlijke stoffen (hierna: het Risicoregister). Er is een registratieplicht voor risicovolle situaties op grond van artikel 12.12 van de Wet milieubeheer, nader uitgewerkt in het Registratiebesluit

externe veiligheid. Tevens is er een dergelijke verplichting op grond van artikel 45 van de Wet veiligheidsregio's, nader uitgewerkt in de (Ministeriële) Regeling provinciale risicokaart.
Om te bepalen wanneer een inrichting Risicokaart-relevant is, wordt gebruik gemaakt van de Leidraad Risico Inventarisatie-deel Gevaarlijke Stoffen (LRI-GS) en de daarin opgenomen drempelwaardentabel. De drempelwaarden geven aan wanneer een Stationaire Risicosituatie met gevaarlijke stoffen een zodanig 'Verhoogd Gevaar' heeft dat deze dient te worden gepresenteerd op de publieke Risicokaart.

De in de inrichting aanwezige biogasopslag (gaszak) heeft een inhoud die groter is dan de drempelwaarde "Risicokaart-relevant voor categorie N8 – Overige gevaarlijke gassen (> 20.000 liter)". Hiermee is deze opslag Risicokaart-relevant en dient in het Risicoregister te worden opgenomen.

Hieronder is de risicocontour weergegeven zoals wij op de Risicokaart hebben gepubliceerd.

Fig. Risicocontour conform BKL-BAL-AB (50 m)

Hieruit blijkt dat de contour gedeeltelijk buiten de inrichtingsgrens is gelegen. Daar waar deze contour deels over de inrichtingsgrens reikt, is de bestemming agrarisch of groen. Binnen dit gedeelte van de contour liggen geen kwetsbare of beperkt kwetsbare objecten en deze worden conform het bestemmingsplan ook niet mogelijk gemaakt.
Geconcludeerd kan worden dat de biogasopslag en de daarmee gepaarde risicocontour geen belemmering vormt voor het verlenen van deze vergunning.

2. De invloed van risicovolle activiteiten in de omgeving op de installatie
Binnen de onderhavige inrichting vinden slechts activiteiten ten behoeve van de melkveehouderij plaats. Bij naleving van hier van toepassing zijnde voorschriften uit het Activiteitenbesluit zijn er geen negatieve en/of significante effecten van deze activiteiten op de biogasinstallatie te verwachten.

Daarnaast zijn in de directe omgeving van de inrichting geen bedrijven gevestigd waar risicovolle activiteiten plaatsvinden. De dichtstbij gelegen inrichting betreft de veehouderij aan Fjildwei 2 te Akmarijp gelegen op een afstand van circa 700 meter vanaf het midden van de gaszak.

Gezien de afstand van inrichtingen en risicovolle activiteiten in de omgeving tot de vergistingsinstallatie is het niet aannemelijk dat onaanvaardbare gevolgen voor de leefomgeving zich zullen voordoen.

3. De kans op gevolgen van incidenten bij de installatie en de mogelijke gevolgen daarvan voor de leefomgeving.

Aan het vergisten van dierlijke meststoffen zijn risico's verbonden. Het vergistingsgas (biogas) dat hierbij wordt geproduceerd is een licht ontvlambaar gasmengsel, waardoor een (explosieve) verbranding kan voorkomen. Incidenten en ongevallen bij een vergistingsinstallatie kunnen leiden tot gevaarlijke situaties dicht bij de installatie (arbeidsveiligheid) en/of tot overlast bij omwonenden.

De onderhavige vergistingsinstallatie bevindt zich op een afstand van meer dan 100 meter tot woningen van derden en andere kwetsbare objecten. Op de inrichting zelf zijn ook geen voorzieningen getroffen voor overnachtingen voor derden. Gezien de locatiekeuze kunnen wij concluderen dat de risico's voor de omgeving beperkt zijn.

De risico's op de korte afstand van de installatie (arbeidsveiligheid) zijn hier vooral van belang. De vergistingsinstallatie moet voldoen aan NTA 9766. Dit document bevat veiligheidseisen voor het ontwerp, het beheer en het onderhoud. Het gaat om aspecten zoals een elektronisch monitoringssysteem, ontzwaveling van het gas en het stabiliseren van het digestaat.

Tevens is op de installatie ATEX 137 van toepassing. Op grond hiervan is een bedrijf verplicht een explosieveiligheidsdocument op te stellen om tot een explosieveilige werkomgeving te komen. Wanneer werknemers veilig kunnen werken in de directe nabijheid van de installatie is daarmee tevens de veiligheid buiten de inrichting voldoende geborgd.

Het voorkomen van een (explosieve) verbanding en het beperken van eventuele gevolgen van een calamiteit is voldoende ondervangen door de voorschriften uit het Activiteitenbesluit en de Activiteitenregeling waaraan de vergistingsinstallatie moet voldoen.

4. CONCLUSIE

Vanuit het toetsingskader dat betrekking heeft op een OBM, zijn er ten aanzien van de aangevraagde activiteit geen redenen om de omgevingsvergunning te weigeren.

Voorschriften

behorende bij omgevingsvergunning OV 20220460/7095153

Algemeen

- De aanvang en het einde van de werkzaamheden moeten uiterlijk twee dagen van te voren worden gemeld aan de toezichthouder*, met vermelding van het nummer van de vergunning en de locatie waarop de vergunning betrekking heeft.

* Gegevens toezichthouder:
- [redacted], bereikbaar via telefoonnummer: 14 05 14 / e-mail: info@ defryskemarren.nl

Rechtsbescherming

behorende bij omgevingsvergunning OV 20220460/7095153

Tegen dit besluit kunnen belanghebbenden binnen zes weken na de dag waarop het besluit is verzonden een bezwaarschrift indienen bij het college van burgemeester en wethouders van gemeente De Fryske Marren, Postbus 101, 8500 AC Joure.

Het bezwaarschrift moet worden ondertekend en ten minste bevatten:

- de naam en het adres van de indiener
- de dagtekening
- een omschrijving van het besluit waartegen het bezwaar is gericht
- de gronden van het bezwaar

Tegelijk met de indiening van het bezwaarschrift kunnen belanghebbenden vragen het besluit tijdelijk ongedaan te maken. Zo'n verzoek om een voorlopige voorziening moet worden gericht aan de voorzieningenrechter van de Rechtbank Noord-Nederland, Afdeling bestuursrecht, Postbus 150, 9700 AD Groningen.
Via http://loket.rechtspraak.nl/bestuursrecht kan het verzoek om voorlopige voorziening digitaal worden ingediend bij genoemde rechtbank. Hiervoor is een elektronische handtekening (DigiD) nodig.

Wilt u meer weten over de procedure? Bel met de afdeling juridische zaken van de gemeente, te bereiken via telefoonnummer 14 05 14.

Overige informatie
behorende bij omgevingsvergunning OV 20220460/7095153

Wat zijn de kosten?
Aan de vergunningverlening zijn kosten verbonden.

Dit bedrag is als volgt samengesteld:
- Leges behandelen Afwijken bestemmingsplan binnenplans: € 270,25

Binnenkort ontvangt u hiervoor een nota.

De legeskosten zijn gebaseerd op de Legesverordening van het jaar waarin u uw aanvraag heeft ingediend. U kunt de Legesverordening vinden op www.overheid.nl onder 'Overheidsinformatie',' Lokale wet- en regelgeving'. Vervolgens vult u het zoekwoord 'leges' in en selecteert u de betreffende gemeente.

Burgerplicht en overige toestemmingen en voorzieningen
In het Burgerlijk Wetboek staan rechten en plichten van burgers vermeld die er mogelijk voor zorgen dat u geen gebruik kunt maken van uw vergunning. Ook kunnen er naast deze vergunning nog andere toestemmingen en/of voorzieningen nodig zijn waarover wij u niet hebben kunnen informeren, maar die er wel voor kunnen zorgen dat u geen gebruik kunt maken van deze vergunning.

Het is verboden om bij de uitvoering van werkzaamheden schade, gevaar of ernstige hinder te veroorzaken. Alle schade of vorderingen tot schadevergoeding, die ontstaan als gevolg van het gebruikmaken van deze vergunning, zijn voor rekening van de vergunninghouder.

Vrijkomende grond
Vrijkomende grond mag (indien de grond niet tussentijds is bewerkt) op of nabij dezelfde plaats als waar het is ontgraven weer als bodem worden toegepast. Aangevoerde grond die wordt toegepast (en afgevoerde grond die elders wordt gebruikt) dient te voldoen aan het Besluit bodemkwaliteit c.q. de Vrijstellingsregeling grondverzet.

Intrekken vergunning
De gemeente kan de vergunning intrekken als:
- er niet binnen 26 weken na het onherroepelijk worden van de vergunning gestart wordt met de werkzaamheden;
- de werkzaamheden langer dan 26 weken stilliggen;
- er afgeweken wordt van de vergunning of de hieraan verbonden voorschriften;
- de vergunninghouder hierom verzoekt.

Akte van ondertekening

D t bew jsdocument bevat de gegevens van het ondertekenverzoek a smede een aud t og van het ondertekentraject we ke de ondertekenaars van het document hebben door open.

Algemene informatie

Document naam	OV 20220460 Omgev ngsvergunn ng Graver j 5 Akmar jp Mono mestverg ster	**Ondertekentermijn**	30 dagen
Document ID	5768ca20 d332 4a95 b555 3d257284765f	**Aanbieder**	De Fryske Marren
Aanmaakdatum	d nsdag 23 augustus 2022 20:44 CEST		

Ondertekenaar 1

Naam	[redacted]		
Verzoek verzonden	d nsdag 23 augustus 2022 20:44 CEST	**E-mail adres**	[redacted]
Document geopend	d nsdag 23 augustus 2022 20:45 CEST		
TAN verstuurd	d nsdag 23 augustus 2022 20:46 CEST	**Mobiel nummer vingerafdruk SHA-256**	e484fe77a5613ad75a966730d5884035a2466841b881015f1f23103f5bb23086
TAN verificatie	d nsdag 23 augustus 2022 20:46 CEST		
Muis handtekening	d nsdag 23 augustus 2022 20:46 CEST		

Document ondertekend	d nsdag 23 augustus 2022 20:46 CEST

Publiceerbare aanvraag/melding omgevingsvergunning

Formulierversie
2020.01

Aanvraaggegevens

Algemeen

Aanvraagnummer	7095153
Aanvraagnaam	Mono-mestvergisting [redacted]
Uw referentiecode	22.09n
Ingediend op	01-07-2022
Soort procedure	Onbekend
Projectomschrijving	De bouw van een mono-mestvergister, die eigen mest zal gaan vergisten en biogas gaat produceren. Dit is hoort bij een project waarbij meerdere vergisters biogas gaan leveren aan [redacted] Het biogas wordt ter plekke ontdaan van H2S (koolfilter). Daarna wordt het biogas ontvochtigd en m.b.v. een ventilator het biogasnet opgestuurd. Verwarming van de vergister gebeurt door een warmtepomp. Aanvoer van de eigen mest en afvoer van digestaat gebeurt met pompen. Het systeem is volledig geautomatiseerd.
Opmerking	-
Gefaseerd	Nee
Blokkerende onderdelen weglaten	Nee
Kosten openbaar maken	Nee
Bijlagen die later komen	-
Bijlagen n.v.t. of al bekend	-

Bevoegd gezag

Naam:	Gemeente De Fryske Marren
Bezoekadres:	Herema State 1 8501 AA JOURE
Postadres:	Postbus 101 8500 AC JOURE
Telefoonnummer:	14 05 14
E-mailadres:	info@defryskemarren.nl
Website:	www.defryskemarren.nl
Contactpersoon:	Cluster Vergunningen

Overzicht bijgevoegde modulebladen

Aanvraaggegevens

Locatie van de werkzaamheden

Werkzaamheden en onderdelen

Handelen in strijd met regels ruimtelijke ordening

- Handelen in strijd met regels ruimtelijke ordening

Inrichting of mijnbouwwerk oprichten of veranderen (Milieu)

- Omgevingsvergunning beperkte milieutoets

Bijlagen

Locatie

1 Adres

Postcode	8541AA
Huisnummer	5
Huisletter	-
Huisnummertoevoeging	-
Straatnaam	Graverij
Plaatsnaam	Akmarijp
Gelden de werkzaamheden in deze aanvraag/melding voor meerdere adressen of percelen?	☐ Ja ☑ Nee

Handelen in strijd met regels ruimtelijke ordening

1 Handelen in strijd met regels ruimtelijke ordening

Met welke regels voor ruimtelijke ordening zijn de voorgenomen werkzaamheden in strijd?	☑ Bestemmingsplan ☐ Beheersverordening ☐ Exploitatieplan ☐ Regels op grond van de provinciale verordening ☐ Regels op grond van een AMvB ☐ Regels van het voorbereidingsbesluit
Beschrijf hoe en in welke mate de voorgenomen werkzaamheden in strijd zijn met de regels voor ruimtelijke ordening.	Het realiseren van een silo (mono-mestvergister) binnen het bouwblok.
Beschrijf het huidige gebruik van de gronden of het bouwwerk.	Momenteel wordt de grond als erf gebruikt.
Beschrijf het beoogde gebruik van de gronden of het bouwwerk.	De eigen mest gaat er vergist worden het biogas wordt na een beperkte voorbehandeling ingevoed in het net.
Beschrijf de gevolgen van het beoogde gebruik voor de ruimtelijke ordening.	Binnen het bouwblok komt een silo te staan voor mono-mestvergisting.
Is het beoogde gebruik tijdelijk van aard?	☐ Ja ☑ Nee
Hebt u een rapport nodig waarin de archeologische waarde van het terrein dat zal worden verstoord in voldoende mate is vastgelegd?	☐ Ja ☑ Nee
Wordt er afgeweken van het exploitatieplan?	☐ Ja ☑ Nee

Omgevingsvergunning beperkte milieutoets

Inrichting of mijnbouwwerk oprichten of veranderen (Milieu)

1 Omgaan met Afvalstoffen

Welke milieutoets wilt u aanvragen (OBM)?

- ☐ Afvalwater - Een rioolwaterzuiveringsinstallatie wijzigen of uitbreiden (artikel 2.2a lid 1onder a Bor)
- ☐ Metaalrecycling - Een inrichting voor de opslag van Schroot, met inbegrip van autowrakken oprichten, wijzigen of uitbreiden (artikel 2.2a lid 1 onder b Bor)
- ☐ Autowrakken demonteren (artikel 2.2a lid 2 onder d Bor)
- ☐ Tweewielige motorvoertuigen demonteren (artikel 2.2.a lid 2 onder g Bor)
- ☐ Banden - Maximaal 10.000 ton van buiten de inrichting afkomstige banden van voertuigen opslaan (artikel 2.2a lid 2 onder c Bor)
- ☐ Afvalbrengstation - Uitvoeren van de gemeentelijke zorgplicht voor afvalbeheer op een daarvoor bestemde locatie, zoals een milieustraat, KCA-depot en andere gemeentelijke inrichtingen voor afvalbeheer (artikel 2.2a lid 2 onder a Bor)
- ☐ Medisch afval - Het opslaan van buiten de inrichting afkomstige infectueuze afvalstoffen, lichaamsdelen en organen, afvalstoffen van cytotoxische en cytostatische geneesmiddelen afkomstig van de gezondheidszorg bij mens en dier.(artikel 2.2a lid 2 onder b Bor)
- ☐ Kunststofafval - Opbulken (mengen) van maximaal 10.000 ton ingezameld kunststofafval niet zijnde voor materiaalhergebruik geschikt gemaakt kunststofafval door middel van extrusie en spuitgieten en/of handelingen die vallen onder de gemeentelijke zorgplicht voor de inzameling van huishoudelijk afval (artikel 2.2a lid 2 onder e Bor)
- ☐ Asbest - Het opslaan van ten hoogste 50 ton verwijderd asbest en verwijderde asbesthoudende producten, ontstaan bij werkzaamheden die buiten de inrichting zijn verricht door degene die de inrichting drijft (artikel 2.2a lid 2 onder h Bor)

2 Behandeling materialen en installaties

Welke milieutoets wilt u aanvragen (OBM)?

- ☐ Non-ferro metaal - Een installatie bestemd voor het smelten, met inbegrip van het legeren, van non-ferrometalen, met uitzondering van edele metalen, en met inbegrip van terugwinningsproducten oprichten, wijzigen of uitbreiden (artikel 2.2a lid 1 onder a Bor)
- ☐ Oppervlaktebehandeling - Een installatie bestemd voor de oppervlaktebehandeling van metalen en plastic materiaal door middel van een elektrolytisch of chemisch procedé oprichten, wijzigen of uitbreiden (artikel 2.2a lid 1 onder a Bor)
- ☐ Walsen - Een installatie bestemd voor verwerking van ferrometalen door warmwalsen, het smeden met hamers, of het aanbrengen van deklagen van gesmolten metaal oprichten, wijzigen of uitbreiden (artikel 2.2a lid 1 onder a Bor)
- ☐ Motorrevisie, luchtvaart - Testbanken voor motoren, turbines of reactoren of van installaties voor de bouw en reparatie van luchtvaartuigen oprichten, wijzigen of uitbreiden (artikel 2.2a lid 1 onder a Bor)
- ☐ Een spoorwegmaterieelfabriek oprichten, wijzigen of uitbreiden (artikel 2.2a lid 1 onder a Bor)
- ☐ Het binnen een inrichting verwerken van polyesterhars (artikel 2.2a lid 5 Bor)
- ☑ Mestvergisting - Een installatie voor het vergisten van uitsluitend dierlijke mest met een verwerkingscapaciteit van ten hoogste 25.000 kubieke meter per jaar of het uitbreiden van de capaciteit van de installatie of het uitbreiden van de opslagcapaciteit voor vergistingsgas of het wijzigen of uitbreiden van de bewerking van vergistingsgas (artikel 2.2a lid 8 Bor)
- ☐ Auto's - De oprichting, wijziging of uitbreiding van een installatie bestemd voor het vervaardigen van automobielen of automobielmotoren of het assembleren van automobielen (artikel 2.2.a lid 1 onder a)
- ☐ Textielbehandeling - De oprichting, wijziging of uitbreiding van een installatie bestemd voor de voorbehandeling of het verven van vezels of textiel (artikel 2.2.a lid 1 onder a Bor)

3 Energiesystemen

Welke milieutoets wilt u aanvragen (OBM)?

- ☐ Een windturbinepark oprichten, wijzigen of uitbreiden (artikel 2.2a lid 1 onder a Bor)
- ☐ Het installeren van een gesloten bodemenergiesysteem met een bodemzijdig vermogen van 70 kW of meer (artikel 2.2a lid 6 Bor)
- ☐ Het installeren van een gesloten bodemenergiesysteem met een bodemzijdig vermogen van minder dan 70 kW dat is gelegen binnen een interferentiegebied (artikel 2.2a lid 6 Bor)

4 Activiteiten

Welke milieutoets wilt u aanvragen (OBM)?	☐ Voeding- Genotmiddelen industrie - Een installatie voor de voedings- en genotmiddelenindustrie oprichten, wijzigen of uitbreiden (artikel 2.2a lid 1 onder a Bor) ☐ Mortel en Beton industrie - Handelingen met betrekking tot het vervaardigen van cementmortel, betonmortel of betonwaren, en/of het vervaardigen en bewerken van betonproducten (artikel 2.2a lid 2 onder f, lid 3 onder b, lid 4 onder b Bor) ☐ Veehouderij - Een installatie voor het fokken, mesten of houden van dieren oprichten, wijzigen of uitbreiden (artikel 2.2a lid 1 onder c tot en met i, en lid 4 onder a Bor) ☐ Opslag munitie bij defensie inrichtingen (artikel 2.2.a lid 7 Bor) ☐ Andere activiteit die aangewezen is in het BOR, maar niet voorkomt op deze keuzelijst

5 MER-plicht

Wordt voor de activiteit(en) de drempelwaarde zoals genoemd in kolom 2 van onderdeel D van de bijlage bij het Besluit milieueffectraportage (Besluit m.e.r.) overschreden?	☐ Ja ☐ Nee

6 Melding AIM

Bij de aanvraag van de omgevingsvergunning beperkte milieutoets hoort ook een melding in het kader van het Activiteitenbesluit. De melding kunt u opstellen via de AIM *(https://aimonline.nl/)*. Hoe wilt u de melding indienen?	☐ Ik doe de melding los met de AIM ☑ Ik doe de PDF van de melding als bijlage bij deze aanvraag ☐ Voor deze activiteit is geen melding Activiteitenbesluit nodig
Eventuele toelichting	-

Bijlagen

Formele bijlagen

Naam bijlage	Bestandsnaam	Type	Datum ingediend	Status document
melding_aimsessie_a-h2a109juoi_pdf	melding_aimses-sie_ah2a109juoi-.pdf	Gegevens Handelen in str jd met regels ruimtelijke ordening Gegevens omgevingsvergunning beperkte milieutoets	01-07-2022	In behandeling
OBM_[redacted]Pla-ets_pdf	OBM [redacted]Pl-aets.pdf	Gegevens Handelen in str jd met regels ruimtelijke ordening Gegevens omgevingsvergunning beperkte milieutoets	01-07-2022	In behandeling

Cornelissen Consulting Services

Bijlage 3 bij de AIM
OBM
Realisatie mono-mestvergister

[redacted]

Graverij 5
8541 AA Akmarijp

OBM: Mono-mestvergisting

Datum: 6/7/2022

Opgesteld door: CCS Energie-advies B.V.

Projectleider: [redacted]

Colofon

Bibliotheekgegevens rapport:

OBM mono-mestvergister

[redacted]
Deventer, CCS B.V., 6/7/2022

Meer informatie over dit rapport is te verkrijgen bij:
[redacted])

CCS B.V. Energie-advies

Project CCS	22.09n
Archiefnummer CCS:	22.09 melding [redacted]

Verspreiding van CCS B.V. publicaties door:

CCS Energie-advies B.V.
Binnensingel 3
7411 PL Deventer

Tel: 0570 - 667000
E-mail: info@ccsenergieadvies.nl
Website: www.ccsenergieadvies.nl

Inhoudsopgave

INLEIDING 4
1. GEGEVENS INRICHTING 5
2. OMSCHRIJVING AANPASSINGEN 6
INPASSING IN HET LANDSCHAP 6
3. BESTEMMINGSPLAN 7
4. BESCHRIJVING INSTALLATIE 8
5. BIOGASHUB 9
6. OBM 10
6.1 LOCATIE VERGISTER 10
6.2 RISICO CONTOUR 11
6.3 NTA 9766 12
6.4 EXPLOSIEVEILIGHEID BIJ (MONO)MESTVERGISTING / NRP 7910-1 12
7. CONCLUSIES 13

INLEIDING

In Joure loopt een initiatief om vol in te zetten op mono-mestvergisting. Het doel is om op deze manier biogas te produceren en dit te gebruiken in de industrie en eventueel om woningen te verwarmen. Meerdere boeren met een vergistingsinstallatie zullen middels een biogasleiding met elkaar verbonden worden. Het biogas wordt daarna naar een afnemer gestuurd, die het gebruikt om hoogwaardige warmte te produceren.

Een mono-mestvergister moet natuurlijk vergund worden. De nationale overheid heeft via Infomill aangegeven dat dit kan via een Melding volgens het Activiteitenbesluit. Deze met moet vergezeld gaan met een OBM (Omgevingsvergunning Beperkte Milieutoets). Deze OBM wordt aangevraagd middels dit document.

In dit document worden de algemene zaken rondom het project omschreven, zoals de aanpassingen op de locatie, wat zegt het bestemmingsplan erover, hoe ziet de installatie eruit en wat houdt een biogashub in. In het laatste hoofdstuk vindt de toetsing plaats op de veiligheidsaspecten van de installatie, zoals dat dit aangegeven in de OBM mono-mestvergisting.

1. GEGEVENS INRICHTING

Inrichtingshouder en correspondentieadres

Statutaire naam	[redacted]
Adres:	Graverij 5
Postcode en plaats:	8541 AA Akmarijp
Contactpersoon:	[redacted]
Telefoon:	
Mobiel nummer:	
Mailadres:	

Vestigingsadres bedrijf

Handelsnaam:	[redacted]
Adres:	Graverij 5
Postcode en plaats	8541 AA Akmarijp
Kadastrale ligging:	JRE00-F-451
Vestigingsnummer:	[redacted]
[redacted]	[redacted]

Figuur 1: Kadastrale ligging [Bron: BGT-viewer]

2. OMSCHRIJVING AANPASSINGEN

[redacted] Pleats is een bedrijf met 90 stuks melkvee. De nieuwe ontwikkeling waarvoor in dit document een OBM wordt aangevraagd is dat er een mono-vergister wordt geplaatst. Het gaat hier om het vergisten van alleen dierlijke mest van het eigen melkvee.

Mono-mestvergisting valt onder de werkingssfeer van het Activiteitenbesluit milieubeheer indien de verwerkingscapaciteit van de installatie om de mest te vergisten maximaal 25.000 kubieke meter mest per jaar is.

In dit geval zal de installatie alleen bedrijfseigen mest vergisten. Er wordt dus geen mest van derden en co-producten aangevoerd. Bij een volledige stalbezetting is er een mestproductie van 2500 m^3 volgens de vergunning. Het bedrijf is grondgebonden, alle mest wordt op eigen land aangewend. Dat zal straks ook gebeuren met het digestaat (vergiste mest).

Naast het plaatsen van de mestvergistingsinstallatie vinden er geen andere wijzigingen plaats op het bedrijf.

De aanpassing op het bedrijf betreft de bouw van een monomestvergister:

- Diameter: 10 meter
- Hoogte: 4 meter

Naast de vergister komt een container te staan met daarin de besturingsinstallatie. De hoogte vanaf maaiveld zal lager zijn dan 2 m.

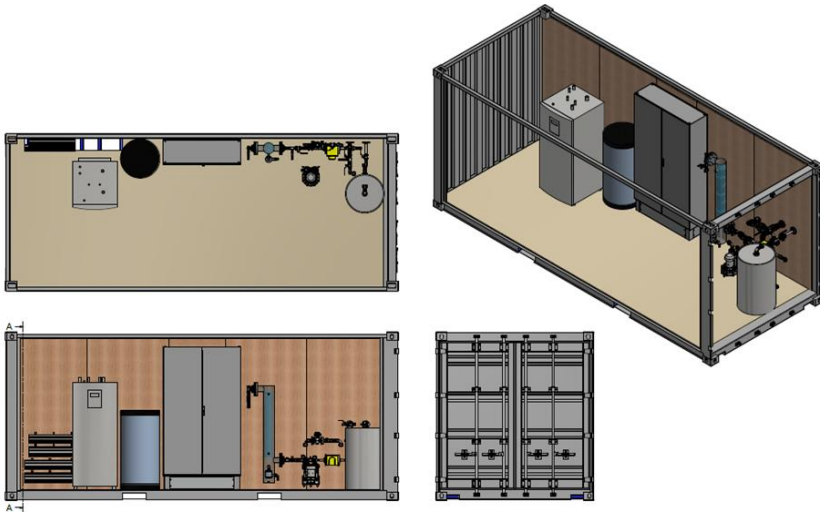

Figuur 2: Besturingscontainer

INPASSING IN HET LANDSCHAP

De installatie wordt zo ingericht dat het past binnen het landschap. Van tevoren wordt een inpassingsplan met de gemeente overlegd. Gedacht wordt aan een haag van inheemse struiken en planten die het zicht op de vergister deels wegneemt.

3. BESTEMMINGSPLAN

De realisatie en exploitatie van een mono-mestvergister voldoet aan het bestemmingsplan Buitengebied Noord -2017, dat op dit adres van toepassing is. Dit bestemmingsplan is vastgesteld (NL.IMRO.1940.BPBUI16BUITENGEB-VA01).

In het bestemmingsplan staat aangegeven dat mestverwerking in de vorm van agrarische biomassa vergisting is toegestaan, onder de volgende voorwaarden:

- Van bedrijfseigen activiteit in het kader van mestvergisting wordt gesproken indien het opgewekt vermogen en de inkomsten van energieopwekking de schaal en inkomsten van de agrarische bedrijfsactiviteiten niet overstijgen;
- Ten hoogste één vergistings-, vergassings- of verbrandingsinstallatie per agrarisch bedrijf is toegestaan;
- Het verzoek om verlening van de omgevingsvergunning gepaard gaat met een voorstel tot landschappelijke inpassing van de installatie; het gebruik van de bebouwing is uitsluitend toegestaan indien de landschappelijke inpassing is uitgevoerd en instandgehouden conform het landschappelijk inpassingsplan;
- De installatie uit oogpunt van milieubelasting, infrastructuur en verkeersbelasting ter plaatse aanvaardbaar wordt geacht.

[Bron: Bestemmingsplan: Buitengebied noord 2017]

Bouwkundig worden mestvergistingsinstallaties (of vergelijkbare mestverwerkingsinstallaties) niet specifiek benoemd in het bestemmingsplan. Wel worden de volgende eisen voor(mest)silo’s genoemd:

- De oppervlakte en inhoud van mestsilo's bedragen niet meer dan respectievelijk 750 m^2 en 2.500 m^3 per bedrijf;
- De bouwhoogte van mestsilo's bedraagt maximaal 5 m (exclusief afdekking) en van sleufsilo's maximaal 3 m, dan wel de bestaande bouwhoogte indien deze meer bedraagt;
- De bouwhoogte van torensilo's bedraagt niet meer dan 12 m dan wel de bestaande bouwhoogte indien deze meer bedraagt;

[Bron: Bestemmingsplan: Buitengebied noord 2017]

Deze aanvraag voldoet ruimschoots aan de eisen die gesteld worden in het bestemmingsplan:

- De inkomsten overstijgen niet die van de agrarische bedrijfsactiviteiten
- Maximaal één vergistings-, vergassings- of verbrandingsinstallatie per bedrijf
- Maximale bouwhoogte (exclusief het dubbel membraandak) 5 meter.
- Realisatie op het bouwblok.

4. BESCHRIJVING INSTALLATIE

In een mono-mestvergister wordt mest vergist zonder co-producten. Bij mestvergisting wordt een deel van de organische stof in de mest onder anaerobe omstandigheden afgebroken. Hierbij ontstaat biogas, wat een mengsel is van methaan (CH_4) en koolstofdioxide (CO_2). Biogas uit mest bestaat voor 55-60% uit methaan. Na de vergistingsstap wordt de vergiste mest (digestaat) opgeslagen en kan het net als drijfmest worden uitgereden op het land.

De energie die ontstaat uit vergisting is een duurzame bron waarvan de productie wordt gestimuleerd door de SDE++-subsidie. Deze subsidie onderscheidt grootschalige en kleinschalige vergisting. De grens ligt bij een geïnstalleerd vermogen van 400 kW. Kleinschalig is vaak gebonden aan de boerderij, grootschalige vergisting wordt meestal gecombineerd met mestverwerking. Hier is sprake van een kleinschalige installatie (< 400 kW).

Het methaan kan op verschillende manieren omgezet worden in energie:

- Warmte: het methaan wordt verbrand en de energie wordt nuttig ingezet in een proces (industrie, ruimteverwarming of mestverwerking).
- Elektriciteit en warmte: middels een WKK worden deze twee vormen van energie opgewekt. De warmte wordt nuttig toegepast.
- Groengas: het biogas wordt ontdaan van verontreinigingen en CO_2 en omgezet in groengas (biogas van aardgaskwaliteit). Dit wordt ingevoerd in het gasnet.

In dit geval is deze vergister onderdeel van een project, waarbij op verschillende locaties een mono-mestvergister wordt gebouwd. Het biogas dat wordt geproduceerd, wordt via een centrale leiding naar een industriële afnemer gevoerd, waar het wordt gebruikt voor de productie van warmte.

Een vergistingsinstallatie bestaat uit een geïsoleerde tank met daarop een flexibel dubbel membraandak. Het vergistingsproces vindt plaats bij een temperatuur van ongeveer 38 ^{0}C. In de vergisters wordt de mest gedurende een periode van ongeveer 40 dagen regelmatig geroerd met behulp van een propellermixer. Om het mengsel op temperatuur te houden, bevindt zich in de wand van de vergister een systeem van warmteleidingen, vergelijkbaar met vloerverwarming in huizen. De warmte hiervoor wordt geleverd door een warmtepomp, die warmte van het digestaat gebruikt en opwaardeert.

Het biogas is niet direct te gebruiken als energiedrager. Vaak bevat het teveel zwavel in de vorm van waterstofsulfide (H_2S). Dit wordt verwijderd door in de vergister een klein beetje lucht toe te dienen, dat reageert, waardoor het zwavel als vaste stof neerslaat op het digestaat. Daarna wordt het biogas nagereinigd in een actief koolfilter. Als het biogas over langere afstanden in een leidingwerk getransporteerd moet worden, moet het ook nog gedroogd worden. Dit is noodzakelijk om condens in de leiding te voorkomen. Het drogen gebeurt door het gas te koelen. Het systeem functioneert volledig automatisch. In geval van storingen krijgt de eigenaar een melding via de telefoon.

Een vergister bestaat uit de volgende onderdelen:

- Pompen voor de aanvoer van mest en de afvoer van digestaat.
- Een vergistingssilo.
- Randapparatuur als een warmtepomp, koolfilter en koeler.
- Elektra en besturing.

Naast de vergister bevindt zich een overkapping met daarin de warmtepomp, koolfilter en koeler en de schakelkast.

5. Biogashub

Deze installatie maakt deel uit van een groter project: Biogashub Joure. Het idee achter een hub is dat meerdere veehouders een mono-mestvergister plaatsen en dat deze vergisters middels een biogasleiding met elkaar verbonden worden. Het biogas gaat via een biogasleiding naar een bedrijf, die het direct kan inzetten ter vervanging van aardgas.

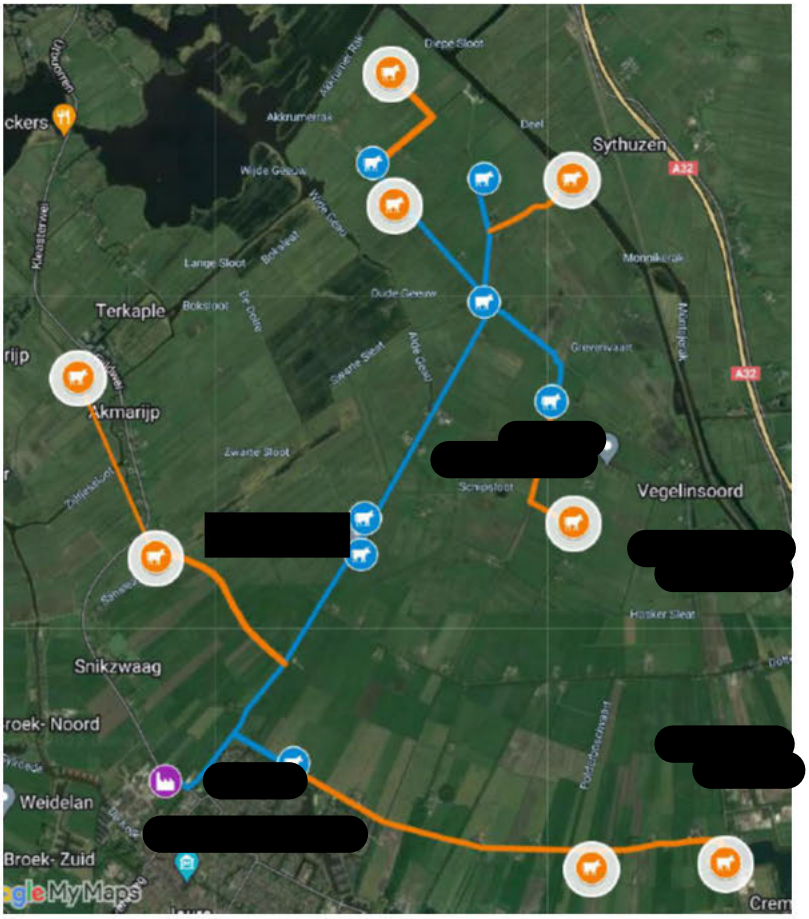

Figuur 3: Potentiële deelnemers aan het biogasnetwerk Joure

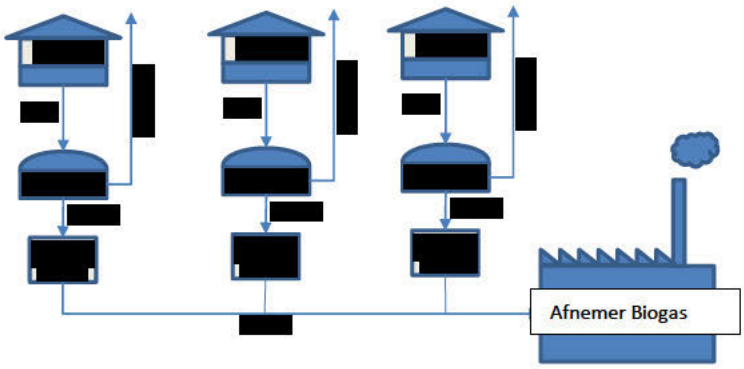

Figuur 4: Principe van de Biogashub

Voor de aanleg van het biogasnetwerk (leidingwerk) wordt een aparte vergunning aangevraagd. Deze wordt aangevraagd door de toekomstige netbeheerder.

6. OBM

Voor het oprichten en uitbreiden van een kleinschalige mestvergisting is een Omgevingsvergunning Beperkte Milieutoets (OBM) nodig [bron: Infomill]. Dit is van toepassing als voldaan wordt aan de volgende eisen:

- Het oprichten van een installatie voor het vergisten van uitsluitend dierlijke mest;
- Met een verwerkingscapaciteit van ten hoogste 25.000 kubieke meter per jaar.
- Het bedrijf mag geen IPPC-installatie zijn. Een IPPC is een industrieel bedrijf dat valt onder de Richtlijn industriële emissies (2010/75/EU).

Het project van [redacted] voldoet aan deze eisen.

De OBM toetst op het veiligheidsrisico van de installatie. Er wordt gelet op de risico-contour en de NTA 9766. In dit hoofdstuk worden de veiligheidsaspecten die van toepassing zijn op de OBM besproken.

6.1 Locatie vergister

De vergister komt binnen het bouwblok te staan. In de figuur hieronder is de voorgestelde locatie weergegeven ten opzichte van de boerderij.

Figuur 5: Locatie vergister

6.2 Risico contour

De risico contour staat omschreven in het Activiteitenbesluit (Artikel 3.129f). Hierin staat aangeven dat de afstand tussen het midden van de gaszak met vergistingsgas en buiten de inrichting gelegen kwetsbare en beperkt kwetsbare objecten (bijvoorbeeld woonbebouwing) 50 m moet bedragen.

Figuur 6: Afstand tot naast gelegen woonbebouwing

In de buurt van de boerderij bevinden zich geen woonlocaties. In figuur 4 is een cirkel getekend met een diameter van 50 meter rondom de vergister. Hierbinnen vallen geen woningen.

6.3 NTA 9766

De vergistingsinstallatie moet gebouwd worden volgens de richtlijnen van de NTA 9766.

Er staat een nieuw voorschrift in de Activiteitenregeling: installaties voor monomestvergisting en vergistingsgasopwerking moeten voldoen aan **NTA 9766**. Dit document bevat veiligheidseisen voor het ontwerp, het beheer en het onderhoud.
Het gaat om zaken zoals een elektronisch monitoringssysteem, ontzwaveling van het gas en het stabiliseren van het digestaat.
De NTA 9766 is in juli 2014 gepubliceerd. Bestel de NTA 9766 bij de NEN.

Figuur 7: Omschr jving NTA 9766 [Bron Infomill]

Dit voorschrift bestaat al sinds 2014 en gesteld kan worden dat alle vergisters volgens deze norm gebouwd worden.

- **Monitoring**: Zowel de gaskwaliteit als het functioneren van de vergister wordt continu op afstand bewaakt. Daarnaast is de vergister onderdeel van een centraal monitoring systeem.
- **Ontzwaveling**: Op twee manieren wordt zwavelwaterstof bestreden. In de eerste plaats in de vergister zelf door ondermaats zuurstof toe te dienen. H_2S reageert dan tot elementair zwavel, dat neerslaat op het digestaat. Daarna vindt er een reiniging plaats in een actief koolfilter.
- **Stabilisatie:** Het digestaat wordt gestabiliseerd na vergisting, door het actief te koelen met behulp van een warmtewisselaar en een warmtepomp.

6.4 Explosieveiligheid bij (mono)mestvergisting / NRP 7910-1

Bij het vergistingsproces worden organische bestanddelen omgezet tot een brandbaar gas (biogas). Dit biogas bestaat voor 50-60 % methaan (CH_4). In een mengverhouding van 5-10% methaan en 90-95% lucht ontstaat een explosief mengsel. Als dit mengsel vervolgens ontstoken wordt, ontploft het.

Of er sprake is van explosiegevaar wordt beoordeeld in de Richtlijn NPR 7910-1. Het criterium voor toepassing van de richtlijn is onder andere de aanwezigheid van meer dan 50 kg aan brandbaar gas voor een installatie in de buitenlucht, en/of 5 kg brandbaar gas voor installaties in een gebouw. Er is in het algemeen meer dan 50 kg biogas aanwezig in de gasopvang van mestvergistingsinstallaties. Aangezien dat overeenkomt met een gasopslag van ongeveer 50 m^3. Vrijwel alle mestvergisters hebben een gasopslag van minimaal deze omvang. In dit geval is de gasopslag 280 m^3. Derhalve is de NPR 7910-1 van toepassing.

Voordat de installatie gebouwd wordt vindt er een risicoanalyse plaats en worden de ATmosphères EXplosibles (ATEX)-zones vastgesteld. Motoren en andere potentiële ontstekingsbronnen worden, voor zover ze binnen de zonering vallen, volgens de richtlijnen van ATEX 114 uitgevoerd.

Bronnen van potentiële gasemissie zijn het overdrukventiel en voor zover aanwezig, watersloten. Daarnaast wordt er een veiligheidszone van 1 m vanaf het aansluitpunt van het dak op de rand aangehouden. Geen van de potentiële bronnen zijn continue bronnen.

De watersloten en het overdrukventiel zijn veiligheidsvoorzieningen, die alleen in werking treden bij bepaalde calamiteiten. De aansluiting tussen het dubbel membraandak en de rand van de vergistersilo is gasdicht. Voor de zekerheid wordt hier toch rekening gehouden met een emissie. Al deze voorzieningen worden regelmatig gecontroleerd op gaslekkages.

Er is voldoende ruimte op en aan de vergister, om motoren buiten de ATEX-zone te houden.

7. CONCLUSIES

Het project voldoet aan alle eisen en voorwaarden die worden gesteld aan de OBM

Notitie nummer:	**LB 22.09 C002 n**	Datum:	15-08-2022
Titel:	[redacted]		
	Aanvulling afwijking bestemmingsplan		
Auteur:	[redacted]		
Ontvangers:	[redacted], De Fryske Marren.		
Status:	Vertrouwelijk		

Inleiding

Voor het project Biogashub Joure heeft de maatschap[redacted]een melding aangevraagd voor het plaatsen van een mono-mestvergister. Voor de beoordeling met betrekking tot de afwijking op het bestemmingsplan, zijn er een aantal vragen gekomen. Deze worden in dit document beantwoord.

Bedrijfsgegevens

Inrichtingshouder en correspondentieadres

Statutaire naam	[redacted]
Adres:	Graverij 5
Postcode en plaats:	8541 AA Akmarijp
Contactpersoon:	[redacted]
Telefoon:	
Mobiel nummer:	
Mailadres:	

Vestigingsadres bedrijf

Handelsnaam:	[redacted]
Adres:	Graverij 5
Postcode en plaats	8541 AA Akmarijp
Kadastrale ligging:	[redacted]
Vestigingsnummer:	
Kamer van Koophandel nummer:	

Afwijkingen bestemmingsplan

In het bestemmingsplan zijn de volgende voorwaarden opgenomen:

- Van bedrijfseigen activiteit in het kader van mestvergisting wordt gesproken indien het opgewekt vermogen en de inkomsten van energieopwekking de schaal en inkomsten van de agrarische bedrijfsactiviteiten niet overstijgen;
- Ten hoogste één vergistings-, vergassings- of verbrandingsinstallatie per agrarisch bedrijf is toegestaan;
- Het verzoek om verlening van de omgevingsvergunning gepaard gaat met een voorstel tot landschappelijke inpassing van de installatie; het gebruik van de bebouwing is uitsluitend toegestaan indien de landschappelijke inpassing is uitgevoerd en instandgehouden conform het landschappelijk inpassingsplan;
- De installatie uit oogpunt van milieubelasting, infrastructuur en verkeersbelasting ter plaatse aanvaardbaar wordt geacht.

Toelichting op het bestemmingsplan m.b.t. mestvergisting

Vermogen en inkomsten mono-mestvergisting en relatie tot het eigen bedrijf
Er is voor deze maatschap een voorlopige business case gemaakt de totale investeringskosten bedragen [redacted]. De omzet van de vergister ligt rond de [redacted] per jaar. Dat is minder dan die van een melkveebedrijf van deze omvang.

Eén vergister per bedrijf: Er wordt op deze locatie één vergister geplaatst.

Landschappelijke inpassing
De vergister met besturingscontainer worden binnen het bouwblok geplaatst en bevinden zich op het erf naast de stallen. Het geheel zal landschappelijk worden ingepast.

De vergister zelf bestaat uit een zwarte silo en een flexibel membraan dak van gebroken wit.

Milieubelasting

- Verkeersbewegingen: deze zullen niet toe- of afnemen, omdat er alleen bedrijfseigen mest wordt vergist. Doordat er de mest vergist wordt, zal het totale volume iets afnemen van 2.500 m^3 mest naar 2.400 m^3 digestaat.
- Methaanemissies: Deze zullen volgens het rapport van de WUR met 75% afnemen, omdat er verse mest vergist wordt.

Toelichting op het bestemmingsplan m.b.t. mestvergisting (zie tekening)
Oppervlakte < 750 m^2 en inhoud mestsilo's < 2.500 m^3: De silo heeft een diameter van 10 m en een hoogte van 4 m. De oppervlakte is dus 78 m^2 en de inhoud 314 m^3. Er bevindt zich op deze locatie geen andere mestsilo. De totale inhoud van de mestopslag in silo's blijft dus ruim onder de 2.500 [redacted]

Bouwhoogte < 5 m (exclusief dakbedekking): De silo is 4 m hoog.

Toelichting afmetingen zeecontainer
De besturingsinstallatie, de warmtepomp en de biogasbehandeling (koeling en actief koolfilter) bevinden zich in een standaard zeecontainer. Deze heeft de volgende afmetingen:

- 5,9 x 2,4 x 2,4 m.

Deze container wordt verdiept aangelegd, zodat deze zich beneden 2 m boven maaiveld bevindt.

De container bevindt zich naast de vergister (zie tekening).

[redacted]

Tekening vergister

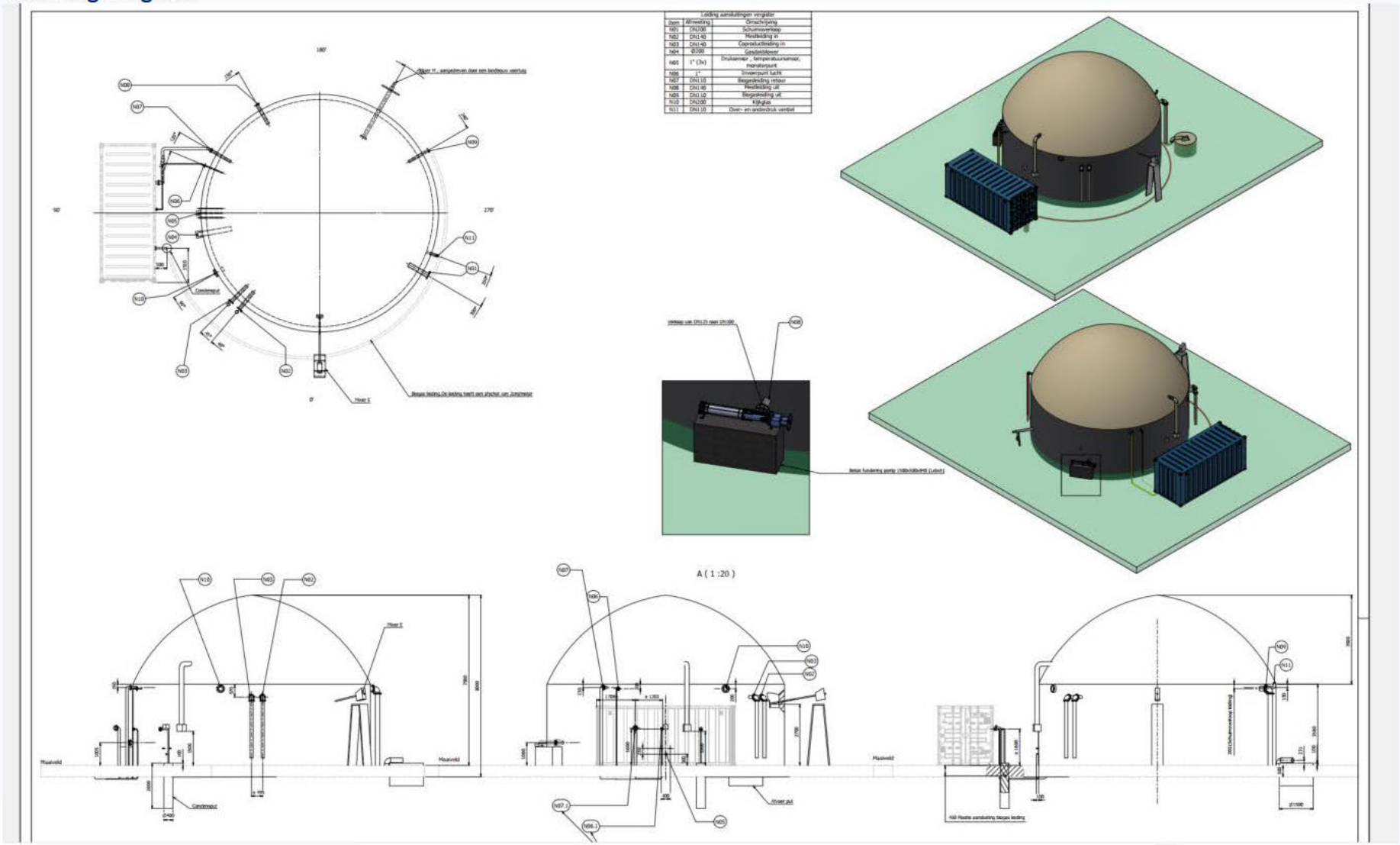

N		m

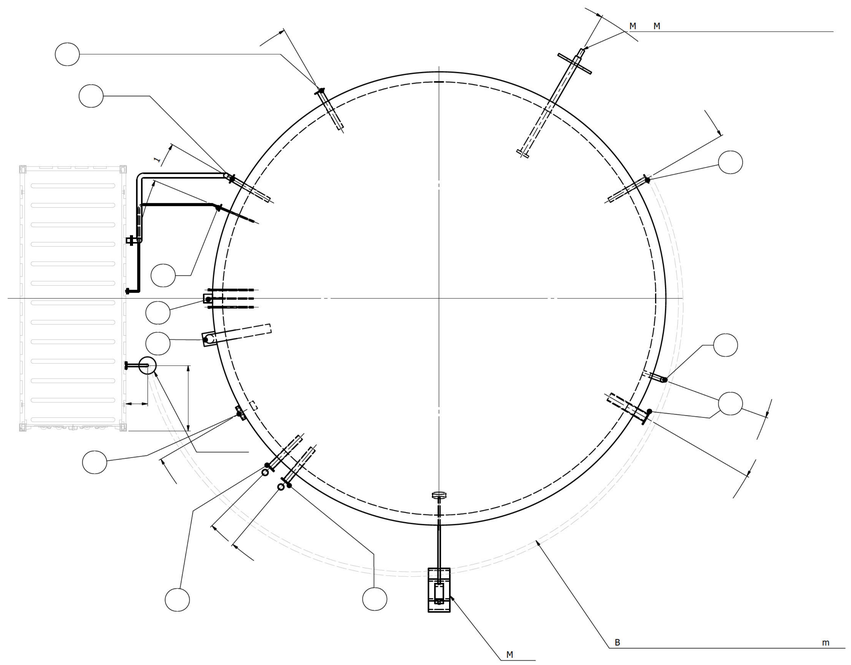

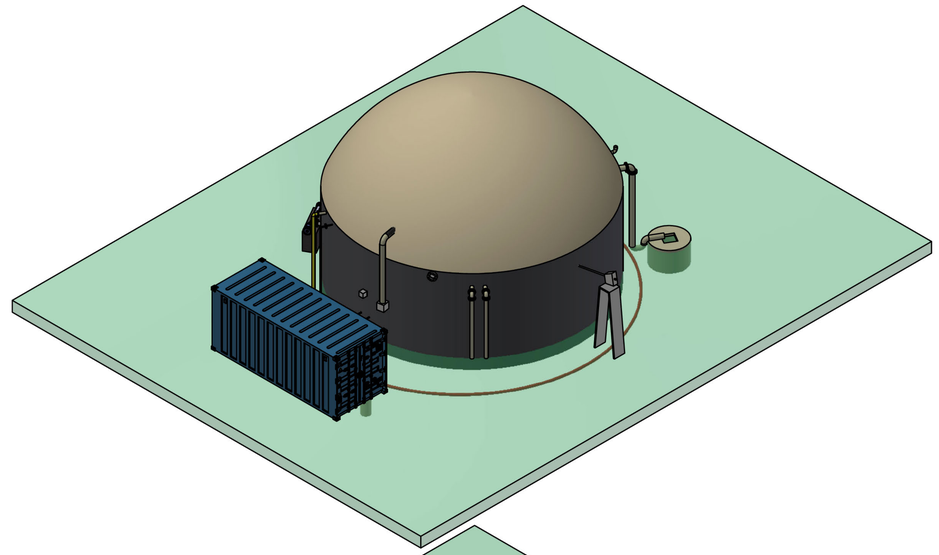

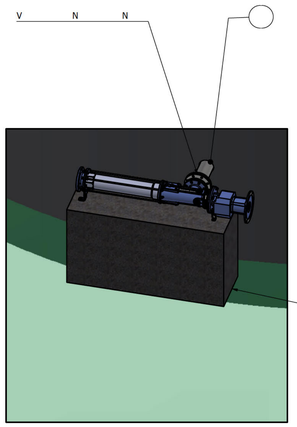

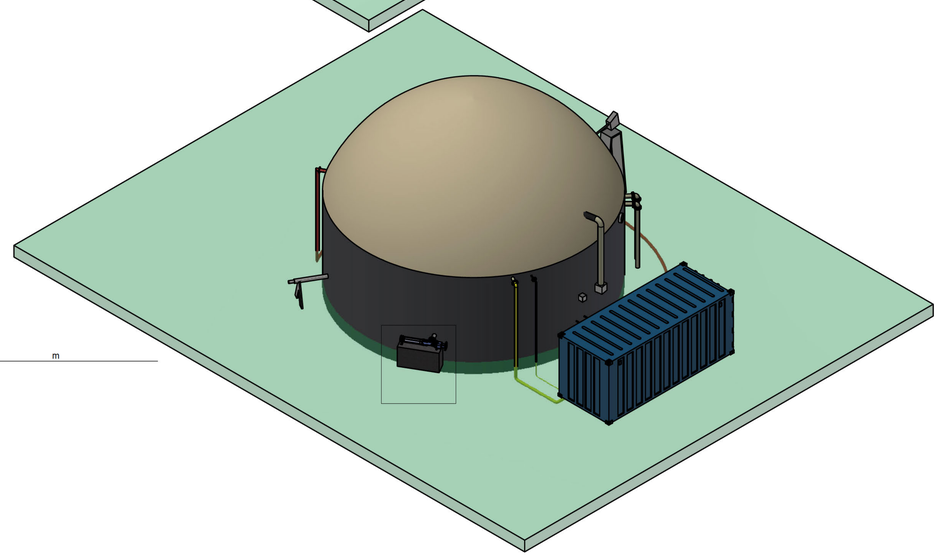

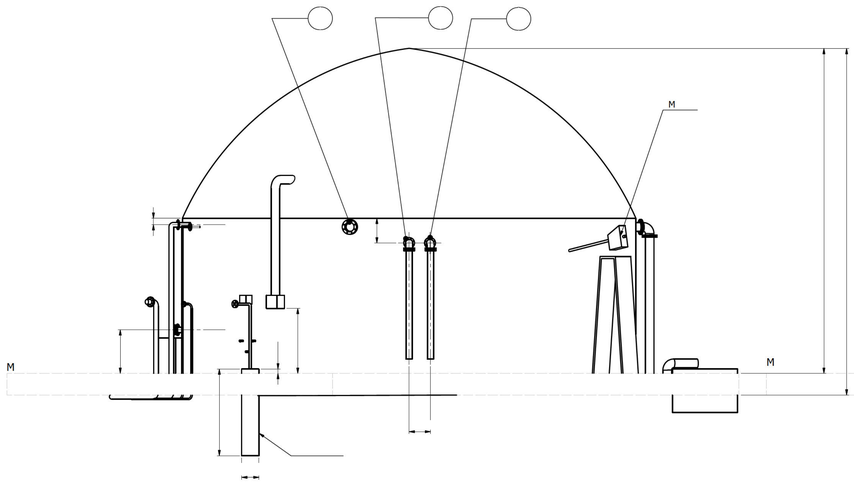

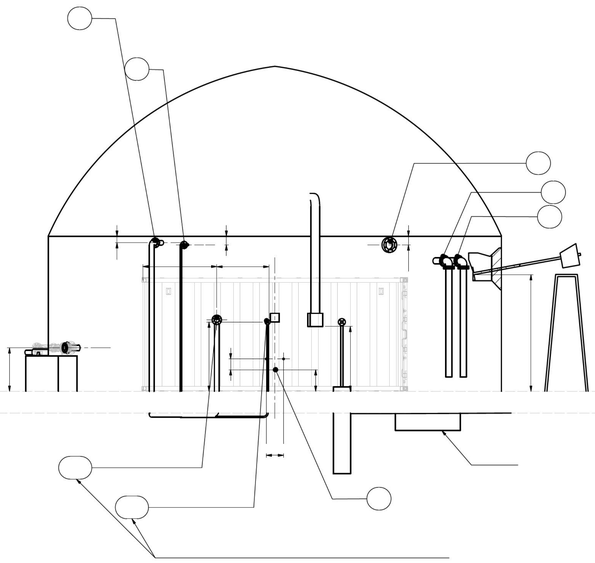

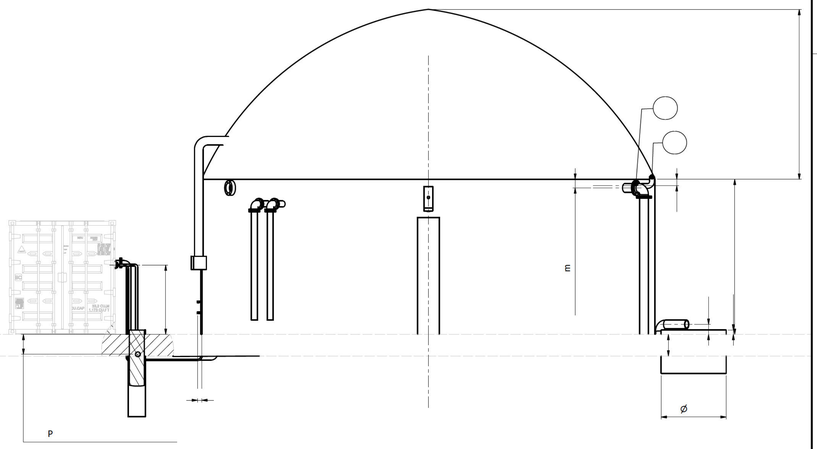

FUMO
Omgevingsdienst Fryslân

Postadres
Postbus 3347
8901 DH Leeuwarden

Bezoekadres
J.W. de Visserwei 10
9001 ZE Grou

(0566) 750 300
www.fumo.nl
info@fumo.nl

Gemeente De Fryske Marren
T.a.v. de heer [redacted]
Postbus 101
8501 AC Joure

Grou, 22 augustus 2022

Kenmerk : 2022-FUMO-0066751 / 2022-FUMO-0066750
Afdeling : Vergunningverlening en Specialistisch Advies
Behandeld door : [redacted]
Uw kenmerk : olo 7095153 / Ah2a109juo

Betreft : Advies OBM en melding Activiteitenbesluit Leffertstra Pleats te Akmarijp

Geachte heer [redacted]

Onlangs heeft u ons om een milieuadvies gevraagd met betrekking tot een aanvraag voor een omgevingsvergunning beperkte milieutoets (OBM).
De aanvraag is van Leffertstra Pleats en betreft het veranderen van de inrichting gelegen aan Graverij 5 te Akmarijp. De verandering ziet op de oprichting van een installatie voor het vergisten van uitsluitend dierlijke mest met een verwerkingscapaciteit van ten hoogste 25.000 kubieke meter per jaar. Voor deze aanvraag wordt de reguliere procedure gevolgd.

Wij adviseren u de omgevingsvergunning beperkte milieutoets te verlenen en de in de bijlage opgenomen overwegingen in de beschikking op te nemen.

Gelijktijdig met de aanvraag om de omgevingsvergunning is een melding ingediend in het kader van het Activiteitenbesluit milieubeheer. De beoordeling van de melding is in de overwegingen meegenomen.

U dient daarbij nog wel de geel gearceerde velden in te vullen.

Voor informatie kunt u contact opnemen met mevr [redacted] van de FUMO, telefoonnummer [redacted].

Hoogachtend,

[redacted]
Afdelingshoofd Vergunningverlening en
Specialistisch Advies

Bijlage(n) Advies OBM en melding Activiteitenbesluit

BESLUIT

ONDERWERP

Dit besluit heeft betrekking op een aanvraag om een omgevingsvergunning beperkte milieutoets (OBM) ingediend op 1 juli 2022 door Maatschap P. & F.S. Leffertstra (verder: Leffertstra Pleats) voor het veranderen van de inrichting gelegen aan Graverij 5 te Akmarijp.
De aanvraag ziet op de monovergisting van drijfmest.

BESLUIT

Wij besluiten, gezien de overwegingen die zijn opgenomen in deze vergunning en gelet op de Wet algemene bepalingen omgevingsrecht en de daarop betrekking hebbende uitvoeringsbesluiten en –regelingen:

- aan Leffertstra Pleats, de omgevingsvergunning beperkte milieutoets te verlenen;
- dat de volgende delen van de aanvraag onderdeel uit te laten maken van deze vergunning:
  - Aanvraagformulier van 1 juli 2022;
  - Bijlage 3 bij de AIM en OBM realisatie mono-mestvergister, van 6 juli 2022, project 22.09n, opgesteld door CCS Energie-advies B.V;
  - Melding Activiteitenbesluit van 29 juni 2022, kenmerk Ah2a109juoi;
  - Aanvulling afwijking bestemmingsplan, van 15 augustus 2022, notitienummer LB 22.09C002n.

ONDERTEKENING EN VERZENDING

Burgemeester en Wethouders van <gemeente>,

< Bevoegd gezag zelf bepalen>

RECHTSBESCHERMING EN INWERKINGTREDING

De bekendmaking van deze beschikking gebeurt door <wijze van bekendmaking>. De dag na de bekendmaking treedt de beschikking in werking. Binnen zes weken na de bekendmaking kunnen zowel u als belanghebbenden bezwaar maken bij <naam en adres instantie>. Het indienen van een bezwaarschrift stelt de werking van de beschikking niet uit. Als u of belanghebbenden niet willen dat de beschikking in werking is in afwachting van de bezwaarprocedure, kan een verzoek om een voorlopige voorziening worden gedaan bij de <naam en adres instantie>.

1. PROCEDURELE OVERWEGINGEN

1.1. Gegevens aanvraag

Op 1 juli 2022 is een aanvraag om een omgevingsvergunning beperkte milieutoets (OBM) ontvangen van Leffertstra Pleats. De aanvraag heeft betrekking op de inrichting gelegen aan Graverij 5 te Akmarijp. De aanvraag is geregistreerd onder olo-nummer 7095153.

De aanvrager vraagt toestemming voor een activiteit die behoort tot een bij de algemene maatregel van bestuur aangewezen categorie ‘activiteiten die van invloed kunnen zijn op de fysieke leefomgeving’, als bedoeld in artikel 2.1, lid 1, onder i van de Wet algemene bepalingen omgevingsrecht (Wabo), gelezen in samenhang met artikel 2.2a, lid 8 van het Besluit omgevingsrecht (Bor) voor zover deze activiteit plaatsvindt binnen een inrichting als bedoeld in artikel 1.1, lid 3 van de Wet milieubeheer.

Concreet gaat het hier om de oprichting van een installatie voor het vergisten van uitsluitend dierlijke mest met een verwerkingscapaciteit van ten hoogste 25.000 kubieke meter per jaar (kleinschalige monovergisting) waarvoor een OBM-plicht voor het aspect externe veiligheid geldt.

1.2. Bevoegd gezag

Wij zijn bevoegd gezag om te beslissen op de aanvraag om een omgevingsvergunning. Dit volgt uit artikel 2.4, eerste lid van de Wabo.

1.3. Volledigheid van de aanvraag

Wij zijn van oordeel dat de aanvraag voldoende informatie bevat voor een goede beoordeling van de gevolgen van de activiteit op de fysieke leefomgeving. De aanvraag is dan ook in behandeling genomen.

1.4. Procedure

Voor de voorbereiding van de beschikking is de reguliere voorbereidingsprocedure als bedoeld in titel 4.1 van de Algemene wet bestuursrecht (Awb) en paragraaf 3.2 van de Wabo gevolgd.

2. OVERWEGINGEN MILIEU

2.1. Projectbeschrijving

Het project waarvoor vergunning wordt gevraagd is als volgt te omschrijven:
- Het plaatsen en exploiteren van een mono-vergistingsinstallatie (vergisting van uitsluitend dierlijke mest met een jaarlijkse verwerkingscapaciteit van 2.500 ton bedrijfseigen rundveemest). Binnen de inrichting vindt geen biogasopwaardering plaats.

Het aantal dieren en de stalsystemen blijven ten opzichte van de vergunde situatie ongewijzigd.

2.2. Bestaande rechten

Voor de onderhavige inrichting is op 8 juni 2020 een melding op grond van het Activiteitenbesluit gedaan voor het veranderen van de inrichting. Hierin worden de volgende aantallen dieren gemeld: 140 melkkoeien en 8 stuks vrouwelijk jongvee.

Let op! In de bijlage bij de aanvraag staat vermeld dat er 90 melkkoeien worden gehouden.

2.3. Activiteitenbesluit milieubeheer

De onderhavige inrichting wordt aangemerkt als een inrichting type B als bedoeld in artikel 1.2 van het Activiteitenbesluit. Voor een inrichting type B geldt een meldingsplicht indien de inrichting wordt opgericht, veranderd of de werking van de inrichting wordt veranderd. De inrichting dient voorts aan de voorschriften uit het Activiteitenbesluit en de bijbehorende ministeriële regeling te voldoen.

Op 29 juni 2022 is een melding ingediend in het kader van het Activiteitenbesluit (kenmerk Ah2a109juoi).
Deze melding heeft betrekking op:
- Het realiseren van een mono-vergistingsinstallatie.

De melding voldoet aan de indieningsvereisten van het Activiteitenbesluit. Op grond van de inhoud van de melding zijn wij van mening dat met de gemelde activiteit kan worden voldaan aan de voorschriften van het Activiteitenbesluit en de Activiteitenregeling.
Deze melding maakt integraal deel uit de vergunningaanvraag.

De voorschriften voor het kleinschalig vergisten van uitsluitend dierlijke meststoffen staan in paragraaf 3.5.10 ‘Kleinschalig vergisten van uitsluitend dierlijke meststoffen’ van het Activiteitenbesluit en in paragraaf 3.5.8 ‘Kleinschalig vergisten van uitsluitend dierlijke meststoffen’ van de Activiteitenregeling. Voor de opslag van de met het proces vrijkomende (stabiel) restproduct gelden de voorschriften uit de paragrafen 3.4.5 ‘Opslaan van agrarische bedrijfsstoffen’ en 3.4.6 ‘Opslaan van drijfmest en digestaat’.

3. INHOUDELIJKE OVERWEGINGEN MILIEU

Voor een aantal activiteiten uit het Activiteitenbesluit hebben bedrijven toestemming van het bevoegd gezag nodig voordat met de activiteiten mag worden gestart. Deze “toestemming vooraf” wordt omgevingsvergunning beperkte milieutoets (OBM) genoemd.
Het doel van de OBM is dat het bevoegd gezag vooraf instemt met het van start gaan van een specifieke activiteit op een specifieke locatie. De OBM bestaat uit een toestemming of een weigering. Op grond van artikel 5.13a van het Bor mogen aan de OBM geen voorschriften worden verbonden. De van toepassing zijnde voorschriften vloeien voort uit het Activiteitenbesluit.

Voor het oprichten van een monovergister is een OBM voor het aspect externe veiligheid nodig. Het bevoegd gezag moet in dit geval een lokale toets uitvoeren om te beoordelen of deze activiteit om reden als veiligheidsrisico ingepast kan worden in de lokale situatie. De OBM wordt geweigerd (artikel 5.13b lid 11 van het Bor) als de activiteit een te groot veiligheidsrisico leidt. Hierbij worden in ieder geval betrokken:

- de ligging van de risicocontour;
- de invloed van risicovolle activiteiten in de omgeving op de installatie, en
- de kans op gevolgen van incidenten bij de installatie en de mogelijke gevolgen daarvan voor de leefomgeving.

Wij hebben de aangevraagde activiteit aan dit kader getoetst. Daarover merken wij het volgende op.

1. De ligging van de risicocontour

Binnen de inrichting wordt door de vergisting van (rundvee)mest biogas gevormd. Het vergistingsgas (biogas) wordt opgevangen in een gas(opslag)zak die zich boven de mestvergister bevindt.
De gaszak heeft een inhoud van circa 120 m^3.

Op grond van artikel 3.129f van het Activiteitenbesluit dient een veiligheidsafstand van 50 meter, gerekend vanaf het midden van de gaszak tot een kwetsbare of beperkt kwetsbare objecten, te worden aangehouden. Binnen een zone van 50 meter rondom de gaszak is geen object als zodanig aangemerkt.

Het bevoegd gezag is verplicht relevante gegevens van risicovolle inrichtingen in te voeren in het Register risicosituaties gevaarlijke stoffen (hierna: het Risicoregister). Er is een registratieplicht voor risicovolle situaties op grond van artikel 12.12 van de Wet milieubeheer, nader uitgewerkt in het Registratiebesluit externe veiligheid. Tevens is er een dergelijke verplichting op grond van artikel 45 van de Wet veiligheidsregio’s, nader uitgewerkt in de (Ministeriële) Regeling provinciale risicokaart. Om te bepalen wanneer een inrichting Risicokaart-relevant is, wordt gebruik gemaakt van de Leidraad Risico Inventarisatie-deel Gevaarlijke Stoffen (LRI-GS) en de daarin opgenomen drempelwaardentabel. De drempelwaarden geven aan wanneer een Stationaire Risicosituatie met gevaarlijke stoffen een zodanig 'Verhoogd Gevaar' heeft dat deze dient te worden gepresenteerd op de publieke Risicokaart.

De in de inrichting aanwezige biogasopslag (gaszak) heeft een inhoud die groter is dan de drempelwaarde “Risicokaart-relevant voor categorie N8 – Overige gevaarlijke gassen (> 20.000 liter)”. Hiermee is deze opslag Risicokaart-relevant en dient in het Risicoregister te worden opgenomen.

Hieronder is de risicocontour weergegeven zoals wij op de Risicokaart hebben gepubliceerd.

Fig. Risicocontour conform BKL-BAL-AB (50 m)

Hieruit blijkt dat de contour gedeeltelijk buiten de inrichtingsgrens is gelegen. Daar waar deze contour deels over de inrichtingsgrens reikt, is de bestemming agrarisch of groen. Binnen dit gedeelte van de contour liggen geen kwetsbare of beperkt kwetsbare objecten en deze worden conform het bestemmingsplan ook niet mogelijk gemaakt.
Geconcludeerd kan worden dat de biogasopslag en de daarmee gepaarde risicocontour geen belemmering vormt voor het verlenen van deze vergunning.

2. De invloed van risicovolle activiteiten in de omgeving op de installatie

Binnen de onderhavige inrichting vinden slechts activiteiten ten behoeve van de melkveehouderij plaats. Bij naleving van hier van toepassing zijnde voorschriften uit het Activiteitenbesluit zijn er geen negatieve en/of significante effecten van deze activiteiten op de biogasinstallatie te verwachten.

Daarnaast zijn in de directe omgeving van de inrichting geen bedrijven gevestigd waar risicovolle activiteiten plaatsvinden. De dichtstbij gelegen inrichting betreft de veehouderij aan Fjildwei 2 te Akmarijp gelegen op een afstand van circa 700 meter vanaf het midden van de gaszak.

Gezien de afstand van inrichtingen en risicovolle activiteiten in de omgeving tot de vergistingsinstallatie is het niet aannemelijk dat onaanvaardbare gevolgen voor de leefomgeving zich zullen voordoen.

3. De kans op gevolgen van incidenten bij de installatie en de mogelijke gevolgen daarvan voor de leefomgeving.

Aan het vergisten van dierlijke meststoffen zijn risico's verbonden. Het vergistingsgas (biogas) dat hierbij wordt geproduceerd is een licht ontvlambaar gasmengsel, waardoor een (explosieve) verbranding kan voorkomen. Incidenten en ongevallen bij een vergistingsinstallatie kunnen leiden tot gevaarlijke situaties dicht bij de installatie (arbeidsveiligheid) en/of tot overlast bij omwonenden.

De onderhavige vergistingsinstallatie bevindt zich op een afstand van meer dan 100 meter tot woningen van derden en andere kwetsbare objecten. Op de inrichting zelf zijn ook geen voorzieningen getroffen voor overnachtingen voor derden. Gezien de locatiekeuze kunnen wij concluderen dat de risico's voor de omgeving beperkt zijn.

De risico's op de korte afstand van de installatie (arbeidsveiligheid) zijn hier vooral van belang. De vergistingsinstallatie moet voldoen aan NTA 9766. Dit document bevat veiligheidseisen voor het ontwerp, het beheer en het onderhoud. Het gaat om aspecten zoals een elektronisch monitoringssysteem, ontzwaveling van het gas en het stabiliseren van het digestaat.

Tevens is op de installatie ATEX 137 van toepassing. Op grond hiervan is een bedrijf verplicht een explosieveiligheidsdocument op te stellen om tot een explosieveilige werkomgeving te komen. Wanneer werknemers veilig kunnen werken in de directe nabijheid van de installatie is daarmee tevens de veiligheid buiten de inrichting voldoende geborgd.

Het voorkomen van een (explosieve) verbanding en het beperken van eventuele gevolgen van een calamiteit is voldoende ondervangen door de voorschriften uit het Activiteitenbesluit en de Activiteitenregeling waaraan de vergistingsinstallatie moet voldoen.

4. CONCLUSIE

Vanuit het toetsingskader dat betrekking heeft op een OBM, zijn er ten aanzien van de aangevraagde activiteit geen redenen om de omgevingsvergunning te weigeren.

De Fryske Marren
Postbus 101, 8500 AC Joure
Herema State 1, 8501 AA Joure
t 14 05 14
e info@defryskemarren.nl
i www.defryskemarren.nl

[redacted]
De Traen 6
8467 SR Vegelinsoord

Joure, 23 augustus 2022
Verzonden: 23 augustus 2022

Ons kenmerk : OV 20220454/7094569
Uw kenmerk : 22.09k
In behandeling bij : [redacted]
Bijlage(n) : in document aangegeven

Onderwerp: verlening omgevingsvergunning

Beste heer[redacted],

U heeft vergunning aangevraagd voor het bouwen van een mono-mestvergister op de locatie De Traen 6 te Vegelinsoord. Deze aanvraag hebben wij ontvangen op 1 juli 2022.

Verlening vergunning
Wij hebben besloten de vergunning te verlenen. Het gaat om de volgende in de Wet algemene bepalingen omgevingsrecht (Wabo) omschreven activiteit(en):
- afwijken bestemmingsplan (binnenplans)
- OBM beperkte milieutoets

Dit besluit is genomen op basis van de artikelen 2.1 en 2.2 en paragraaf 2.3 van de Wabo.

Aan deze vergunning zijn voorschriften verbonden. Bij de uitvoering van het project moet hieraan worden voldaan.

De volgende documenten maken deel uit van dit besluit:
- 7094569_1656660546150_publiceerbareaanvraag.pdf
- 7094569_1656660454265_obm[redacted]pdf (m.u.v. de vermelde dieraantallen)
- 7094569_1660904712927_1590-22009-001_vergister_d10.pdf
- 7094569_1660904780506_lb_22.09_not_c_002k_toelichting_bestemmingsplan_[redacted].pdf

Beoordeling
Bij de besluitvorming is de reguliere voorbereidingsprocedure toegepast. Deze procedure staat beschreven in paragraaf 3.2 van de Wabo.

De beslistermijn is vanaf 21 juli 2022 met 2 weken opgeschort omdat er nog aanvullende/aangepaste gegevens ingediend moesten worden, overeenkomstig artikel 4:15 van de Algemene wet bestuursrecht (Awb). De gegevens zijn ontvangen op 19 augustus 2022.

Handelen in strijd met regels ruimtelijke ordening
Het plan is in strijd met het bestemmingsplan. Het plan voldoet niet aan artikel 3, “agrarisch” van het ter plaatse geldende bestemmingsplan Buitengebied Noord - 2017. Op grond van artikel 3.5.2 onder c is het gebruik van gronden en bouwwerken ten behoeve van mestvergisting strijdig.

Op grond van artikel 2.12, lid 1, onder a, sub 1 Wabo en artikel 3.6.5, van het bestemmingsplan kan hiervan worden afgeweken, voor zover:

a. deze ten dienste staan van of verband houden met de bedrijfseigen agrarische activiteiten;
b. ten hoogste één vergistings-, vergassings- of verbrandingsinstallatie per agrarisch bedrijf is toegestaan;
c. deze activiteiten ondergeschikt zijn aan de agrarische bedrijfsvoering;
d. het verzoek om verlening van de omgevingsvergunning gepaard gaat met een voorstel tot landschappelijke inpassing van de installatie; het gebruik van de bebouwing is uitsluitend toegestaan indien de landschappelijke inpassing is uitgevoerd en instandgehouden conform het landschappelijk inpassingsplan;
e. de installatie uit oogpunt van milieubelasting, infrastructuur en verkeersbelasting ter plaatse aanvaardbaar wordt geacht

Uit de toelichting van de aanvraag blijkt dat hieraan voldaan wordt. De mono-mestvergister wordt geplaatst binnen het bouwvlak. Het perceel ligt in het buitengebied van onze gemeente. Er zijn geen directe buren, waardoor er geen strijd is met het de woonsituatie en de gebruiksmogelijkheden van aangrenzende gronden. Gelet op de plaatsing van de mestvergister in het achtererfgebied en te midden van de bestaande bebouwing in combinatie met de weidse omgeving wordt er geen afbreuk gedaan aan het straat- en bebouwingsbeeld, de landschappelijke en natuurlijke waarden. Een specifiek inpassingsplan is dan ook niet noodzakelijk. De plaatsing van de mono-mestvergister zorgt niet voor aantrekkende verkeersbewegingen, aangezien het enkel gaat om bedrijfseigen mestvergisting. Er wordt dan ook geen afbreuk gedaan aan de verkeersveiligheid en sociale veiligheid.

Het plan wordt vanuit ruimtelijk en planologisch oogpunt acceptabel bevonden en is niet in strijd met een goede ruimtelijke ordening.

Veranderen van een inrichting – OBM
Voor een aantal activiteiten uit het Activiteitenbesluit hebben bedrijven toestemming van het bevoegd gezag nodig voordat met de activiteiten mag worden gestart. Deze “toestemming vooraf” wordt omgevingsvergunning beperkte milieutoets (OBM) genoemd.

Het doel van de OBM is dat het bevoegd gezag vooraf instemt met het van start gaan van een specifieke activiteit op een specifieke locatie. De OBM bestaat uit een toestemming of een weigering. Op grond van artikel 5.13a van het Bor mogen aan de OBM geen voorschriften worden verbonden.
De van toepassing zijnde voorschriften vloeien voort uit het Activiteitenbesluit.

Voor het oprichten van een monovergister is een OBM voor het aspect externe veiligheid nodig. Het bevoegd gezag moet in dit geval een lokale toets uitvoeren om te beoordelen of deze activiteit om reden als veiligheidsrisico ingepast kan worden in de lokale situatie. De OBM wordt geweigerd (artikel 5.13b lid 11 van het Bor) als de activiteit een te groot veiligheidsrisico leidt. Hierbij worden in ieder geval betrokken:

- de ligging van de risicocontour;
- de invloed van risicovolle activiteiten in de omgeving op de installatie, en

- de kans op gevolgen van incidenten bij de installatie en de mogelijke gevolgen daarvan voor de leefomgeving.

Wij hebben de aangevraagde activiteit aan dit kader getoetst. In de bijlage “Beoordeling aangevraagde activiteit milieu (OBM)” lichten wij dit nader toe. Vanuit het toetsingskader dat betrekking heeft op de aangevraagde verandering van de inrichting kan worden geconcludeerd, dat de omgevingsvergunning verleend kan worden.

Inwerkingtreding
Dit besluit treedt in werking met ingang van de dag nadat de vergunning aan u is verzonden.

Nadere informatie
Lees ook de bijlage ‘Overige informatie’. Hierin staat onder meer welke kosten aan deze vergunning verbonden zijn.

Heeft u nog vragen, dan kunt u contact opnemen met de behandelend ambtenaar via telefoonnummer 14 05 14 of e-mail info@defryskemarren.nl.

Met vriendelijke groet,

namens burgemeester en wethouders van De Fryske Marren,

[redacted]

23 08 2022
medewerker cluster vergunningen

Beoordeling aangevraagde activiteit milieu (OBM)
behorende bij omgevingsvergunning OV 20220454/7094569

1. PROCEDURELE OVERWEGINGEN

1.1. Gegevens aanvraag
Op 1 juli 2022 is een aanvraag om een omgevingsvergunning beperkte milieutoets (OBM) ontvangen van [redacted] De aanvraag heeft betrekking op de inrichting gelegen aan De Traen 6 te Vegelinsoord. De aanvraag is geregistreerd onder olo-nummer 7094569.

De aanvrager vraagt toestemming voor een activiteit die behoort tot een bij de algemene maatregel van bestuur aangewezen categorie 'activiteiten die van invloed kunnen zijn op de fysieke leefomgeving', als bedoeld in artikel 2.1, lid 1, onder i van de Wet algemene bepalingen omgevingsrecht (Wabo), gelezen in samenhang met artikel 2.2a, lid 8 van het Besluit omgevingsrecht (Bor) voor zover deze activiteit plaatsvindt binnen een inrichting als bedoeld in artikel 1.1, lid 3 van de Wet milieubeheer.

Concreet gaat het hier om de oprichting van een installatie voor het vergisten van uitsluitend dierlijke mest met een verwerkingscapaciteit van ten hoogste 25.000 kubieke meter per jaar (kleinschalige monovergisting) waarvoor een OBM-plicht voor het aspect externe veiligheid geldt.

1.2. Bevoegd gezag
Wij zijn bevoegd gezag om te beslissen op de aanvraag om een omgevingsvergunning. Dit volgt uit artikel 2.4, eerste lid van de Wabo.

1.3. Volledigheid van de aanvraag
Wij zijn van oordeel dat de aanvraag voldoende informatie bevat voor een goede beoordeling van de gevolgen van de activiteit op de fysieke leefomgeving. De aanvraag is dan ook in behandeling genomen.

2. OVERWEGINGEN MILIEU

2.1. Projectbeschrijving
Het project waarvoor vergunning wordt gevraagd is als volgt te omschrijven:
- Het plaatsen en exploiteren van een mono-vergistingsinstallatie (vergisting van uitsluitend dierlijke mest met een jaarlijkse verwerkingscapaciteit van 2.800 ton bedrijfseigen rundveemest).
  Binnen de inrichting vindt geen biogasopwaardering plaats.

Het aantal dieren en de stalsystemen blijven ten opzichte van de vergunde situatie ongewijzigd.

2.2. Bestaande rechten
Voor de onderhavige inrichting is op 7 februari 2012 een melding op grond van het Besluit landbouw milieubeheer (thans: Activiteitenbesluit) gedaan voor het veranderen van de inrichting. Hierin worden de volgende aantallen dieren gemeld: 149 melkkoeien, 101 stuks vrouwelijk jongvee, 3 volwassen paarden en 1 pony.

2.3. Activiteitenbesluit milieubeheer
De onderhavige inrichting wordt aangemerkt als een inrichting type B als bedoeld in artikel 1.2 van het Activiteitenbesluit. Voor een inrichting type B geldt een meldingsplicht indien de inrichting wordt opgericht, veranderd of de werking van de inrichting wordt veranderd. De inrichting dient voorts aan de voorschriften uit het Activiteitenbesluit en de bijbehorende ministeriële regeling te voldoen.

Op 29 juni 2022 is een melding ingediend in het kader van het Activiteitenbesluit (kenmerk Ah28otnbf2q). Deze melding heeft betrekking op:

- Het realiseren van een mono-vergistingsinstallatie.

De melding voldoet aan de indieningsvereisten van het Activiteitenbesluit. Op grond van de inhoud van de melding zijn wij van mening dat met de gemelde activiteit kan worden voldaan aan de voorschriften van het Activiteitenbesluit en de Activiteitenregeling.
Deze melding maakt integraal deel uit de vergunningaanvraag.

De voorschriften voor het kleinschalig vergisten van uitsluitend dierlijke meststoffen staan in paragraaf 3.5.10 'Kleinschalig vergisten van uitsluitend dierlijke meststoffen' van het Activiteitenbesluit en in paragraaf 3.5.8 'Kleinschalig vergisten van uitsluitend dierlijke meststoffen' van de Activiteitenregeling. Voor de opslag van de met het proces vrijkomende (stabiel) restproduct gelden de voorschriften uit de paragrafen 3.4.5 'Opslaan van agrarische bedrijfsstoffen' en 3.4.6 'Opslaan van drijfmest en digestaat'.

3. INHOUDELIJKE OVERWEGINGEN MILIEU

Voor een aantal activiteiten uit het Activiteitenbesluit hebben bedrijven toestemming van het bevoegd gezag nodig voordat met de activiteiten mag worden gestart. Deze "toestemming vooraf" wordt omgevingsvergunning beperkte milieutoets (OBM) genoemd.

Het doel van de OBM is dat het bevoegd gezag vooraf instemt met het van start gaan van een specifieke activiteit op een specifieke locatie. De OBM bestaat uit een toestemming of een weigering. Op grond van artikel 5.13a van het Bor mogen aan de OBM geen voorschriften worden verbonden.
De van toepassing zijnde voorschriften vloeien voort uit het Activiteitenbesluit.

Voor het oprichten van een monovergister is een OBM voor het aspect externe veiligheid nodig. Het bevoegd gezag moet in dit geval een lokale toets uitvoeren om te beoordelen of deze activiteit om reden als veiligheidsrisico ingepast kan worden in de lokale situatie. De OBM wordt geweigerd (artikel 5.13b lid 11 van het Bor) als de activiteit een te groot veiligheidsrisico leidt. Hierbij worden in ieder geval betrokken:

- de ligging van de risicocontour;
- de invloed van risicovolle activiteiten in de omgeving op de installatie, en
- de kans op gevolgen van incidenten bij de installatie en de mogelijke gevolgen daarvan voor de leefomgeving.

Wij hebben de aangevraagde activiteit aan dit kader getoetst. Daarover merken wij het volgende op.

1. De ligging van de risicocontour

Binnen de inrichting wordt door de vergisting van (rundvee)mest biogas gevormd. Het vergistingsgas (biogas) wordt opgevangen in een gas(opslag)zak die zich boven de mestvergister bevindt.
De gaszak heeft een inhoud van circa 120 m^3.

Op grond van artikel 3.129f van het Activiteitenbesluit dient een veiligheidsafstand van 50 meter, gerekend vanaf het midden van de gaszak tot een kwetsbare of beperkt kwetsbare objecten, te worden aangehouden. Binnen een zone van 50 meter rondom de gaszak is geen object als zodanig aangemerkt.

Het bevoegd gezag is verplicht relevante gegevens van risicovolle inrichtingen in te voeren in het Register risicosituaties gevaarlijke stoffen (hierna: het Risicoregister). Er is een registratieplicht voor risicovolle

situaties op grond van artikel 12.12 van de Wet milieubeheer, nader uitgewerkt in het Registratiebesluit externe veiligheid. Tevens is er een dergelijke verplichting op grond van artikel 45 van de Wet veiligheidsregio's, nader uitgewerkt in de (Ministeriële) Regeling provinciale risicokaart.
Om te bepalen wanneer een inrichting Risicokaart-relevant is, wordt gebruik gemaakt van de Leidraad Risico Inventarisatie-deel Gevaarlijke Stoffen (LRI-GS) en de daarin opgenomen drempelwaardentabel. De drempelwaarden geven aan wanneer een Stationaire Risicosituatie met gevaarlijke stoffen een zodanig 'Verhoogd Gevaar' heeft dat deze dient te worden gepresenteerd op de publieke Risicokaart.

De in de inrichting aanwezige biogasopslag (gaszak) heeft een inhoud die groter is dan de drempelwaarde "Risicokaart-relevant voor categorie N8 – Overige gevaarlijke gassen (> 20.000 liter)". Hiermee is deze opslag Risicokaart-relevant en dient in het Risicoregister te worden opgenomen.

Hieronder is de risicocontour weergegeven zoals wij op de Risicokaart hebben gepubliceerd.

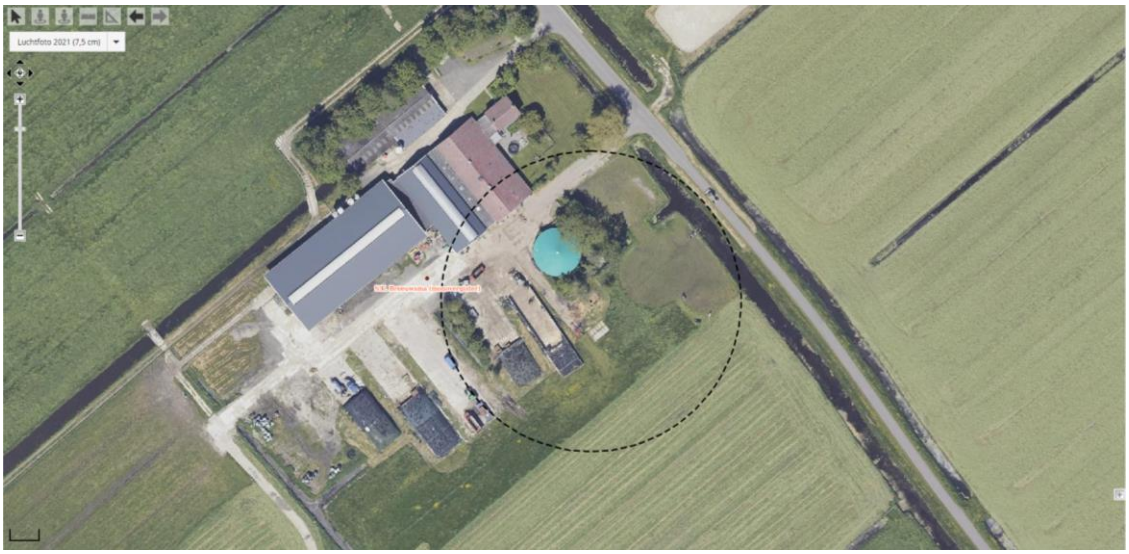

Fig. Risicocontour conform BKL-BAL-AB (50 m)

Hieruit blijkt dat de contour gedeeltelijk buiten de inrichtingsgrens is gelegen. Daar waar deze contour deels over de inrichtingsgrens reikt, is de bestemming agrarisch of groen. Binnen dit gedeelte van de contour liggen geen kwetsbare of beperkt kwetsbare objecten en deze worden conform het bestemmingsplan ook niet mogelijk gemaakt.
Geconcludeerd kan worden dat de biogasopslag en de daarmee gepaarde risicocontour geen belemmering vormt voor het verlenen van deze vergunning.

2. De invloed van risicovolle activiteiten in de omgeving op de installatie
Binnen de onderhavige inrichting vinden slechts activiteiten ten behoeve van de melkveehouderij plaats. Bij naleving van hier van toepassing zijnde voorschriften uit het Activiteitenbesluit zijn er geen negatieve en/of significante effecten van deze activiteiten op de biogasinstallatie te verwachten.

Daarnaast zijn in de directe omgeving van de inrichting geen bedrijven gevestigd waar risicovolle activiteiten plaatsvinden. De dichtstbij gelegen inrichting betreft de veehouderij aan Nije Kampen 3 te Vegelinsoord gelegen op een afstand van circa 440 meter vanaf het midden van de gaszak.

Gezien de afstand van inrichtingen en risicovolle activiteiten in de omgeving tot de vergistingsinstallatie is het niet aannemelijk dat onaanvaardbare gevolgen voor de leefomgeving zich zullen voordoen.

3. De kans op gevolgen van incidenten bij de installatie en de mogelijke gevolgen daarvan voor de leefomgeving.

Aan het vergisten van dierlijke meststoffen zijn risico's verbonden. Het vergistingsgas (biogas) dat hierbij wordt geproduceerd is een licht ontvlambaar gasmengsel, waardoor een (explosieve) verbranding kan voorkomen. Incidenten en ongevallen bij een vergistingsinstallatie kunnen leiden tot gevaarlijke situaties dicht bij de installatie (arbeidsveiligheid) en/of tot overlast bij omwonenden.

De onderhavige vergistingsinstallatie bevindt zich op een afstand van meer dan 440 meter tot woningen van derden en andere kwetsbare objecten. Op de inrichting zelf zijn ook geen voorzieningen getroffen voor overnachtingen voor derden. Gezien de locatiekeuze kunnen wij concluderen dat de risico's voor de omgeving beperkt zijn.

De risico's op de korte afstand van de installatie (arbeidsveiligheid) zijn hier vooral van belang. De vergistingsinstallatie moet voldoen aan NTA 9766. Dit document bevat veiligheidseisen voor het ontwerp, het beheer en het onderhoud. Het gaat om aspecten zoals een elektronisch monitoringssysteem, ontzwaveling van het gas en het stabiliseren van het digestaat.

Tevens is op de installatie ATEX 137 van toepassing. Op grond hiervan is een bedrijf verplicht een explosieveiligheidsdocument op te stellen om tot een explosieveilige werkomgeving te komen. Wanneer werknemers veilig kunnen werken in de directe nabijheid van de installatie is daarmee tevens de veiligheid buiten de inrichting voldoende geborgd.

Het voorkomen van een (explosieve) verbanding en het beperken van eventuele gevolgen van een calamiteit is voldoende ondervangen door de voorschriften uit het Activiteitenbesluit en de Activiteitenregeling waaraan de vergistingsinstallatie moet voldoen.

4. CONCLUSIE

Vanuit het toetsingskader dat betrekking heeft op een OBM, zijn er ten aanzien van de aangevraagde activiteit geen redenen om de omgevingsvergunning te weigeren.

Voorschriften

behorende bij omgevingsvergunning OV 20220454/7094569

Algemeen

- De aanvang en het einde van de werkzaamheden moeten uiterlijk twee dagen van te voren worden gemeld aan de toezichthouder*, met vermelding van het nummer van de vergunning en de locatie waarop de vergunning betrekking heeft.

* Gegevens toezichthouder:
- [redacted], bereikbaar via telefoonnummer: 14 05 14 / e-mail: info@ defryskemarren.nl

Rechtsbescherming
behorende bij omgevingsvergunning OV 20220454/7094569

Tegen dit besluit kunnen belanghebbenden binnen zes weken na de dag waarop het besluit is verzonden een bezwaarschrift indienen bij het college van burgemeester en wethouders van gemeente De Fryske Marren, Postbus 101, 8500 AC Joure.

Het bezwaarschrift moet worden ondertekend en ten minste bevatten:
- de naam en het adres van de indiener
- de dagtekening
- een omschrijving van het besluit waartegen het bezwaar is gericht
- de gronden van het bezwaar

Tegelijk met de indiening van het bezwaarschrift kunnen belanghebbenden vragen het besluit tijdelijk ongedaan te maken. Zo'n verzoek om een voorlopige voorziening moet worden gericht aan de voorzieningenrechter van de Rechtbank Noord-Nederland, Afdeling bestuursrecht, Postbus 150, 9700 AD Groningen.
Via http://loket.rechtspraak.nl/bestuursrecht kan het verzoek om voorlopige voorziening digitaal worden ingediend bij genoemde rechtbank. Hiervoor is een elektronische handtekening (DigiD) nodig.

Wilt u meer weten over de procedure? Bel met de afdeling juridische zaken van de gemeente, te bereiken via telefoonnummer 14 05 14.

Overige informatie
behorende bij omgevingsvergunning OV 20220454/7094569

Wat zijn de kosten?
Aan de vergunningverlening zijn kosten verbonden.

Dit bedrag is als volgt samengesteld:
- Leges behandelen Afwijken bestemmingsplan binnenplans: € 270,25

Binnenkort ontvangt u hiervoor een nota.

De legeskosten zijn gebaseerd op de Legesverordening van het jaar waarin u uw aanvraag heeft ingediend. U kunt de Legesverordening vinden op www.overheid.nl onder 'Overheidsinformatie',' Lokale wet- en regelgeving'. Vervolgens vult u het zoekwoord 'leges' in en selecteert u de betreffende gemeente.

Burgerplicht en overige toestemmingen en voorzieningen
In het Burgerlijk Wetboek staan rechten en plichten van burgers vermeld die er mogelijk voor zorgen dat u geen gebruik kunt maken van uw vergunning. Ook kunnen er naast deze vergunning nog andere toestemmingen en/of voorzieningen nodig zijn waarover wij u niet hebben kunnen informeren, maar die er wel voor kunnen zorgen dat u geen gebruik kunt maken van deze vergunning.

Het is verboden om bij de uitvoering van werkzaamheden schade, gevaar of ernstige hinder te veroorzaken. Alle schade of vorderingen tot schadevergoeding, die ontstaan als gevolg van het gebruikmaken van deze vergunning, zijn voor rekening van de vergunninghouder.

Vrijkomende grond
Vrijkomende grond mag (indien de grond niet tussentijds is bewerkt) op of nabij dezelfde plaats als waar het is ontgraven weer als bodem worden toegepast. Aangevoerde grond die wordt toegepast (en afgevoerde grond die elders wordt gebruikt) dient te voldoen aan het Besluit bodemkwaliteit c.q. de Vrijstellingsregeling grondverzet.

Intrekken vergunning
De gemeente kan de vergunning intrekken als:
- er niet binnen 26 weken na het onherroepelijk worden van de vergunning gestart wordt met de werkzaamheden;
- de werkzaamheden langer dan 26 weken stilliggen;
- er afgeweken wordt van de vergunning of de hieraan verbonden voorschriften;
- de vergunninghouder hierom verzoekt.

Akte van ondertekening

D t bew jsdocument bevat de gegevens van het ondertekenverzoek a smede een aud t og van het ondertekentraject we ke de ondertekenaars van het document hebben door open.

Algemene informatie

Document naam	OV 20220454 Omgev ngsvergunn ng De Traen 6 Vege nsoord Mono mestverg ster	**Ondertekentermijn**	30 dagen
Document ID	e43d11c9 ca71 4b19 bcb2 f77271b9ecdb	**Aanbieder**	De Fryske Marren
Aanmaakdatum	d nsdag 23 augustus 2022 20:07 CEST		

Ondertekenaar 1

Naam	[redacted]		
Verzoek verzonden	d nsdag 23 augustus 2022 20:07 CEST	**E-mail adres**	[redacted]
Document geopend	d nsdag 23 augustus 2022 20:07 CEST		
Muis handtekening	d nsdag 23 augustus 2022 20:07 CEST		
TAN verstuurd	d nsdag 23 augustus 2022 20:07 CEST	**Mobiel nummer vingerafdruk SHA-256**	e484fe77a5613ad75a966730d5884035a2466841b881015f1f23103f5bb23086
TAN verificatie	d nsdag 23 augustus 2022 20:09 CEST		
Document ondertekend	d nsdag 23 augustus 2022 20:09 CEST		

Publiceerbare aanvraag/melding omgevingsvergunning

Formulierversie
2020.01

Aanvraaggegevens

Algemeen

Aanvraagnummer	7094569
Aanvraagnaam	Mono-mestvergisting [redacted]
Uw referentiecode	22.09k
Ingediend op	01-07-2022
Soort procedure	Onbekend
Projectomschrijving	De bouw van een mono-mestvergister, die eigen mest zal gaan vergisten en biogas gaat produceren. Dit is hoort bij een project waarbij meerdere vergisters biogas gaan leveren aa[redacted]et biogas wordt ter plekke ontdaan van H2S (koolfilter). Daarna wordt het biogas ontvochtigd en m.b.v. een ventilator het biogasnet opgestuurd. Verwarming van de vergister gebeurt door een warmtepomp. Aanvoer van de eigen mest en afvoer van digestaat gebeurt met pompen. Het systeem is volledig geautomatiseerd.
Opmerking	-
Gefaseerd	Nee
Blokkerende onderdelen weglaten	Nee
Kosten openbaar maken	Nee
Bijlagen die later komen	-
Bijlagen n.v.t. of al bekend	-

Bevoegd gezag

Naam:	Gemeente De Fryske Marren
Bezoekadres:	Herema State 1 8501 AA JOURE
Postadres:	Postbus 101 8500 AC JOURE
Telefoonnummer:	14 05 14
E-mailadres:	info@defryskemarren.nl
Website:	www.defryskemarren.nl
Contactpersoon:	Cluster Vergunningen

Overzicht bijgevoegde modulebladen

Aanvraaggegevens

Locatie van de werkzaamheden

Werkzaamheden en onderdelen

Handelen in strijd met regels ruimtelijke ordening

- Handelen in strijd met regels ruimtelijke ordening

Inrichting of mijnbouwwerk oprichten of veranderen (Milieu)

- Omgevingsvergunning beperkte milieutoets

Bijlagen

Locatie

1 Adres

Postcode	8467SR
Huisnummer	6
Huisletter	-
Huisnummertoevoeging	-
Straatnaam	De Traen
Plaatsnaam	Vegelinsoord
Gelden de werkzaamheden in deze aanvraag/melding voor meerdere adressen of percelen?	☐ Ja ☑ Nee

Handelen in strijd met regels ruimtelijke ordening

1 Handelen in strijd met regels ruimtelijke ordening

Met welke regels voor ruimtelijke ordening zijn de voorgenomen werkzaamheden in strijd?	☑ Bestemmingsplan ☐ Beheersverordening ☐ Exploitatieplan ☐ Regels op grond van de provinciale verordening ☐ Regels op grond van een AMvB ☐ Regels van het voorbereidingsbesluit
Beschrijf hoe en in welke mate de voorgenomen werkzaamheden in strijd zijn met de regels voor ruimtelijke ordening.	Het realiseren van een silo (mono-mestvergister) binnen het bouwblok.
Beschrijf het huidige gebruik van de gronden of het bouwwerk.	Momenteel wordt de grond als erf gebruikt.
Beschrijf het beoogde gebruik van de gronden of het bouwwerk.	De eigen mest gaat er vergist worden het biogas wordt na een beperkte voorbehandeling ingevoed in het net.
Beschrijf de gevolgen van het beoogde gebruik voor de ruimtelijke ordening.	Binnen het bouwblok komt een silo te staan voor mono-mestvergisting.
Is het beoogde gebruik tijdelijk van aard?	☐ Ja ☑ Nee
Hebt u een rapport nodig waarin de archeologische waarde van het terrein dat zal worden verstoord in voldoende mate is vastgelegd?	☐ Ja ☑ Nee
Wordt er afgeweken van het exploitatieplan?	☐ Ja ☑ Nee

Omgevingsvergunning beperkte milieutoets

Inrichting of mijnbouwwerk oprichten of veranderen (Milieu)

1 Omgaan met Afvalstoffen

Welke milieutoets wilt u aanvragen (OBM)?

- ☐ Afvalwater - Een rioolwaterzuiveringsinstallatie wijzigen of uitbreiden (artikel 2.2a lid 1onder a Bor)
- ☐ Metaalrecycling - Een inrichting voor de opslag van Schroot, met inbegrip van autowrakken oprichten, wijzigen of uitbreiden (artikel 2.2a lid 1 onder b Bor)
- ☐ Autowrakken demonteren (artikel 2.2a lid 2 onder d Bor)
- ☐ Tweewielige motorvoertuigen demonteren (artikel 2.2.a lid 2 onder g Bor)
- ☐ Banden - Maximaal 10.000 ton van buiten de inrichting afkomstige banden van voertuigen opslaan (artikel 2.2a lid 2 onder c Bor)
- ☐ Afvalbrengstation - Uitvoeren van de gemeentelijke zorgplicht voor afvalbeheer op een daarvoor bestemde locatie, zoals een milieustraat, KCA-depot en andere gemeentelijke inrichtingen voor afvalbeheer (artikel 2.2a lid 2 onder a Bor)
- ☐ Medisch afval - Het opslaan van buiten de inrichting afkomstige infectueuze afvalstoffen, lichaamsdelen en organen, afvalstoffen van cytotoxische en cytostatische geneesmiddelen afkomstig van de gezondheidszorg bij mens en dier.(artikel 2.2a lid 2 onder b Bor)
- ☐ Kunststofafval - Opbulken (mengen) van maximaal 10.000 ton ingezameld kunststofafval niet zijnde voor materiaalhergebruik geschikt gemaakt kunststofafval door middel van extrusie en spuitgieten en/of handelingen die vallen onder de gemeentelijke zorgplicht voor de inzameling van huishoudelijk afval (artikel 2.2a lid 2 onder e Bor)
- ☐ Asbest - Het opslaan van ten hoogste 50 ton verwijderd asbest en verwijderde asbesthoudende producten, ontstaan bij werkzaamheden die buiten de inrichting zijn verricht door degene die de inrichting drijft (artikel 2.2a lid 2 onder h Bor)

2 Behandeling materialen en installaties

Welke milieutoets wilt u aanvragen (OBM)?

- ☐ Non-ferro metaal - Een installatie bestemd voor het smelten, met inbegrip van het legeren, van non-ferrometalen, met uitzondering van edele metalen, en met inbegrip van terugwinningsproducten oprichten, wijzigen of uitbreiden (artikel 2.2a lid 1 onder a Bor)
- ☐ Oppervlaktebehandeling - Een installatie bestemd voor de oppervlaktebehandeling van metalen en plastic materiaal door middel van een elektrolytisch of chemisch procedé oprichten, wijzigen of uitbreiden (artikel 2.2a lid 1 onder a Bor)
- ☐ Walsen - Een installatie bestemd voor verwerking van ferrometalen door warmwalsen, het smeden met hamers, of het aanbrengen van deklagen van gesmolten metaal oprichten, wijzigen of uitbreiden (artikel 2.2a lid 1 onder a Bor)
- ☐ Motorrevisie, luchtvaart - Testbanken voor motoren, turbines of reactoren of van installaties voor de bouw en reparatie van luchtvaartuigen oprichten, wijzigen of uitbreiden (artikel 2.2a lid 1 onder a Bor)
- ☐ Een spoorwegmaterieelfabriek oprichten, wijzigen of uitbreiden (artikel 2.2a lid 1 onder a Bor)
- ☐ Het binnen een inrichting verwerken van polyesterhars (artikel 2.2a lid 5 Bor)
- ☑ Mestvergisting - Een installatie voor het vergisten van uitsluitend dierlijke mest met een verwerkingscapaciteit van ten hoogste 25.000 kubieke meter per jaar of het uitbreiden van de capaciteit van de installatie of het uitbreiden van de opslagcapaciteit voor vergistingsgas of het wijzigen of uitbreiden van de bewerking van vergistingsgas (artikel 2.2a lid 8 Bor)
- ☐ Auto's - De oprichting, wijziging of uitbreiding van een installatie bestemd voor het vervaardigen van automobielen of automobielmotoren of het assembleren van automobielen (artikel 2.2.a lid 1 onder a)
- ☐ Textielbehandeling - De oprichting, wijziging of uitbreiding van een installatie bestemd voor de voorbehandeling of het verven van vezels of textiel (artikel 2.2.a lid 1 onder a Bor)

3 Energiesystemen

Welke milieutoets wilt u aanvragen (OBM)?

- ☐ Een windturbinepark oprichten, wijzigen of uitbreiden (artikel 2.2a lid 1 onder a Bor)
- ☐ Het installeren van een gesloten bodemenergiesysteem met een bodemzijdig vermogen van 70 kW of meer (artikel 2.2a lid 6 Bor)
- ☐ Het installeren van een gesloten bodemenergiesysteem met een bodemzijdig vermogen van minder dan 70 kW dat is gelegen binnen een interferentiegebied (artikel 2.2a lid 6 Bor)

4 Activiteiten

Welke milieutoets wilt u aanvragen (OBM)?	☐ Voeding- Genotmiddelen industrie - Een installatie voor de voedings- en genotmiddelenindustrie oprichten, wijzigen of uitbreiden (artikel 2.2a lid 1 onder a Bor) ☐ Mortel en Beton industrie - Handelingen met betrekking tot het vervaardigen van cementmortel, betonmortel of betonwaren, en/of het vervaardigen en bewerken van betonproducten (artikel 2.2a lid 2 onder f, lid 3 onder b, lid 4 onder b Bor) ☐ Veehouderij - Een installatie voor het fokken, mesten of houden van dieren oprichten, wijzigen of uitbreiden (artikel 2.2a lid 1 onder c tot en met i, en lid 4 onder a Bor) ☐ Opslag munitie bij defensie inrichtingen (artikel 2.2.a lid 7 Bor) ☐ Andere activiteit die aangewezen is in het BOR, maar niet voorkomt op deze keuzelijst

5 MER-plicht

Wordt voor de activiteit(en) de drempelwaarde zoals genoemd in kolom 2 van onderdeel D van de bijlage bij het Besluit milieueffectraportage (Besluit m.e.r.) overschreden?	☐ Ja ☐ Nee

6 Melding AIM

Bij de aanvraag van de omgevingsvergunning beperkte milieutoets hoort ook een melding in het kader van het Activiteitenbesluit. De melding kunt u opstellen via de AIM *(https://aimonline.nl/)*. Hoe wilt u de melding indienen?	☐ Ik doe de melding los met de AIM ☑ Ik doe de PDF van de melding als bijlage bij deze aanvraag ☐ Voor deze activiteit is geen melding Activiteitenbesluit nodig
Eventuele toelichting	-

Bijlagen

Formele bijlagen

Naam bijlage	Bestandsnaam	Type	Datum ingediend	Status document
OBM_[redacted]_-AIM_pdf	OBM[redacted]AIM.pdf	Gegevens Handelen in str jd met regels ruimtelijke ordening Gegevens omgevingsvergunning beperkte milieutoets	01-07-2022	In behandeling
OBM_[redacted]pdf	OBM[redacted]pdf	Gegevens Handelen in str jd met regels ruimtelijke ordening Gegevens omgevingsvergunning beperkte milieutoets	01-07-2022	In behandeling

Cornelissen Consulting Services

Bijlage 3 bij de AIM
OBM
Realisatie mono-mestvergister
[redacted]

De Traen 6
8467SR Vegelinsoord

OBM: Mono-mestvergisting

Datum: 6/14/2022

Opgesteld door: CCS Energie-advies B.V.

Projectleider: [redacted]

Colofon

Bibliotheekgegevens rapport:

OBM mono-mestvergister

[redacted]
Deventer, CCS B.V., 6/14/2022

Meer informatie over dit rapport is te verkrijgen bij:
[redacted])

CCS B.V. Energie-advies

Project CCS	22.09k
Archiefnummer CCS:	22.09 melding [redacted]

Verspreiding van CCS B.V. publicaties door:

CCS Energie-advies B.V.
Binnensingel 3
7411 PL Deventer
Tel: 0570 - 667000
E-mail: info@ccsenergieadvies.nl
Website: www.ccsenergieadvies.nl

Inhoudsopgave

INLEIDING 4
1. GEGEVENS INRICHTING 5
2. OMSCHRIJVING AANPASSINGEN 6
INPASSING IN HET LANDSCHAP 6
3. BESTEMMINGSPLAN 7
4. BESCHRIJVING INSTALLATIE 8
5. BIOGASHUB 9
6. OBM 10
6.1 LOCATIE VERGISTER 10
6.2 RISICO CONTOUR 11
6.3 NTA 9766 12
6.4 EXPLOSIEVEILIGHEID BIJ (MONO)MESTVERGISTING / NRP 7910-1 12
7 CONCLUSIES 13

Inleiding

In Joure loopt een initiatief om vol in te zetten op mono-mestvergisting. Het doel is om op deze manier biogas te produceren en dit te gebruiken in de industrie en eventueel om woningen te verwarmen. Meerdere boeren met een vergistingsinstallatie zullen middels een biogasleiding met elkaar verbonden worden. Het biogas wordt daarna naar een afnemer gestuurd, die het gebruikt om hoogwaardige warmte te produceren.

Een mono-mestvergister moet natuurlijk vergund worden. De nationale overheid heeft via Infomill aangegeven dat dit kan via een Melding volgens het Activiteitenbesluit. Deze met moet vergezeld gaan met een OBM (Omgevingsvergunning Beperkte Milieutoets). Deze OBM wordt aangevraagd middels dit document.

In dit document worden de algemene zaken rondom het project omschreven, zoals de aanpassingen op de locatie, wat zegt het bestemmingsplan erover, hoe ziet de installatie eruit en wat houdt een biogashub in. In het laatste hoofdstuk vindt de toetsing plaats op de veiligheidsaspecten van de installatie, zoals dat dit aangegeven in de OBM mono-mestvergisting.

1. GEGEVENS INRICHTING

Inrichtingshouder en correspondentieadres

Statutaire naam	[redacted]
Adres:	De Traen 6
Postcode en plaats:	8467SR Vegelinsoord
Contactpersoon:	[redacted]
Telefoon:	
Mobiel nummer:	
Mailadres:	

Vestigingsadres bedrijf

Handelsnaam:	[redacted]
Adres:	
Postcode en plaats	
Kadastrale ligging:	
Vestigingsnummer:	
Kamer van Koophandel nummer:	

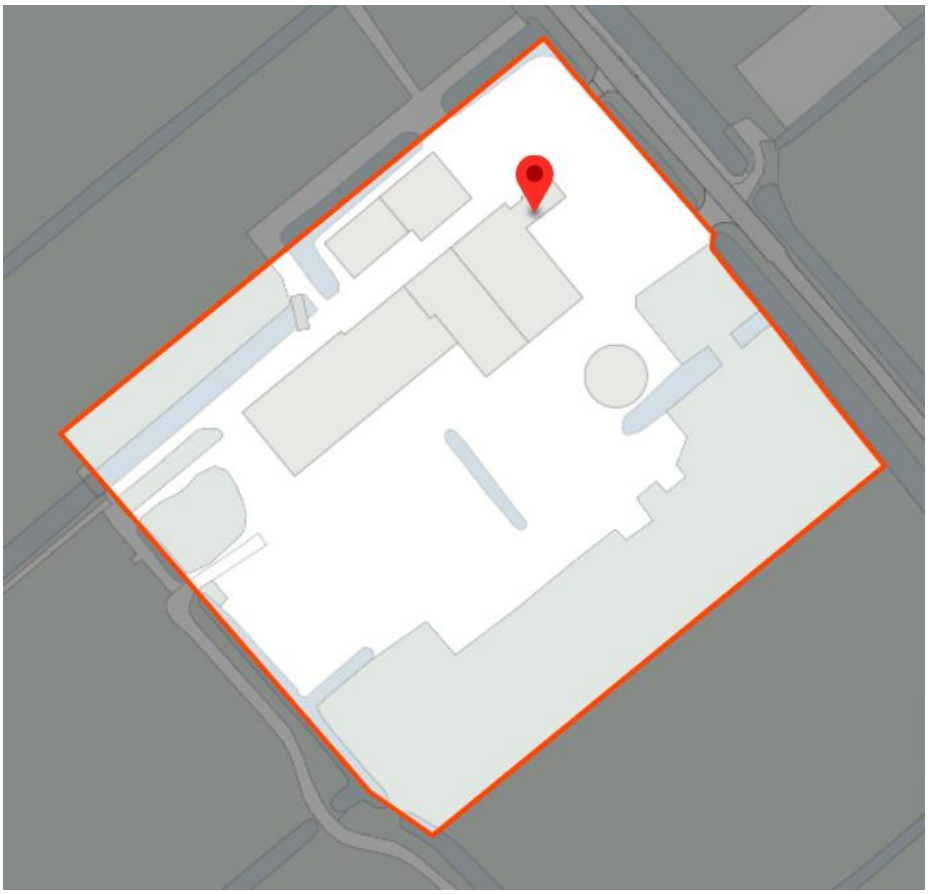

Figuur 1: Kadastrale ligging [Bron: BGT-viewer]

2. OMSCHRIJVING AANPASSINGEN

[redacted] is een bedrijf met 110 stuks melkvee. De nieuwe ontwikkeling waarvoor in dit document een OBM wordt aangevraagd is dat er een mono-vergister wordt geplaatst. Het gaat hier om het vergisten van alleen dierlijke mest van het eigen melkvee.

Mono-mestvergisting valt onder de werkingssfeer van het Activiteitenbesluit milieubeheer indien de verwerkingscapaciteit van de installatie om de mest te vergisten maximaal 25.000 kubieke meter mest per jaar is.

In dit geval zal de installatie alleen bedrijfseigen mest vergisten. Er wordt dus geen mest van derden en co-producten aangevoerd. Bij een volledige stalbezetting is er een mestproductie van 2.800 m^3 volgens de vergunning. Het bedrijf is grondgebonden, alle mest wordt op eigen land aangewend. Dat zal straks ook gebeuren met het digestaat (vergiste mest).

Naast het plaatsen van de mestvergistingsinstallatie vinden er geen andere wijzigingen plaats op het bedrijf.

De aanpassing op het bedrijf betreft de bouw van een mono-mestvergister:

- Diameter: 10 meter
- Hoogte: 4 meter

Naast de vergister komt een container te staan met daarin de besturingsinstallatie. De hoogte vanaf maaiveld zal lager zijn dan 2 m.

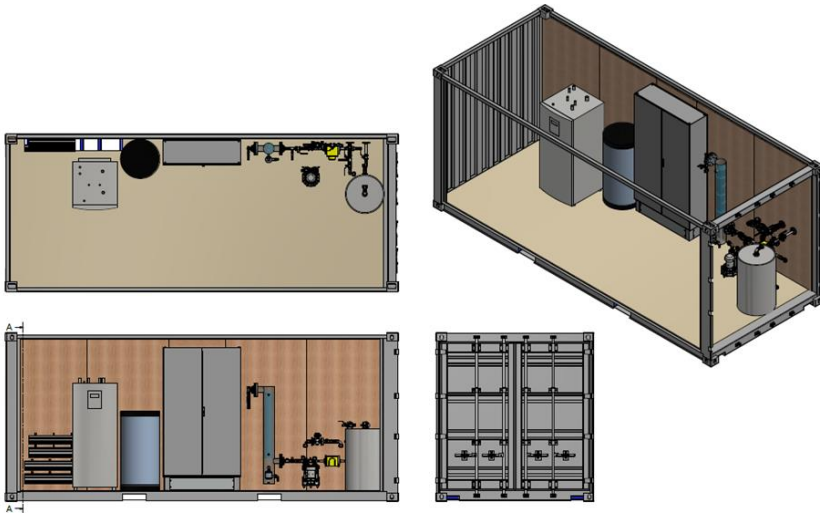

Figuur 2: Besturingscontainer

INPASSING IN HET LANDSCHAP

De installatie wordt zo ingericht dat het past binnen het landschap. Van tevoren wordt een inpassingsplan met de gemeente overlegd. Gedacht wordt aan een haag van inheemse struiken en planten die het zicht op de vergister deels wegneemt.

3. BESTEMMINGSPLAN

De realisatie en exploitatie van een mono-mestvergister voldoet aan het bestemmingsplan Buitengebied Noord -2017, dat op dit adres van toepassing is. Dit bestemmingsplan is vastgesteld (NL.IMRO.1940.BPBUI16BUITENGEB-VA01).

In het bestemmingsplan staat aangegeven dat mestverwerking in de vorm van agrarische biomassa vergisting is toegestaan, onder de volgende voorwaarden:

- Van bedrijfseigen activiteit in het kader van mestvergisting wordt gesproken indien het opgewekt vermogen en de inkomsten van energieopwekking de schaal en inkomsten van de agrarische bedrijfsactiviteiten niet overstijgen;
- Ten hoogste één vergistings-, vergassings- of verbrandingsinstallatie per agrarisch bedrijf is toegestaan;
- Het verzoek om verlening van de omgevingsvergunning gepaard gaat met een voorstel tot landschappelijke inpassing van de installatie; het gebruik van de bebouwing is uitsluitend toegestaan indien de landschappelijke inpassing is uitgevoerd en instandgehouden conform het landschappelijk inpassingsplan;
- De installatie uit oogpunt van milieubelasting, infrastructuur en verkeersbelasting ter plaatse aanvaardbaar wordt geacht.

[Bron: Bestemmingsplan: Buitengebied noord 2017]

Bouwkundig worden mestvergistingsinstallaties (of vergelijkbare mestverwerkingsinstallaties) niet specifiek benoemd in het bestemmingsplan. Wel worden de volgende eisen voor(mest)silo’s genoemd:

- De oppervlakte en inhoud van mestsilo's bedragen niet meer dan respectievelijk 750 m^2 en 2.500 m^3 per bedrijf;
- De bouwhoogte van mestsilo's bedraagt maximaal 5 m (exclusief afdekking) en van sleufsilo's maximaal 3 m, dan wel de bestaande bouwhoogte indien deze meer bedraagt;
- De bouwhoogte van torensilo's bedraagt niet meer dan 12 m dan wel de bestaande bouwhoogte indien deze meer bedraagt;

[Bron: Bestemmingsplan: Buitengebied noord 2017]

Deze aanvraag voldoet ruimschoots aan de eisen die gesteld worden in het bestemmingsplan:

- De inkomsten overstijgen niet die van de agrarische bedrijfsactiviteiten
- Maximaal één vergistings-, vergassings- of verbrandingsinstallatie per bedrijf
- Maximale bouwhoogte (exclusief het dubbel membraandak) 5 meter.
- Realisatie op het bouwblok.

4. BESCHRIJVING INSTALLATIE

In een mono-mestvergister wordt mest vergist zonder co-producten. Bij mestvergisting wordt een deel van de organische stof in de mest onder anaerobe omstandigheden afgebroken. Hierbij ontstaat biogas, wat een mengsel is van methaan (CH_4) en koolstofdioxide (CO_2). Biogas uit mest bestaat voor 55-60% uit methaan. Na de vergistingsstap wordt de vergiste mest (digestaat) opgeslagen en kan het net als drijfmest worden uitgereden op het land.

De energie die ontstaat uit vergisting is een duurzame bron waarvan de productie wordt gestimuleerd door de SDE++-subsidie. Deze subsidie onderscheidt grootschalige en kleinschalige vergisting. De grens ligt bij een geïnstalleerd vermogen van 400 kW. Kleinschalig is vaak gebonden aan de boerderij, grootschalige vergisting wordt meestal gecombineerd met mestverwerking. Hier is sprake van een kleinschalige installatie (< 400 kW).

Het methaan kan op verschillende manieren omgezet worden in energie:

- Warmte: het methaan wordt verbrand en de energie wordt nuttig ingezet in een proces (industrie, ruimteverwarming of mestverwerking).
- Elektriciteit en warmte: middels een WKK worden deze twee vormen van energie opgewekt. De warmte wordt nuttig toegepast.
- Groengas: het biogas wordt ontdaan van verontreinigingen en CO_2 en omgezet in groengas (biogas van aardgaskwaliteit). Dit wordt ingevoerd in het gasnet.

In dit geval is deze vergister onderdeel van een project, waarbij op verschillende locaties een mono-mestvergister wordt gebouwd. Het biogas dat wordt geproduceerd, wordt via een centrale leiding naar een industriële afnemer gevoerd, waar het wordt gebruikt voor de productie van warmte.

Een vergistingsinstallatie bestaat uit een geïsoleerde tank met daarop een flexibel dubbel membraandak. Het vergistingsproces vindt plaats bij een temperatuur van ongeveer 38 ^{0}C. In de vergisters wordt de mest gedurende een periode van ongeveer 40 dagen regelmatig geroerd met behulp van een propellermixer. Om het mengsel op temperatuur te houden, bevindt zich in de wand van de vergister een systeem van warmteleidingen, vergelijkbaar met vloerverwarming in huizen. De warmte hiervoor wordt geleverd door een warmtepomp, die warmte van het digestaat gebruikt en opwaardeert.

Het biogas is niet direct te gebruiken als energiedrager. Vaak bevat het te veel zwavel in de vorm van waterstofsulfide (H_2S). Dit wordt verwijderd door in de vergister een klein beetje lucht toe te dienen, dat reageert, waardoor het zwavel als vaste stof neerslaat op het digestaat. Daarna wordt het biogas nagereinigd in een actief koolfilter. Als het biogas over langere afstanden in een leidingwerk getransporteerd moet worden, moet het ook nog gedroogd worden. Dit is noodzakelijk om condens in de leiding te voorkomen. Het drogen gebeurt door het gas te koelen. Het systeem functioneert volledig automatisch. In geval van storingen krijgt de eigenaar een melding via de telefoon.

Een vergister bestaat uit de volgende onderdelen:

- Pompen voor de aanvoer van mest en de afvoer van digestaat.
- Een vergistingssilo.
- Randapparatuur als een warmtepomp, koolfilter en koeler.
- Elektra en besturing.

Naast de vergister bevindt zich een overkapping met daarin de warmtepomp, koolfilter en koeler en de schakelkast.

5. Biogashub

Deze installatie maakt deel uit van een groter project: Biogashub Joure. Het idee achter een hub is dat meerdere veehouders een mono-mestvergister plaatsen en dat deze vergisters middels een biogasleiding met elkaar verbonden worden. Het biogas gaat via een biogasleiding naar een bedrijf, die het direct kan inzetten ter vervanging van aardgas.

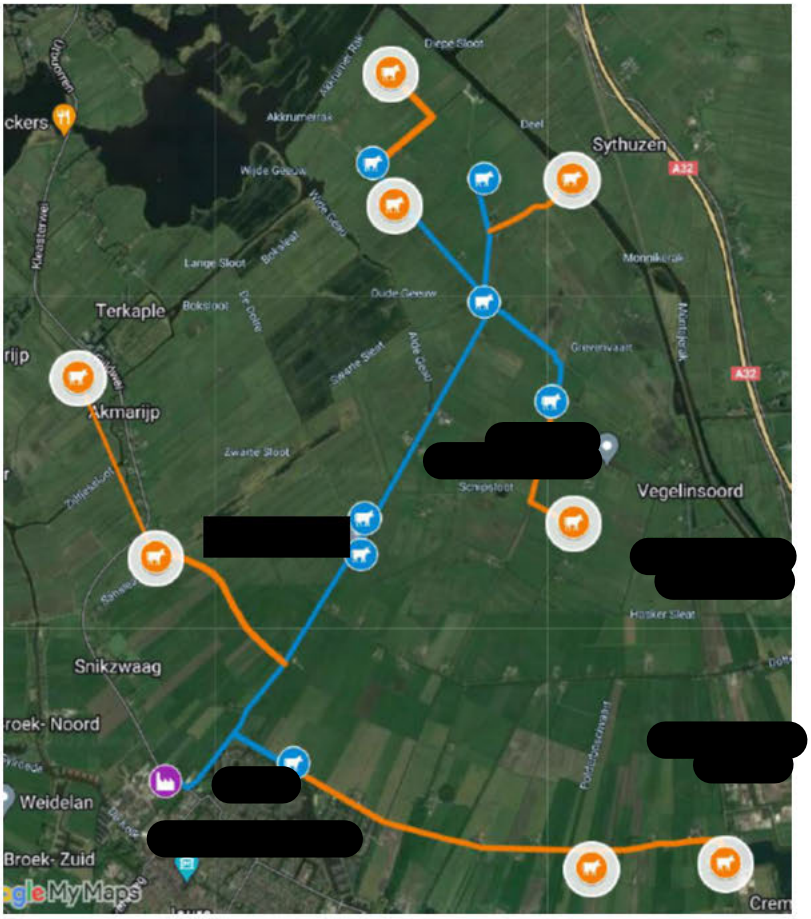

Figuur 3: Potentiële deelnemers aan het biogasnetwerk Joure

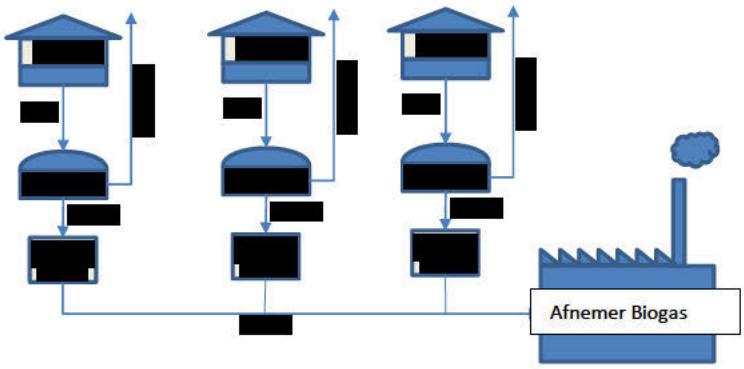

Figuur 4: Principe van de Biogashub

Voor de aanleg van het biogasnetwerk (leidingwerk) wordt een aparte vergunning aangevraagd. Deze wordt aangevraagd door de toekomstige netbeheerder.

6. OBM

Voor het oprichten en uitbreiden van een kleinschalige mestvergisting is een Omgevingsvergunning Beperkte Milieutoets (OBM) nodig [bron: Infomill]. Dit is van toepassing als voldaan wordt aan de volgende eisen:

- Het oprichten van een installatie voor het vergisten van uitsluitend dierlijke mest;
- Met een verwerkingscapaciteit van ten hoogste 25.000 kubieke meter per jaar.
- Het bedrijf mag geen IPPC-installatie zijn. Een IPPC is een industrieel bedrijf dat valt onder de Richtlijn industriële emissies (2010/75/EU).

Het project van Mts. [redacted] voldoet aan deze eisen.

De OBM toetst op het veiligheidsrisico van de installatie. Er wordt gelet op de risico-contour en de NTA 9766. In dit hoofdstuk worden de veiligheidsaspecten die van toepassing zijn op de OBM besproken.

6.1 Locatie vergister

De vergister komt binnen het bouwblok te staan. In de figuur hieronder is de voorgestelde locatie weergegeven ten opzichte van de boerderij.

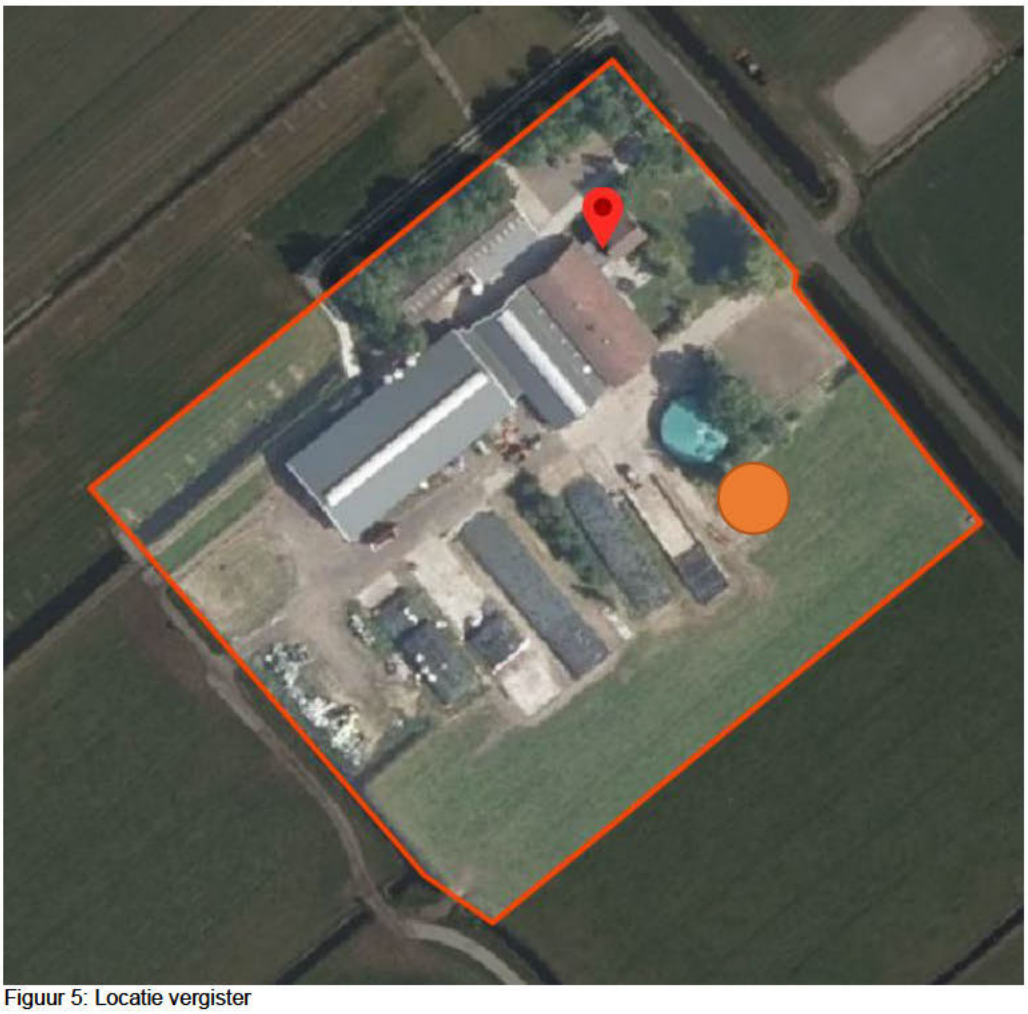

Figuur 5: Locatie vergister

6.2 RISICO CONTOUR

De risico contour staat omschreven in het Activiteitenbesluit (Artikel 3.129f). Hierin staat aangeven dat de afstand tussen het midden van de gaszak met vergistingsgas en buiten de inrichting gelegen kwetsbare en beperkt kwetsbare objecten (bijvoorbeeld woonbebouwing) 50 m moet bedragen.

Figuur 6: Afstand tot naast gelegen woonbebouwing

In de buurt van de boerderij bevinden zich geen woonlocaties. In figuur 4 is een cirkel getekend met een diameter van 50 meter rondom de vergister. Hierbinnen vallen geen woningen.

6.3 NTA 9766

De vergistingsinstallatie moet gebouwd worden volgens de richtlijnen van de NTA 9766.

Er staat een nieuw voorschrift in de Activiteitenregeling: installaties voor monomestvergisting en vergistingsgasopwerking moeten voldoen aan **NTA 9766**. Dit document bevat veiligheidseisen voor het ontwerp, het beheer en het onderhoud.
Het gaat om zaken zoals een elektronisch monitoringssysteem, ontzwaveling van het gas en het stabiliseren van het digestaat.
De NTA 9766 is in juli 2014 gepubliceerd. Bestel de NTA 9766 bij de NEN.

Figuur 7: Omschr jving NTA 9766 [Bron Infomill]

Dit voorschrift bestaat al sinds 2014 en gesteld kan worden dat alle vergisters volgens deze norm gebouwd worden.

- **Monitoring**: Zowel de gaskwaliteit als het functioneren van de vergister wordt continu op afstand bewaakt. Daarnaast is de vergister onderdeel van een centraal monitoring systeem.
- **Ontzwaveling**: Op twee manieren wordt zwavelwaterstof bestreden. In de eerste plaats in de vergister zelf door ondermaats zuurstof toe te dienen. H_2S reageert dan tot elementair zwavel, dat neerslaat op het digestaat. Daarna vindt er een reiniging plaats in een actief koolfilter.
- **Stabilisatie:** Het digestaat wordt gestabiliseerd na vergisting, door het actief te koelen met behulp van een warmtewisselaar en een warmtepomp.

6.4 Explosieveiligheid bij (mono)mestvergisting / NRP 7910-1

Bij het vergistingsproces worden organische bestanddelen omgezet tot een brandbaar gas (biogas). Dit biogas bestaat voor 50-60 % methaan (CH_4). In een mengverhouding van 5-10% methaan en 90-95% lucht ontstaat een explosief mengsel. Als dit mengsel vervolgens ontstoken wordt, ontploft het.

Of er sprake is van explosiegevaar wordt beoordeeld in de Richtlijn NPR 7910-1. Het criterium voor toepassing van de richtlijn is onder andere de aanwezigheid van meer dan 50 kg aan brandbaar gas voor een installatie in de buitenlucht, en/of 5 kg brandbaar gas voor installaties in een gebouw. Er is in het algemeen meer dan 50 kg biogas aanwezig in de gasopvang van mestvergistingsinstallaties. Aangezien dat overeenkomt met een gasopslag van ongeveer 50 m^3. Vrijwel alle mestvergisters hebben een gasopslag van minimaal deze omvang. In dit geval is de gasopslag 280 m^3. Daarom is de NPR 7910-1 van toepassing.

Voordat de installatie gebouwd wordt vindt er een risicoanalyse plaats en worden de ATmosphères EXplosibles (ATEX)-zones vastgesteld. Motoren en andere potentiële ontstekingsbronnen worden, voor zover ze binnen de zonering vallen, volgens de richtlijnen van ATEX 114 uitgevoerd.

Bronnen van potentiële gasemissie zijn het overdrukventiel en voor zover aanwezig, watersloten. Daarnaast wordt er een veiligheidszone van 1 m vanaf het aansluitpunt van het dak op de rand aangehouden. Geen van de potentiële bronnen zijn continue bronnen.

De watersloten en het overdrukventiel zijn veiligheidsvoorzieningen, die alleen in werking treden bij bepaalde calamiteiten. De aansluiting tussen het dubbel membraandak en de rand van de vergistersilo is gasdicht. Voor de zekerheid wordt hier toch rekening gehouden met een emissie. Al deze voorzieningen worden regelmatig gecontroleerd op gaslekkages. r is voldoende ruimte op en aan de vergister, om motoren buiten de ATEX-zone te houden.

7 Conclusies

Het project voldoet aan alle eisen en voorwaarden die worden gesteld aan de OBM

Notitie nummer:	LB 22.09 C002 k	Datum:	15-08-2022
Titel:	[redacted]		
	Aanvulling afwijking bestemmingsplan		
Auteur:	[redacted]		
Ontvangers:	[redacted], De Fryske Marren.		
Status:	Vertrouwelijk		

Inleiding

Voor het project Biogashub Joure heeft het bedrijf [redacted] een melding aangevraagd voor het plaatsen van een mono-mestvergister. Voor de beoordeling met betrekking tot de afwijking op het bestemmingsplan, zijn er een aantal vragen gekomen. Deze worden in dit document beantwoord.

Bedrijfsgegevens

Inrichtingshouder en correspondentieadres

Statutaire naam	S.K[redacted]
Adres:	De Traen 6
Postcode en plaats:	8467SR Vegelinsoord
Contactpersoon:	[redacted]
Telefoon:	
Mobiel nummer:	
Mailadres:	

Vestigingsadres bedrijf

Handelsnaam:	[redacted]
Adres:	
Postcode en plaats	
Kadastrale ligging:	
Vestigingsnummer:	
Kamer van Koophandel nummer:	

Afwijkingen bestemmingsplan

In het bestemmingsplan zijn de volgende voorwaarden opgenomen:

- Van bedrijfseigen activiteit in het kader van mestvergisting wordt gesproken indien het opgewekt vermogen en de inkomsten van energieopwekking de schaal en inkomsten van de agrarische bedrijfsactiviteiten niet overstijgen;
- Ten hoogste één vergistings-, vergassings- of verbrandingsinstallatie per agrarisch bedrijf is toegestaan;
- Het verzoek om verlening van de omgevingsvergunning gepaard gaat met een voorstel tot landschappelijke inpassing van de installatie; het gebruik van de bebouwing is uitsluitend toegestaan indien de landschappelijke inpassing is uitgevoerd en instandgehouden conform het landschappelijk inpassingsplan;
- De installatie uit oogpunt van milieubelasting, infrastructuur en verkeersbelasting ter plaatse aanvaardbaar wordt geacht.

Toelichting op het bestemmingsplan m.b.t. mestvergisting

Vermogen en inkomsten mono-mestvergisting en relatie tot het eigen bedrijf
Er is voor deze maatschap een voorlopige business case gemaakt de totale investeringskosten bedragen [redacted]. De omzet van de vergister ligt rond de [redacted] per jaar. Dat is minder dan die van een melkveebedrijf van deze omvang.

Eén vergister per bedrijf: Er wordt op deze locatie één vergister geplaatst.

Landschappelijke inpassing
De vergister met besturingscontainer worden binnen het bouwblok geplaatst en bevinden zich op het erf naast de mestsilo. Het geheel zal landschappelijk worden ingepast.

De vergister zelf bestaat uit een zwarte silo en een flexibel membraan dak van gebroken wit.

Milieubelasting

- Verkeersbewegingen: deze zullen niet toe- of afnemen, omdat er alleen bedrijfseigen mest wordt vergist. Doordat er de mest vergist wordt, zal het totale volume iets afnemen van 2.800 m^3 mest naar 2.700 m^3 digestaat.
- Methaanemissies: Deze zullen volgens het rapport van de WUR met 75% afnemen, omdat er verse mest vergist wordt.

Toelichting op het bestemmingsplan m.b.t. mestvergisting (zie tekening)
Oppervlakte < 750 m^2 en inhoud mestsilo's < 2.500 m^3: De silo heeft een diameter van 10 m en een hoogte van 4 m. De oppervlakte is dus 78 m^2 en de inhoud 314 m^3. Er bevindt zich op deze locatie andere [redacted] inhoud van 750 m^3 (200 m^2). De totale inhoud van de mestopslag in silo's blijft dus [redacted] de 2.500 m^3.

Bouwhoogte < 5 m (exclusief dakbedekking): De silo is 4 m hoog.

Toelichting afmetingen zeecontainer
De besturingsinstallatie, de warmtepomp en de biogasbehandeling (koeling en actief koolfilter) bevinden zich in een standaard zeecontainer. Deze heeft de volgende afmetingen:

- 5,9 x 2,4 x 2,4 m.

Deze container wordt verdiept aangelegd, zodat deze zich beneden 2 m boven maaiveld bevindt.

De container bevindt zich naast de vergister (zie tekening).

[redacted]

Tekening vergister

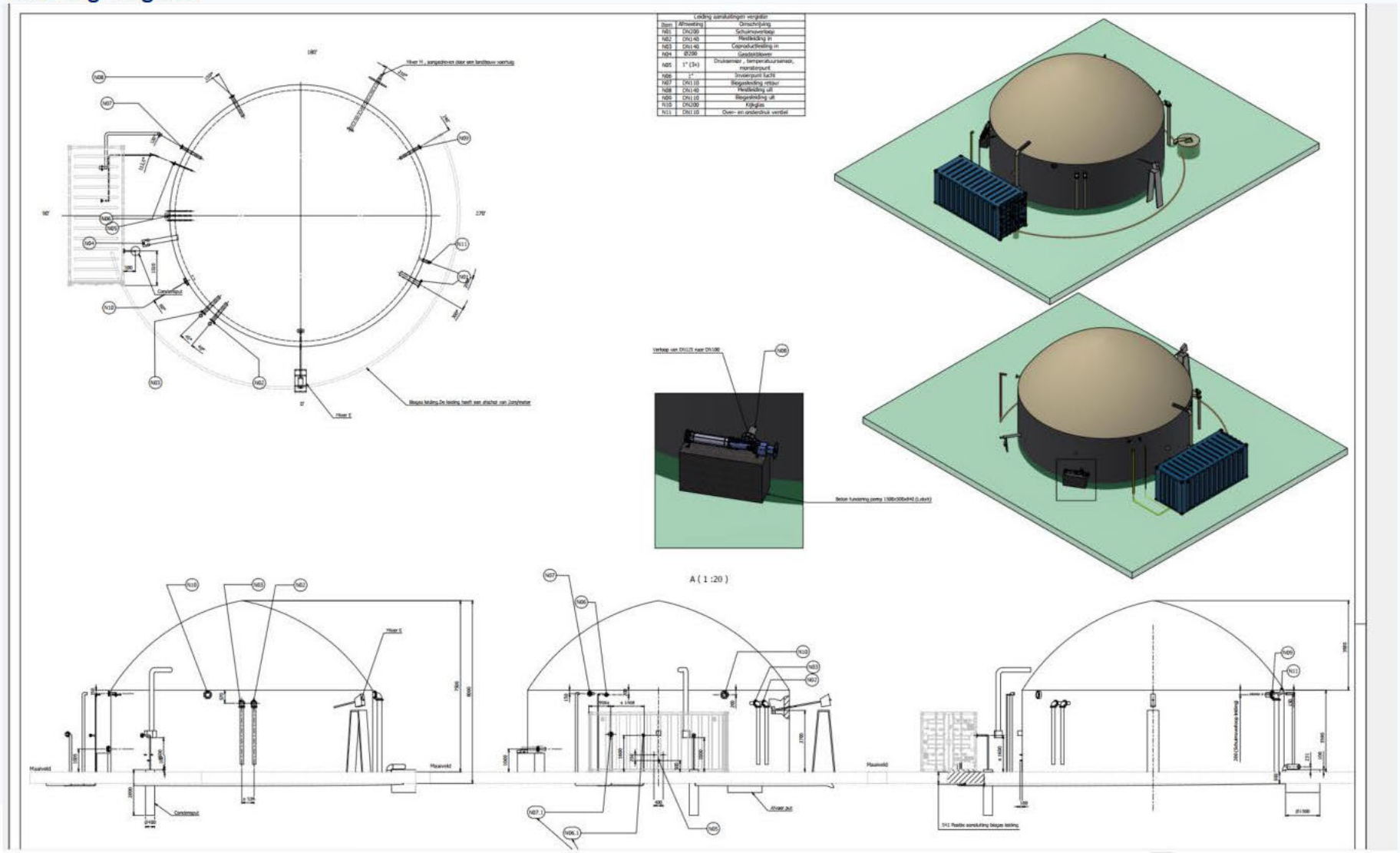

N		m

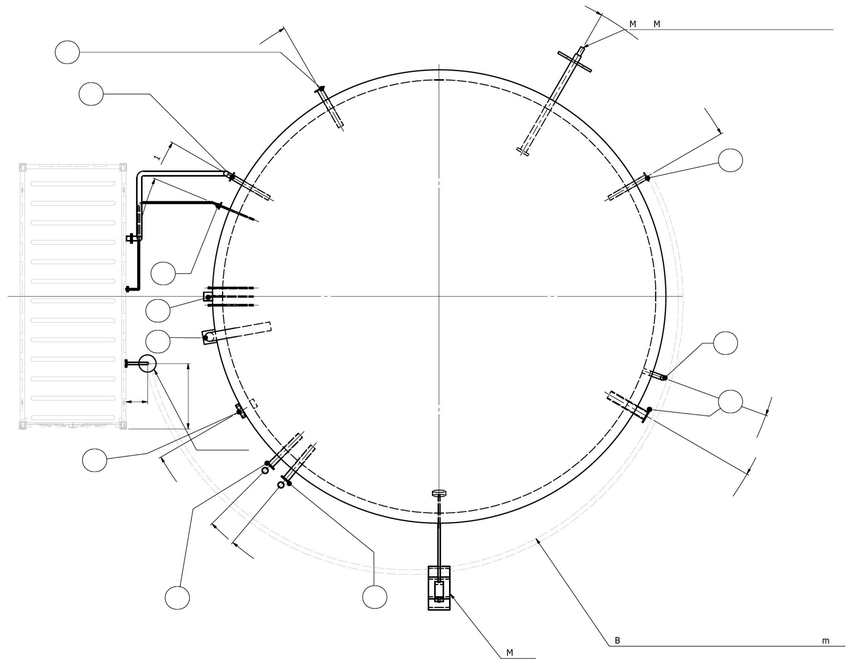

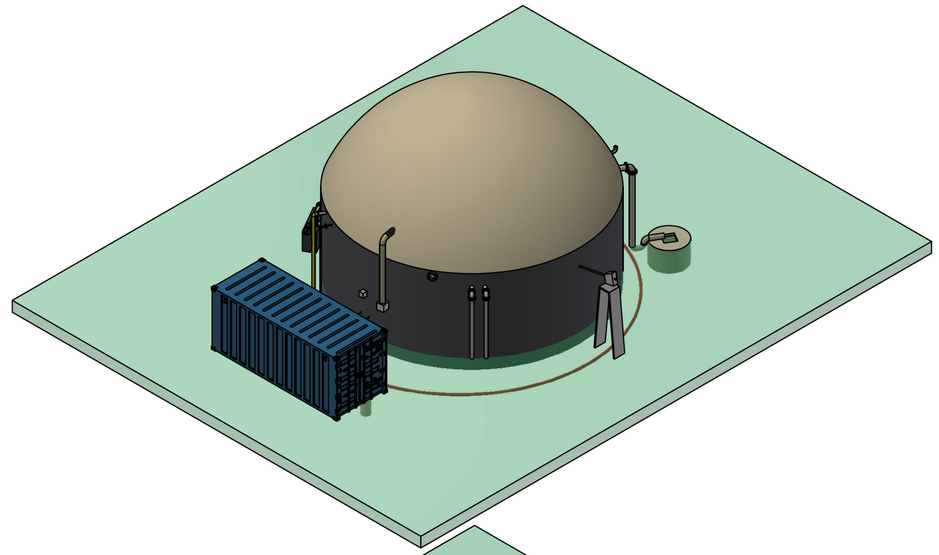

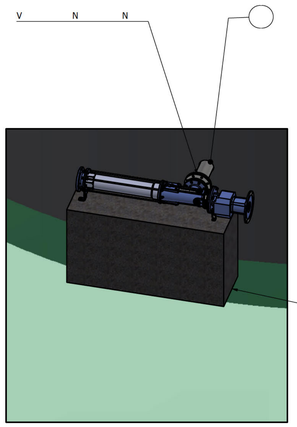

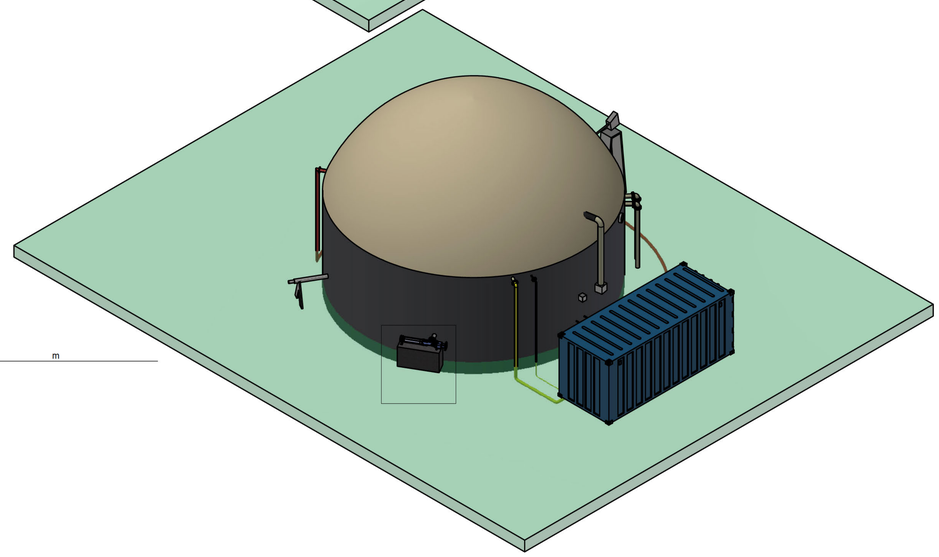

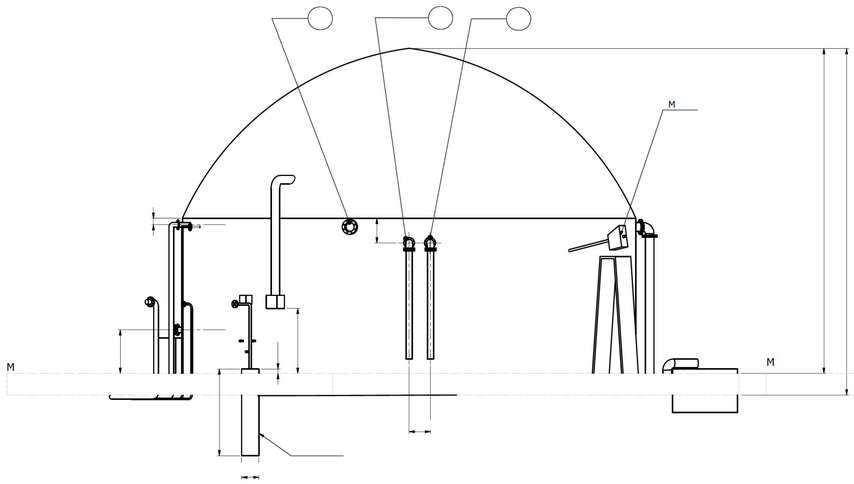

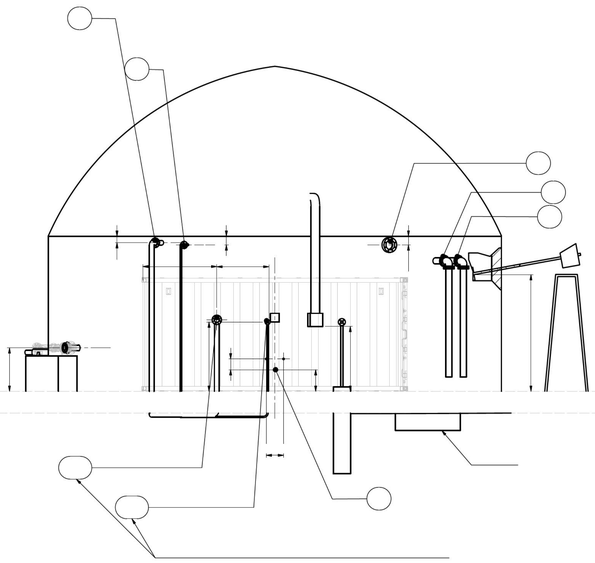

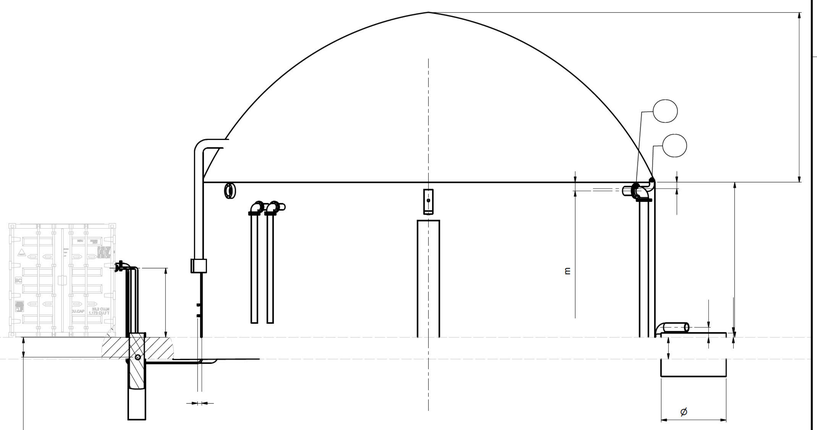

FUMO
Omgevingsdienst Fryslân

Postadres
Postbus 3347
8901 DH Leeuwarden

Bezoekadres
J.W. de Visserwei 10
9001 ZE Grou

(0566) 750 300
www.fumo.nl
info@fumo.nl

Gemeente De Fryske Marren
T.a.v. de heer [redacted]
Postbus 101
8501 AC Joure

Grou, 22 augustus 2022

Kenmerk : 2022-FUMO-0066747 / 2022-FUMO-0066749
Afdeling : Vergunningverlening en Specialistisch Advies
Behandeld door : [redacted]
Uw kenmerk : olo 7065711 / Ah28otnbf2q

Betreft : Advies OBM en melding Activiteitenbesluit Breeuwsma te Vegelinsoord

Geachte heer [redacted],

Onlangs heeft u ons om een milieuadvies gevraagd met betrekking tot een aanvraag voor een omgevingsvergunning beperkte milieutoets (OBM).
De aanvraag is van S.K. Breeuwsma en betreft het veranderen van de inrichting gelegen aan De Traen 6 te Vegelinsoord. De verandering ziet op de oprichting van een installatie voor het vergisten van uitsluitend dierlijke mest met een verwerkingscapaciteit van ten hoogste 25.000 kubieke meter per jaar. Voor deze aanvraag wordt de reguliere procedure gevolgd.

Wij adviseren u de omgevingsvergunning beperkte milieutoets te verlenen en de in de bijlage opgenomen overwegingen in de beschikking op te nemen.

Gelijktijdig met de aanvraag om de omgevingsvergunning is een melding ingediend in het kader van het Activiteitenbesluit milieubeheer. De beoordeling van de melding is in de overwegingen meegenomen.

U dient daarbij nog wel de geel gearceerde velden in te vullen.

Voor informatie kunt u contact opnemen met mevr. [redacted] van de FUMO, telefoonnummer [redacted]

Hoogachtend,

[redacted]
Afdelingshoofd Vergunningverlening en
Specialistisch Advies

Bijlage(n) Advies OBM en melding Activiteitenbesluit

BESLUIT

ONDERWERP

Dit besluit heeft betrekking op een aanvraag om een omgevingsvergunning beperkte milieutoets (OBM) ingediend op 1 juli 2022 door S.K. Breeuwsma (verder: Breeuwsma) voor het veranderen van de inrichting gelegen aan De Traen 6 te Vegelinsoord.
De aanvraag ziet op de monovergisting van drijfmest.

BESLUIT

Wij besluiten, gezien de overwegingen die zijn opgenomen in deze vergunning en gelet op de Wet algemene bepalingen omgevingsrecht en de daarop betrekking hebbende uitvoeringsbesluiten en –regelingen:

- aan Breeuwsma, de omgevingsvergunning beperkte milieutoets te verlenen;
- dat de volgende delen van de aanvraag onderdeel uit te laten maken van deze vergunning:
  - Aanvraagformulier van 1 juli 2022;
  - Bijlage 3 bij de AIM en OBM realisatie mono-mestvergister, van 6/14/2022, project 22.09k, opgesteld door CCS Energie-advies B.V;
  - Melding Activiteitenbesluit van 29 juni 2022, kenmerk Ah28otnbf2q
  - Aanvulling afwijking bestemmingsplan, van 15 augustus 2022, notitienummer LB 22.09C002k.

ONDERTEKENING EN VERZENDING

Burgemeester en Wethouders van <gemeente>,

< Bevoegd gezag zelf bepalen>

RECHTSBESCHERMING EN INWERKINGTREDING

De bekendmaking van deze beschikking gebeurt door <wijze van bekendmaking>. De dag na de bekendmaking treedt de beschikking in werking. Binnen zes weken na de bekendmaking kunnen zowel u als belanghebbenden bezwaar maken bij <naam en adres instantie>. Het indienen van een bezwaarschrift stelt de werking van de beschikking niet uit. Als u of belanghebbenden niet willen dat de beschikking in werking is in afwachting van de bezwaarprocedure, kan een verzoek om een voorlopige voorziening worden gedaan bij de <naam en adres instantie>.

1. PROCEDURELE OVERWEGINGEN

1.1. Gegevens aanvraag

Op 1 juli 2022 is een aanvraag om een omgevingsvergunning beperkte milieutoets (OBM) ontvangen van Breeuwsma. De aanvraag heeft betrekking op de inrichting gelegen aan De Traen 6 te Vegelinsoord. De aanvraag is geregistreerd onder olo-nummer 7094569.

De aanvrager vraagt toestemming voor een activiteit die behoort tot een bij de algemene maatregel van bestuur aangewezen categorie ‘activiteiten die van invloed kunnen zijn op de fysieke leefomgeving’, als bedoeld in artikel 2.1, lid 1, onder i van de Wet algemene bepalingen omgevingsrecht (Wabo), gelezen in samenhang met artikel 2.2a, lid 8 van het Besluit omgevingsrecht (Bor) voor zover deze activiteit plaatsvindt binnen een inrichting als bedoeld in artikel 1.1, lid 3 van de Wet milieubeheer.

Concreet gaat het hier om de oprichting van een installatie voor het vergisten van uitsluitend dierlijke mest met een verwerkingscapaciteit van ten hoogste 25.000 kubieke meter per jaar (kleinschalige monovergisting) waarvoor een OBM-plicht voor het aspect externe veiligheid geldt.

1.2. Bevoegd gezag

Wij zijn bevoegd gezag om te beslissen op de aanvraag om een omgevingsvergunning. Dit volgt uit artikel 2.4, eerste lid van de Wabo.

1.3. Volledigheid van de aanvraag

Wij zijn van oordeel dat de aanvraag voldoende informatie bevat voor een goede beoordeling van de gevolgen van de activiteit op de fysieke leefomgeving. De aanvraag is dan ook in behandeling genomen.

1.4. Procedure

Voor de voorbereiding van de beschikking is de reguliere voorbereidingsprocedure als bedoeld in titel 4.1 van de Algemene wet bestuursrecht (Awb) en paragraaf 3.2 van de Wabo gevolgd.

2. OVERWEGINGEN MILIEU

2.1. Projectbeschrijving

Het project waarvoor vergunning wordt gevraagd is als volgt te omschrijven:
- Het plaatsen en exploiteren van een mono-vergistingsinstallatie (vergisting van uitsluitend dierlijke mest met een jaarlijkse verwerkingscapaciteit van 2.800 ton bedrijfseigen rundveemest). Binnen de inrichting vindt geen biogasopwaardering plaats.

Het aantal dieren en de stalsystemen blijven ten opzichte van de vergunde situatie ongewijzigd.

2.2. Bestaande rechten

Voor de onderhavige inrichting is op 7 februari 2012 een melding op grond van het Besluit landbouw milieubeheer (thans: Activiteitenbesluit) gedaan voor het veranderen van de inrichting. Hierin worden de volgende aantallen dieren gemeld: 149 melkkoeien, 101 stuks vrouwelijk jongvee, 3 volwassen paarden en 1 pony.

2.3. Activiteitenbesluit milieubeheer

De onderhavige inrichting wordt aangemerkt als een inrichting type B als bedoeld in artikel 1.2 van het Activiteitenbesluit. Voor een inrichting type B geldt een meldingsplicht indien de inrichting wordt opgericht, veranderd of de werking van de inrichting wordt veranderd. De inrichting dient voorts aan de voorschriften uit het Activiteitenbesluit en de bijbehorende ministeriële regeling te voldoen.

Op 29 juni 2022 is een melding ingediend in het kader van het Activiteitenbesluit (kenmerk Ah28otnbf2q).
Deze melding heeft betrekking op:
- Het realiseren van een mono-vergistingsinstallatie.

De melding voldoet aan de indieningsvereisten van het Activiteitenbesluit. Op grond van de inhoud van de melding zijn wij van mening dat met de gemelde activiteit kan worden voldaan aan de voorschriften van het Activiteitenbesluit en de Activiteitenregeling.
Deze melding maakt integraal deel uit de vergunningaanvraag.

De voorschriften voor het kleinschalig vergisten van uitsluitend dierlijke meststoffen staan in paragraaf 3.5.10 ‘Kleinschalig vergisten van uitsluitend dierlijke meststoffen’ van het Activiteitenbesluit en in paragraaf 3.5.8 ‘Kleinschalig vergisten van uitsluitend dierlijke meststoffen’ van de Activiteitenregeling. Voor de opslag van de met het proces vrijkomende (stabiel) restproduct gelden de voorschriften uit de paragrafen 3.4.5 ‘Opslaan van agrarische bedrijfsstoffen’ en 3.4.6 ‘Opslaan van drijfmest en digestaat’.

3. INHOUDELIJKE OVERWEGINGEN MILIEU

Voor een aantal activiteiten uit het Activiteitenbesluit hebben bedrijven toestemming van het bevoegd gezag nodig voordat met de activiteiten mag worden gestart. Deze “toestemming vooraf” wordt omgevingsvergunning beperkte milieutoets (OBM) genoemd.
Het doel van de OBM is dat het bevoegd gezag vooraf instemt met het van start gaan van een specifieke activiteit op een specifieke locatie. De OBM bestaat uit een toestemming of een weigering. Op grond van artikel 5.13a van het Bor mogen aan de OBM geen voorschriften worden verbonden. De van toepassing zijnde voorschriften vloeien voort uit het Activiteitenbesluit.

Voor het oprichten van een monovergister is een OBM voor het aspect externe veiligheid nodig. Het bevoegd gezag moet in dit geval een lokale toets uitvoeren om te beoordelen of deze activiteit om reden als veiligheidsrisico ingepast kan worden in de lokale situatie. De OBM wordt geweigerd (artikel 5.13b lid 11 van het Bor) als de activiteit een te groot veiligheidsrisico leidt. Hierbij worden in ieder geval betrokken:

- de ligging van de risicocontour;
- de invloed van risicovolle activiteiten in de omgeving op de installatie, en
- de kans op gevolgen van incidenten bij de installatie en de mogelijke gevolgen daarvan voor de leefomgeving.

Wij hebben de aangevraagde activiteit aan dit kader getoetst. Daarover merken wij het volgende op.

1. De ligging van de risicocontour

Binnen de inrichting wordt door de vergisting van (rundvee)mest biogas gevormd. Het vergistingsgas (biogas) wordt opgevangen in een gas(opslag)zak die zich boven de mestvergister bevindt.
De gaszak heeft een inhoud van circa 120 m^3.

Op grond van artikel 3.129f van het Activiteitenbesluit dient een veiligheidsafstand van 50 meter, gerekend vanaf het midden van de gaszak tot een kwetsbare of beperkt kwetsbare objecten, te worden aangehouden. Binnen een zone van 50 meter rondom de gaszak is geen object als zodanig aangemerkt.

Het bevoegd gezag is verplicht relevante gegevens van risicovolle inrichtingen in te voeren in het Register risicosituaties gevaarlijke stoffen (hierna: het Risicoregister). Er is een registratieplicht voor risicovolle situaties op grond van artikel 12.12 van de Wet milieubeheer, nader uitgewerkt in het Registratiebesluit externe veiligheid. Tevens is er een dergelijke verplichting op grond van artikel 45 van de Wet veiligheidsregio’s, nader uitgewerkt in de (Ministeriële) Regeling provinciale risicokaart. Om te bepalen wanneer een inrichting Risicokaart-relevant is, wordt gebruik gemaakt van de Leidraad Risico Inventarisatie-deel Gevaarlijke Stoffen (LRI-GS) en de daarin opgenomen drempelwaardentabel. De drempelwaarden geven aan wanneer een Stationaire Risicosituatie met gevaarlijke stoffen een zodanig 'Verhoogd Gevaar' heeft dat deze dient te worden gepresenteerd op de publieke Risicokaart.

De in de inrichting aanwezige biogasopslag (gaszak) heeft een inhoud die groter is dan de drempelwaarde “Risicokaart-relevant voor categorie N8 – Overige gevaarlijke gassen (> 20.000 liter)”. Hiermee is deze opslag Risicokaart-relevant en dient in het Risicoregister te worden opgenomen.

Hieronder is de risicocontour weergegeven zoals wij op de Risicokaart hebben gepubliceerd.

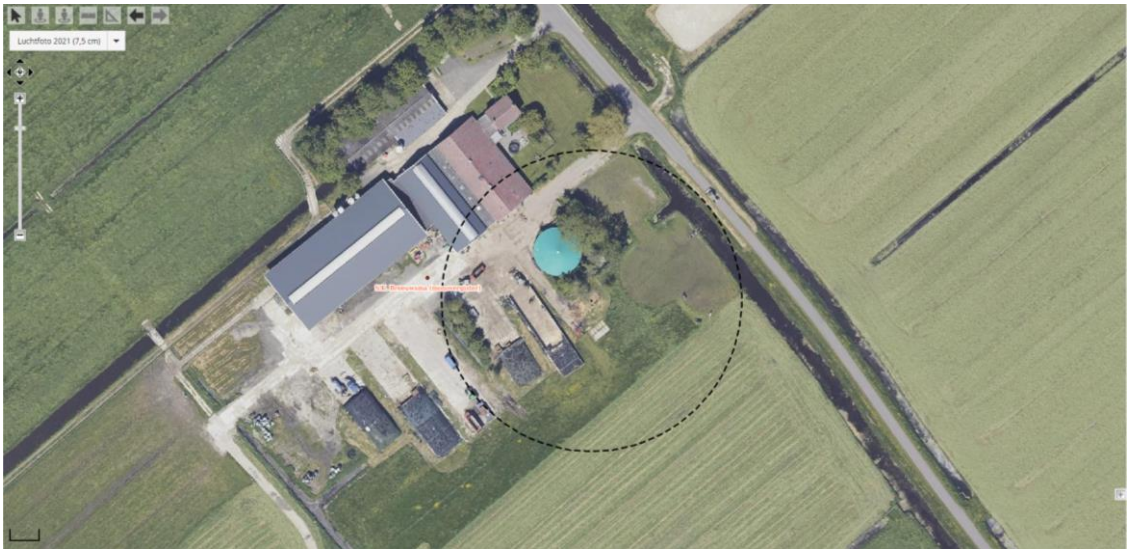

Fig. Risicocontour conform BKL-BAL-AB (50 m)

Hieruit blijkt dat de contour gedeeltelijk buiten de inrichtingsgrens is gelegen. Daar waar deze contour deels over de inrichtingsgrens reikt, is de bestemming agrarisch of groen. Binnen dit gedeelte van de contour liggen geen kwetsbare of beperkt kwetsbare objecten en deze worden conform het bestemmingsplan ook niet mogelijk gemaakt.
Geconcludeerd kan worden dat de biogasopslag en de daarmee gepaarde risicocontour geen belemmering vormt voor het verlenen van deze vergunning.

2. De invloed van risicovolle activiteiten in de omgeving op de installatie

Binnen de onderhavige inrichting vinden slechts activiteiten ten behoeve van de melkveehouderij plaats. Bij naleving van hier van toepassing zijnde voorschriften uit het Activiteitenbesluit zijn er geen negatieve en/of significante effecten van deze activiteiten op de biogasinstallatie te verwachten.

Daarnaast zijn in de directe omgeving van de inrichting geen bedrijven gevestigd waar risicovolle activiteiten plaatsvinden. De dichtstbij gelegen inrichting betreft de veehouderij aan Nije Kampen 3 te Vegelinsoord gelegen op een afstand van circa 440 meter vanaf het midden van de gaszak.

Gezien de afstand van inrichtingen en risicovolle activiteiten in de omgeving tot de vergistingsinstallatie is het niet aannemelijk dat onaanvaardbare gevolgen voor de leefomgeving zich zullen voordoen.

3. De kans op gevolgen van incidenten bij de installatie en de mogelijke gevolgen daarvan voor de leefomgeving.

Aan het vergisten van dierlijke meststoffen zijn risico's verbonden. Het vergistingsgas (biogas) dat hierbij wordt geproduceerd is een licht ontvlambaar gasmengsel, waardoor een (explosieve) verbranding kan voorkomen. Incidenten en ongevallen bij een vergistingsinstallatie kunnen leiden tot gevaarlijke situaties dicht bij de installatie (arbeidsveiligheid) en/of tot overlast bij omwonenden.

De onderhavige vergistingsinstallatie bevindt zich op een afstand van meer dan 440 meter tot woningen van derden en andere kwetsbare objecten. Op de inrichting zelf zijn ook geen voorzieningen getroffen voor overnachtingen voor derden. Gezien de locatiekeuze kunnen wij concluderen dat de risico's voor de omgeving beperkt zijn.

De risico's op de korte afstand van de installatie (arbeidsveiligheid) zijn hier vooral van belang. De vergistingsinstallatie moet voldoen aan NTA 9766. Dit document bevat veiligheidseisen voor het ontwerp, het beheer en het onderhoud. Het gaat om aspecten zoals een elektronisch monitoringssysteem, ontzwaveling van het gas en het stabiliseren van het digestaat.

Tevens is op de installatie ATEX 137 van toepassing. Op grond hiervan is een bedrijf verplicht een explosieveiligheidsdocument op te stellen om tot een explosieveilige werkomgeving te komen. Wanneer werknemers veilig kunnen werken in de directe nabijheid van de installatie is daarmee tevens de veiligheid buiten de inrichting voldoende geborgd.

Het voorkomen van een (explosieve) verbanding en het beperken van eventuele gevolgen van een calamiteit is voldoende ondervangen door de voorschriften uit het Activiteitenbesluit en de Activiteitenregeling waaraan de vergistingsinstallatie moet voldoen.

4. CONCLUSIE

Vanuit het toetsingskader dat betrekking heeft op een OBM, zijn er ten aanzien van de aangevraagde activiteit geen redenen om de omgevingsvergunning te weigeren.

De Fryske Marren
Postbus 101, 8500 AC Joure
Herema State 1, 8501 AA Joure
t 14 05 14
e info@defryskemarren.nl
i www.defryskemarren.nl

Mts [redacted]
Lange Ekers 10
8465 SC Oudehaske

Joure, 24 augustus 2022
Verzonden: 24 augustus 2022

Ons kenmerk : OV 20220459/7095055
Uw kenmerk : 22.09l
In behandeling bij : [redacted]
Bijlage(n) : in document aangegeven

Onderwerp: verlening omgevingsvergunning

Beste meneer [redacted]

U heeft vergunning aangevraagd voor het bouwen van een mono-mestvergister op de locatie Lange Ekers 10 te Oudehaske. Deze aanvraag hebben wij ontvangen op 1 juli 2022.

Verlening vergunning
Wij hebben besloten de vergunning te verlenen. Het gaat om de volgende in de Wet algemene bepalingen omgevingsrecht (Wabo) omschreven activiteit(en):
- afwijken bestemmingsplan (binnenplans)
- OBM beperkte milieutoets

Dit besluit is genomen op basis van de artikelen 2.1 en 2.2 en paragraaf 2.3 van de Wabo.

Aan deze vergunning zijn voorschriften verbonden. Bij de uitvoering van het project moet hieraan worden voldaan.

De volgende documenten maken deel uit van dit besluit:
- 7095055_1656665710930_publiceerbareaanvraag.pdf
- 7095055_1656665646820_obm_[redacted].pdf (m.u.v. de vermelde dieraantallen)
- 7095055_1660913595578_lb_22.09_not_c_002l_toelichting_bestemmingsplan[redacted].pdf
- 095055_1660913628613_1590-22009-002_vergister_d13.pdf

Beoordeling
Bij de besluitvorming is de reguliere voorbereidingsprocedure toegepast. Deze procedure staat beschreven in paragraaf 3.2 van de Wabo.

De beslistermijn is vanaf 21 juli 2022 met 2 weken opgeschort omdat er nog aanvullende/aangepaste gegevens ingediend moesten worden, overeenkomstig artikel 4:15 van de Algemene wet bestuursrecht (Awb). De gegevens zijn ontvangen op 19 augustus 2022.

Handelen in strijd met regels ruimtelijke ordening
Het plan is in strijd met het bestemmingsplan. Het plan voldoet niet aan artikel 3, “agrarisch” van het ter plaatse geldende bestemmingsplan Buitengebied Noord - 2017. Op grond van artikel 3.5.2 onder c is het gebruik van gronden en bouwwerken ten behoeve van mestvergisting strijdig.

Op grond van artikel 2.12, lid 1, onder a, sub 1 Wabo en artikel 3.6.5, van het bestemmingsplan kan hiervan worden afgeweken, voor zover:

a. deze ten dienste staan van of verband houden met de bedrijfseigen agrarische activiteiten;
b. ten hoogste één vergistings-, vergassings- of verbrandingsinstallatie per agrarisch bedrijf is toegestaan;
c. deze activiteiten ondergeschikt zijn aan de agrarische bedrijfsvoering;
d. het verzoek om verlening van de omgevingsvergunning gepaard gaat met een voorstel tot landschappelijke inpassing van de installatie; het gebruik van de bebouwing is uitsluitend toegestaan indien de landschappelijke inpassing is uitgevoerd en instandgehouden conform het landschappelijk inpassingsplan;
e. de installatie uit oogpunt van milieubelasting, infrastructuur en verkeersbelasting ter plaatse aanvaardbaar wordt geacht

Uit de toelichting van de aanvraag blijkt dat hieraan voldaan wordt. De mono-mestvergister wordt geplaatst binnen het bouwvlak. Het perceel ligt in het buitengebied van onze gemeente. Er zijn geen directe buren, waardoor er geen strijd is met het de woonsituatie en de gebruiksmogelijkheden van aangrenzende gronden. Gelet op de plaatsing van de mestvergister in het achtererfgebied en te midden van de bestaande bebouwing in combinatie met de weidse omgeving wordt er geen afbreuk gedaan aan het straat- en bebouwingsbeeld, de landschappelijke en natuurlijke waarden. Een specifiek inpassingsplan is dan ook niet noodzakelijk. De plaatsing van de mono-mestvergister zorgt niet voor aantrekkende verkeersbewegingen, aangezien het enkel gaat om bedrijfseigen mestvergisting. Er wordt dan ook geen afbreuk gedaan aan de verkeersveiligheid en sociale veiligheid.

Het plan wordt vanuit ruimtelijk en planologisch oogpunt acceptabel bevonden en is niet in strijd met een goede ruimtelijke ordening.

Veranderen van een inrichting – OBM
Voor een aantal activiteiten uit het Activiteitenbesluit hebben bedrijven toestemming van het bevoegd gezag nodig voordat met de activiteiten mag worden gestart. Deze “toestemming vooraf” wordt omgevingsvergunning beperkte milieutoets (OBM) genoemd.

Het doel van de OBM is dat het bevoegd gezag vooraf instemt met het van start gaan van een specifieke activiteit op een specifieke locatie. De OBM bestaat uit een toestemming of een weigering. Op grond van artikel 5.13a van het Bor mogen aan de OBM geen voorschriften worden verbonden.
De van toepassing zijnde voorschriften vloeien voort uit het Activiteitenbesluit.

Voor het oprichten van een monovergister is een OBM voor het aspect externe veiligheid nodig. Het bevoegd gezag moet in dit geval een lokale toets uitvoeren om te beoordelen of deze activiteit om reden als veiligheidsrisico ingepast kan worden in de lokale situatie. De OBM wordt geweigerd (artikel 5.13b lid 11 van het Bor) als de activiteit een te groot veiligheidsrisico leidt. Hierbij worden in ieder geval betrokken:

- de ligging van de risicocontour;
- de invloed van risicovolle activiteiten in de omgeving op de installatie, en

- de kans op gevolgen van incidenten bij de installatie en de mogelijke gevolgen daarvan voor de leefomgeving.

Wij hebben de aangevraagde activiteit aan dit kader getoetst. In de bijlage "Beoordeling aangevraagde activiteit milieu (OBM)" lichten wij dit nader toe. Vanuit het toetsingskader dat betrekking heeft op de aangevraagde verandering van de inrichting kan worden geconcludeerd, dat de omgevingsvergunning verleend kan worden.

Inwerkingtreding
Dit besluit treedt in werking met ingang van de dag nadat de vergunning aan u is verzonden.

Nadere informatie
Lees ook de bijlage 'Overige informatie'. Hierin staat onder meer welke kosten aan deze vergunning verbonden zijn.
Heeft u nog vragen, dan kunt u contact opnemen met de behandelend ambtenaar via telefoonnummer 14 05 14 of e-mail info@defryskemarren.nl.

Met vriendelijke groet,

namens burgemeester en wethouders van De Fryske Marren,

[redacted]

24 08 2022
medewerker cluster vergunningen

Beoordeling aangevraagde activiteit milieu (OBM)
behorende bij omgevingsvergunning OV 20220459/7095055

1. PROCEDURELE OVERWEGINGEN

1.1. Gegevens aanvraag
Op 1 juli 2022 is een aanvraag om een omgevingsvergunning beperkte milieutoets (OBM) ontvangen van Maatschap [redacted] De aanvraag heeft betrekking op de inrichting gelegen aan Lange Ekers 10 te Oudehaske. De aanvraag is geregistreerd onder olo-nummer 7095055.

De aanvrager vraagt toestemming voor een activiteit die behoort tot een bij de algemene maatregel van bestuur aangewezen categorie 'activiteiten die van invloed kunnen zijn op de fysieke leefomgeving', als bedoeld in artikel 2.1, lid 1, onder i van de Wet algemene bepalingen omgevingsrecht (Wabo), gelezen in samenhang met artikel 2.2a, lid 8 van het Besluit omgevingsrecht (Bor) voor zover deze activiteit plaatsvindt binnen een inrichting als bedoeld in artikel 1.1, lid 3 van de Wet milieubeheer.

Concreet gaat het hier om de oprichting van een installatie voor het vergisten van uitsluitend dierlijke mest met een verwerkingscapaciteit van ten hoogste 25.000 kubieke meter per jaar (kleinschalige monovergisting) waarvoor een OBM-plicht voor het aspect externe veiligheid geldt.

1.2. Bevoegd gezag
Wij zijn bevoegd gezag om te beslissen op de aanvraag om een omgevingsvergunning. Dit volgt uit artikel 2.4, eerste lid van de Wabo.

1.3. Volledigheid van de aanvraag
Wij zijn van oordeel dat de aanvraag voldoende informatie bevat voor een goede beoordeling van de gevolgen van de activiteit op de fysieke leefomgeving. De aanvraag is dan ook in behandeling genomen.

2. OVERWEGINGEN MILIEU

2.1. Projectbeschrijving
Het project waarvoor vergunning wordt gevraagd is als volgt te omschrijven:
- Het plaatsen en exploiteren van een mono-vergistingsinstallatie (vergisting van uitsluitend dierlijke mest met een jaarlijkse verwerkingscapaciteit van 4.200 ton bedrijfseigen rundveemest).
  Binnen de inrichting vindt geen biogasopwaardering plaats.

Het aantal dieren en de stalsystemen blijven ten opzichte van de vergunde situatie ongewijzigd.

2.2. Bestaande rechten
Voor de onderhavige inrichting is op 23 augustus 2004 een melding op grond van het Activiteitenbesluit gedaan voor het veranderen van de inrichting.

2.3. Activiteitenbesluit milieubeheer
De onderhavige inrichting wordt aangemerkt als een inrichting type B als bedoeld in artikel 1.2 van het Activiteitenbesluit. Voor een inrichting type B geldt een meldingsplicht indien de inrichting wordt opgericht, veranderd of de werking van de inrichting wordt veranderd. De inrichting dient voorts aan de voorschriften uit het Activiteitenbesluit en de bijbehorende ministeriële regeling te voldoen.

Op 29 juni 2022 is een melding ingediend in het kader van het Activiteitenbesluit (kenmerk Ah28hity47s).

Deze melding heeft betrekking op:
- Het realiseren van een mono-vergistingsinstallatie.

De melding voldoet aan de indieningsvereisten van het Activiteitenbesluit. Op grond van de inhoud van de melding zijn wij van mening dat met de gemelde activiteit kan worden voldaan aan de voorschriften van het Activiteitenbesluit en de Activiteitenregeling.
Deze melding maakt integraal deel uit de vergunningaanvraag.

De voorschriften voor het kleinschalig vergisten van uitsluitend dierlijke meststoffen staan in paragraaf 3.5.10 'Kleinschalig vergisten van uitsluitend dierlijke meststoffen' van het Activiteitenbesluit en in paragraaf 3.5.8 'Kleinschalig vergisten van uitsluitend dierlijke meststoffen' van de Activiteitenregeling. Voor de opslag van de met het proces vrijkomende (stabiel) restproduct gelden de voorschriften uit de paragrafen 3.4.5 'Opslaan van agrarische bedrijfsstoffen' en 3.4.6 'Opslaan van drijfmest en digestaat'.

3. INHOUDELIJKE OVERWEGINGEN MILIEU

Voor een aantal activiteiten uit het Activiteitenbesluit hebben bedrijven toestemming van het bevoegd gezag nodig voordat met de activiteiten mag worden gestart. Deze "toestemming vooraf" wordt omgevingsvergunning beperkte milieutoets (OBM) genoemd.

Het doel van de OBM is dat het bevoegd gezag vooraf instemt met het van start gaan van een specifieke activiteit op een specifieke locatie. De OBM bestaat uit een toestemming of een weigering. Op grond van artikel 5.13a van het Bor mogen aan de OBM geen voorschriften worden verbonden.
De van toepassing zijnde voorschriften vloeien voort uit het Activiteitenbesluit.

Voor het oprichten van een monovergister is een OBM voor het aspect externe veiligheid nodig. Het bevoegd gezag moet in dit geval een lokale toets uitvoeren om te beoordelen of deze activiteit om reden als veiligheidsrisico ingepast kan worden in de lokale situatie. De OBM wordt geweigerd (artikel 5.13b lid 11 van het Bor) als de activiteit een te groot veiligheidsrisico leidt. Hierbij worden in ieder geval betrokken:
- de ligging van de risicocontour;
- de invloed van risicovolle activiteiten in de omgeving op de installatie, en
- de kans op gevolgen van incidenten bij de installatie en de mogelijke gevolgen daarvan voor de leefomgeving.

Wij hebben de aangevraagde activiteit aan dit kader getoetst. Daarover merken wij het volgende op.

1. De ligging van de risicocontour

Binnen de inrichting wordt door de vergisting van (rundvee)mest biogas gevormd. Het vergistingsgas (biogas) wordt opgevangen in een gas(opslag)zak die zich boven de mestvergister bevindt.
De gaszak heeft een inhoud van circa 200 m^3.

Op grond van artikel 3.129f van het Activiteitenbesluit dient een veiligheidsafstand van 50 meter, gerekend vanaf het midden van de gaszak tot een kwetsbare of beperkt kwetsbare objecten, te worden aangehouden. Binnen een zone van 50 meter rondom de gaszak is geen object als zodanig aangemerkt.

Het bevoegd gezag is verplicht relevante gegevens van risicovolle inrichtingen in te voeren in het Register risicosituaties gevaarlijke stoffen (hierna: het Risicoregister). Er is een registratieplicht voor risicovolle situaties op grond van artikel 12.12 van de Wet milieubeheer, nader uitgewerkt in het Registratiebesluit

externe veiligheid. Tevens is er een dergelijke verplichting op grond van artikel 45 van de Wet veiligheidsregio's, nader uitgewerkt in de (Ministeriële) Regeling provinciale risicokaart.
Om te bepalen wanneer een inrichting Risicokaart-relevant is, wordt gebruik gemaakt van de Leidraad Risico Inventarisatie-deel Gevaarlijke Stoffen (LRI-GS) en de daarin opgenomen drempelwaardentabel. De drempelwaarden geven aan wanneer een Stationaire Risicosituatie met gevaarlijke stoffen een zodanig 'Verhoogd Gevaar' heeft dat deze dient te worden gepresenteerd op de publieke Risicokaart.

De in de inrichting aanwezige biogasopslag (gaszak) heeft een inhoud die groter is dan de drempelwaarde "Risicokaart-relevant voor categorie N8 – Overige gevaarlijke gassen (> 20.000 liter)". Hiermee is deze opslag Risicokaart-relevant en dient in het Risicoregister te worden opgenomen.

Hieronder is de risicocontour weergegeven zoals wij op de Risicokaart hebben gepubliceerd.

Fig. Risicocontour conform BKL-BAL-AB (50 m)

Hieruit blijkt dat de contour gedeeltelijk buiten de inrichtingsgrens is gelegen. Daar waar deze contour deels over de inrichtingsgrens reikt, is de bestemming agrarisch of groen. Binnen dit gedeelte van de contour liggen geen kwetsbare of beperkt kwetsbare objecten en deze worden conform het bestemmingsplan ook niet mogelijk gemaakt.
Geconcludeerd kan worden dat de biogasopslag en de daarmee gepaarde risicocontour geen belemmering vormt voor het verlenen van deze vergunning.

2. De invloed van risicovolle activiteiten in de omgeving op de installatie
Binnen de onderhavige inrichting vinden slechts activiteiten ten behoeve van de melkveehouderij plaats. Bij naleving van hier van toepassing zijnde voorschriften uit het Activiteitenbesluit zijn er geen negatieve en/of significante effecten van deze activiteiten op de biogasinstallatie te verwachten.

Daarnaast zijn in de directe omgeving van de inrichting geen bedrijven gevestigd waar risicovolle activiteiten plaatsvinden. De dichtstbij gelegen inrichting betreft de veehouderij aan Lange Ekers 12 te Oudehaske gelegen op een afstand van circa 200 meter vanaf het midden van de gaszak.

Gezien de afstand van inrichtingen en risicovolle activiteiten in de omgeving tot de vergistingsinstallatie is het niet aannemelijk dat onaanvaardbare gevolgen voor de leefomgeving zich zullen voordoen.

3. De kans op gevolgen van incidenten bij de installatie en de mogelijke gevolgen daarvan voor de leefomgeving.

Aan het vergisten van dierlijke meststoffen zijn risico's verbonden. Het vergistingsgas (biogas) dat hierbij wordt geproduceerd is een licht ontvlambaar gasmengsel, waardoor een (explosieve) verbranding kan voorkomen. Incidenten en ongevallen bij een vergistingsinstallatie kunnen leiden tot gevaarlijke situaties dicht bij de installatie (arbeidsveiligheid) en/of tot overlast bij omwonenden.

De onderhavige vergistingsinstallatie bevindt zich op een afstand van meer dan 250 meter tot woningen van derden en andere kwetsbare objecten. Op de inrichting zelf zijn ook geen voorzieningen getroffen voor overnachtingen voor derden. Gezien de locatiekeuze kunnen wij concluderen dat de risico's voor de omgeving beperkt zijn.

De risico's op de korte afstand van de installatie (arbeidsveiligheid) zijn hier vooral van belang. De vergistingsinstallatie moet voldoen aan NTA 9766. Dit document bevat veiligheidseisen voor het ontwerp, het beheer en het onderhoud. Het gaat om aspecten zoals een elektronisch monitoringssysteem, ontzwaveling van het gas en het stabiliseren van het digestaat.

Tevens is op de installatie ATEX 137 van toepassing. Op grond hiervan is een bedrijf verplicht een explosieveiligheidsdocument op te stellen om tot een explosieveilige werkomgeving te komen. Wanneer werknemers veilig kunnen werken in de directe nabijheid van de installatie is daarmee tevens de veiligheid buiten de inrichting voldoende geborgd.

Het voorkomen van een (explosieve) verbanding en het beperken van eventuele gevolgen van een calamiteit is voldoende ondervangen door de voorschriften uit het Activiteitenbesluit en de Activiteitenregeling waaraan de vergistingsinstallatie moet voldoen.

4. CONCLUSIE

Vanuit het toetsingskader dat betrekking heeft op een OBM, zijn er ten aanzien van de aangevraagde activiteit geen redenen om de omgevingsvergunning te weigeren.

Voorschriften

behorende bij omgevingsvergunning OV 20220459/7095055

Algemeen

- De aanvang en het einde van de werkzaamheden moeten uiterlijk twee dagen van te voren worden gemeld aan de toezichthouder*, met vermelding van het nummer van de vergunning en de locatie waarop de vergunning betrekking heeft.

* Gegevens toezichthouder:
- [redacted], bereikbaar via telefoonnummer: 14 05 14 / e-mail: info@ defryskemarren.nl

Rechtsbescherming

behorende bij omgevingsvergunning OV 20220459/7095055

Tegen dit besluit kunnen belanghebbenden binnen zes weken na de dag waarop het besluit is verzonden een bezwaarschrift indienen bij het college van burgemeester en wethouders van gemeente De Fryske Marren, Postbus 101, 8500 AC Joure.

Het bezwaarschrift moet worden ondertekend en ten minste bevatten:

- de naam en het adres van de indiener
- de dagtekening
- een omschrijving van het besluit waartegen het bezwaar is gericht
- de gronden van het bezwaar

Tegelijk met de indiening van het bezwaarschrift kunnen belanghebbenden vragen het besluit tijdelijk ongedaan te maken. Zo'n verzoek om een voorlopige voorziening moet worden gericht aan de voorzieningenrechter van de Rechtbank Noord-Nederland, Afdeling bestuursrecht, Postbus 150, 9700 AD Groningen.
Via http://loket.rechtspraak.nl/bestuursrecht kan het verzoek om voorlopige voorziening digitaal worden ingediend bij genoemde rechtbank. Hiervoor is een elektronische handtekening (DigiD) nodig.

Wilt u meer weten over de procedure? Bel met de afdeling juridische zaken van de gemeente, te bereiken via telefoonnummer 14 05 14.

Overige informatie
behorende bij omgevingsvergunning OV 20220459/7095055

Wat zijn de kosten?
Aan de vergunningverlening zijn kosten verbonden.

Dit bedrag is als volgt samengesteld:
- Leges behandelen Afwijken bestemmingsplan binnenplans: € 270,25

Binnenkort ontvangt u hiervoor een nota.

De legeskosten zijn gebaseerd op de Legesverordening van het jaar waarin u uw aanvraag heeft ingediend. U kunt de Legesverordening vinden op www.overheid.nl onder 'Overheidsinformatie',' Lokale wet- en regelgeving'. Vervolgens vult u het zoekwoord 'leges' in en selecteert u de betreffende gemeente.

Burgerplicht en overige toestemmingen en voorzieningen
In het Burgerlijk Wetboek staan rechten en plichten van burgers vermeld die er mogelijk voor zorgen dat u geen gebruik kunt maken van uw vergunning. Ook kunnen er naast deze vergunning nog andere toestemmingen en/of voorzieningen nodig zijn waarover wij u niet hebben kunnen informeren, maar die er wel voor kunnen zorgen dat u geen gebruik kunt maken van deze vergunning.

Het is verboden om bij de uitvoering van werkzaamheden schade, gevaar of ernstige hinder te veroorzaken. Alle schade of vorderingen tot schadevergoeding, die ontstaan als gevolg van het gebruikmaken van deze vergunning, zijn voor rekening van de vergunninghouder.

Vrijkomende grond
Vrijkomende grond mag (indien de grond niet tussentijds is bewerkt) op of nabij dezelfde plaats als waar het is ontgraven weer als bodem worden toegepast. Aangevoerde grond die wordt toegepast (en afgevoerde grond die elders wordt gebruikt) dient te voldoen aan het Besluit bodemkwaliteit c.q. de Vrijstellingsregeling grondverzet.

Intrekken vergunning
De gemeente kan de vergunning intrekken als:
- er niet binnen 26 weken na het onherroepelijk worden van de vergunning gestart wordt met de werkzaamheden;
- de werkzaamheden langer dan 26 weken stilliggen;
- er afgeweken wordt van de vergunning of de hieraan verbonden voorschriften;
- de vergunninghouder hierom verzoekt.

Akte van ondertekening

D t bew jsdocument bevat de gegevens van het ondertekenverzoek a smede een aud t og van het ondertekentraject we ke de ondertekenaars van het document hebben door open.

Algemene informatie

Document naam	OV 20220459 Omgev ngsvergunn ng Lange Ekers 10 Oudehaske Mono mestverg ster	**Ondertekentermijn**	30 dagen
Document ID	a32f98da 3084 42f3 928f 52e84c3f6233	**Aanbieder**	De Fryske Marren
Aanmaakdatum	woensdag 24 augustus 2022 08:50 CEST		

Ondertekenaar 1

Naam	[redacted]		
Verzoek verzonden	woensdag 24 augustus 2022 08:50 CEST	**E-mail adres**	[redacted]
Document geopend	woensdag 24 augustus 2022 08:51 CEST		
TAN verstuurd	woensdag 24 augustus 2022 08:51 CEST	**Mobiel nummer vingerafdruk SHA-256**	e484fe77a5613ad75a966730d5884035a2466841b881015f1f23103f5bb23086
TAN verificatie	woensdag 24 augustus 2022 08:52 CEST		
Muis handtekening	woensdag 24 augustus 2022 08:51 CEST		
Document ondertekend	woensdag 24 augustus 2022 08:52 CEST		

Publiceerbare aanvraag/melding omgevingsvergunning

Formulierversie
2020.01

Aanvraaggegevens

Algemeen

Aanvraagnummer	7095055
Aanvraagnaam	Mono-mestvergisting [redacted]
Uw referentiecode	22.09l
Ingediend op	01-07-2022
Soort procedure	Onbekend
Projectomschrijving	De bouw van een mono-mestvergister, die eigen mest zal gaan vergisten en biogas gaat produceren. Dit is hoort bij een project waarbij meerdere vergisters biogas gaan leveren aan [redacted] Het biogas wordt ter plekke ontdaan van H2S (koolfilter). Daarna wordt het biogas ontvochtigd en m.b.v. een ventilator het biogasnet opgestuurd. Verwarming van de vergister gebeurt door een warmtepomp. Aanvoer van de eigen mest en afvoer van digestaat gebeurt met pompen. Het systeem is volledig geautomatiseerd.
Opmerking	-
Gefaseerd	Nee
Blokkerende onderdelen weglaten	Nee
Kosten openbaar maken	Nee
Bijlagen die later komen	-
Bijlagen n.v.t. of al bekend	-

Bevoegd gezag

Naam:	Gemeente De Fryske Marren
Bezoekadres:	Herema State 1 8501 AA JOURE
Postadres:	Postbus 101 8500 AC JOURE
Telefoonnummer:	14 05 14
E-mailadres:	info@defryskemarren.nl
Website:	www.defryskemarren.nl
Contactpersoon:	Cluster Vergunningen

Overzicht bijgevoegde modulebladen

Aanvraaggegevens

Locatie van de werkzaamheden

Werkzaamheden en onderdelen

Handelen in strijd met regels ruimtelijke ordening

- Handelen in strijd met regels ruimtelijke ordening

Inrichting of mijnbouwwerk oprichten of veranderen (Milieu)

- Omgevingsvergunning beperkte milieutoets

Bijlagen

Locatie

1 Adres

Postcode	8465SC
Huisnummer	10
Huisletter	-
Huisnummertoevoeging	-
Straatnaam	Lange Ekers
Plaatsnaam	Oudehaske
Gelden de werkzaamheden in deze aanvraag/melding voor meerdere adressen of percelen?	☐ Ja ☑ Nee

Handelen in strijd met regels ruimtelijke ordening

1 Handelen in strijd met regels ruimtelijke ordening

Met welke regels voor ruimtelijke ordening zijn de voorgenomen werkzaamheden in strijd?	☑ Bestemmingsplan ☐ Beheersverordening ☐ Exploitatieplan ☐ Regels op grond van de provinciale verordening ☐ Regels op grond van een AMvB ☐ Regels van het voorbereidingsbesluit
Beschrijf hoe en in welke mate de voorgenomen werkzaamheden in strijd zijn met de regels voor ruimtelijke ordening.	Het realiseren van een silo (mono-mestvergister) binnen het bouwblok.
Beschrijf het huidige gebruik van de gronden of het bouwwerk.	Momenteel wordt de grond als erf gebruikt.
Beschrijf het beoogde gebruik van de gronden of het bouwwerk.	De eigen mest gaat er vergist worden het biogas wordt na een beperkte voorbehandeling ingevoed in het net.
Beschrijf de gevolgen van het beoogde gebruik voor de ruimtelijke ordening.	Binnen het bouwblok komt een silo te staan voor mono-mestvergisting.
Is het beoogde gebruik tijdelijk van aard?	☐ Ja ☑ Nee
Hebt u een rapport nodig waarin de archeologische waarde van het terrein dat zal worden verstoord in voldoende mate is vastgelegd?	☐ Ja ☑ Nee
Wordt er afgeweken van het exploitatieplan?	☐ Ja ☑ Nee

Omgevingsvergunning beperkte milieutoets

Inrichting of mijnbouwwerk oprichten of veranderen (Milieu)

1 Omgaan met Afvalstoffen

Welke milieutoets wilt u aanvragen (OBM)?

- ☐ Afvalwater - Een rioolwaterzuiveringsinstallatie wijzigen of uitbreiden (artikel 2.2a lid 1onder a Bor)
- ☐ Metaalrecycling - Een inrichting voor de opslag van Schroot, met inbegrip van autowrakken oprichten, wijzigen of uitbreiden (artikel 2.2a lid 1 onder b Bor)
- ☐ Autowrakken demonteren (artikel 2.2a lid 2 onder d Bor)
- ☐ Tweewielige motorvoertuigen demonteren (artikel 2.2.a lid 2 onder g Bor)
- ☐ Banden - Maximaal 10.000 ton van buiten de inrichting afkomstige banden van voertuigen opslaan (artikel 2.2a lid 2 onder c Bor)
- ☐ Afvalbrengstation - Uitvoeren van de gemeentelijke zorgplicht voor afvalbeheer op een daarvoor bestemde locatie, zoals een milieustraat, KCA-depot en andere gemeentelijke inrichtingen voor afvalbeheer (artikel 2.2a lid 2 onder a Bor)
- ☐ Medisch afval - Het opslaan van buiten de inrichting afkomstige infectueuze afvalstoffen, lichaamsdelen en organen, afvalstoffen van cytotoxische en cytostatische geneesmiddelen afkomstig van de gezondheidszorg bij mens en dier.(artikel 2.2a lid 2 onder b Bor)
- ☐ Kunststofafval - Opbulken (mengen) van maximaal 10.000 ton ingezameld kunststofafval niet zijnde voor materiaalhergebruik geschikt gemaakt kunststofafval door middel van extrusie en spuitgieten en/of handelingen die vallen onder de gemeentelijke zorgplicht voor de inzameling van huishoudelijk afval (artikel 2.2a lid 2 onder e Bor)
- ☐ Asbest - Het opslaan van ten hoogste 50 ton verwijderd asbest en verwijderde asbesthoudende producten, ontstaan bij werkzaamheden die buiten de inrichting zijn verricht door degene die de inrichting drijft (artikel 2.2a lid 2 onder h Bor)

2 Behandeling materialen en installaties

Welke milieutoets wilt u aanvragen (OBM)?

- ☐ Non-ferro metaal - Een installatie bestemd voor het smelten, met inbegrip van het legeren, van non-ferrometalen, met uitzondering van edele metalen, en met inbegrip van terugwinningsproducten oprichten, wijzigen of uitbreiden (artikel 2.2a lid 1 onder a Bor)
- ☐ Oppervlaktebehandeling - Een installatie bestemd voor de oppervlaktebehandeling van metalen en plastic materiaal door middel van een elektrolytisch of chemisch procedé oprichten, wijzigen of uitbreiden (artikel 2.2a lid 1 onder a Bor)
- ☐ Walsen - Een installatie bestemd voor verwerking van ferrometalen door warmwalsen, het smeden met hamers, of het aanbrengen van deklagen van gesmolten metaal oprichten, wijzigen of uitbreiden (artikel 2.2a lid 1 onder a Bor)
- ☐ Motorrevisie, luchtvaart - Testbanken voor motoren, turbines of reactoren of van installaties voor de bouw en reparatie van luchtvaartuigen oprichten, wijzigen of uitbreiden (artikel 2.2a lid 1 onder a Bor)
- ☐ Een spoorwegmaterieelfabriek oprichten, wijzigen of uitbreiden (artikel 2.2a lid 1 onder a Bor)
- ☐ Het binnen een inrichting verwerken van polyesterhars (artikel 2.2a lid 5 Bor)
- ☑ Mestvergisting - Een installatie voor het vergisten van uitsluitend dierlijke mest met een verwerkingscapaciteit van ten hoogste 25.000 kubieke meter per jaar of het uitbreiden van de capaciteit van de installatie of het uitbreiden van de opslagcapaciteit voor vergistingsgas of het wijzigen of uitbreiden van de bewerking van vergistingsgas (artikel 2.2a lid 8 Bor)
- ☐ Auto's - De oprichting, wijziging of uitbreiding van een installatie bestemd voor het vervaardigen van automobielen of automobielmotoren of het assembleren van automobielen (artikel 2.2.a lid 1 onder a)
- ☐ Textielbehandeling - De oprichting, wijziging of uitbreiding van een installatie bestemd voor de voorbehandeling of het verven van vezels of textiel (artikel 2.2.a lid 1 onder a Bor)

3 Energiesystemen

Welke milieutoets wilt u aanvragen (OBM)?

- ☐ Een windturbinepark oprichten, wijzigen of uitbreiden (artikel 2.2a lid 1 onder a Bor)
- ☐ Het installeren van een gesloten bodemenergiesysteem met een bodemzijdig vermogen van 70 kW of meer (artikel 2.2a lid 6 Bor)
- ☐ Het installeren van een gesloten bodemenergiesysteem met een bodemzijdig vermogen van minder dan 70 kW dat is gelegen binnen een interferentiegebied (artikel 2.2a lid 6 Bor)

4 Activiteiten

Welke milieutoets wilt u aanvragen (OBM)?	☐ Voeding- Genotmiddelen industrie - Een installatie voor de voedings- en genotmiddelenindustrie oprichten, wijzigen of uitbreiden (artikel 2.2a lid 1 onder a Bor) ☐ Mortel en Beton industrie - Handelingen met betrekking tot het vervaardigen van cementmortel, betonmortel of betonwaren, en/of het vervaardigen en bewerken van betonproducten (artikel 2.2a lid 2 onder f, lid 3 onder b, lid 4 onder b Bor) ☐ Veehouderij - Een installatie voor het fokken, mesten of houden van dieren oprichten, wijzigen of uitbreiden (artikel 2.2a lid 1 onder c tot en met i, en lid 4 onder a Bor) ☐ Opslag munitie bij defensie inrichtingen (artikel 2.2.a lid 7 Bor) ☐ Andere activiteit die aangewezen is in het BOR, maar niet voorkomt op deze keuzelijst

5 MER-plicht

Wordt voor de activiteit(en) de drempelwaarde zoals genoemd in kolom 2 van onderdeel D van de bijlage bij het Besluit milieueffectraportage (Besluit m.e.r.) overschreden?	☐ Ja ☐ Nee

6 Melding AIM

Bij de aanvraag van de omgevingsvergunning beperkte milieutoets hoort ook een melding in het kader van het Activiteitenbesluit. De melding kunt u opstellen via de AIM *(https://aimonline.nl/)*. Hoe wilt u de melding indienen?	☐ Ik doe de melding los met de AIM ☑ Ik doe de PDF van de melding als bijlage bij deze aanvraag ☐ Voor deze activiteit is geen melding Activiteitenbesluit nodig
Eventuele toelichting	-

Bijlagen

Formele bijlagen

Naam bijlage	Bestandsnaam	Type	Datum ingediend	Status document
melding_aimsessie_a-h29ce1wvzi_pdf	melding_aimses-sie_ah29ce1wvzi-.pdf	Gegevens Handelen in str jd met regels ruimtelijke ordening Gegevens omgevingsvergunning beperkte milieutoets	01-07-2022	In behandeling
OBM_[redacted]pdf	OBM[redacted]pdf	Gegevens Handelen in str jd met regels ruimtelijke ordening Gegevens omgevingsvergunning beperkte milieutoets	01-07-2022	In behandeling

Cornelissen Consulting Services

Bijlage 3 bij de AIM
OBM
Realisatie mono-mestvergister

Mts. [redacted]
Lange Ekers 10
8465 SC Oudehaske

OBM: Mono-mestvergisting

Datum: 6/7/2022

Opgesteld door: CCS Energie-advies B.V.

Projectleider: [redacted]

Colofon

Bibliotheekgegevens rapport:

OBM mono-mestvergister

[redacted]
Deventer, CCS B.V., 6/7/2022

Meer informatie over dit rapport is te verkrijgen bij:
[redacted]

CCS B.V. Energie-advies

Project CCS	22.09l
Archiefnummer CCS:	22.09 melding Mts. [redacted]

Verspreiding van CCS B.V. publicaties door:

CCS Energie-advies B.V.
Binnensingel 3
7411 PL Deventer

Tel: 0570 - 667000
E-mail: info@ccsenergieadvies.nl
Website: www.ccsenergieadvies.nl

INHOUDSOPGAVE

INLEIDING 4
1. GEGEVENS INRICHTING 5
2. OMSCHRIJVING AANPASSINGEN 6
Inpassing in het Landschap 6
3. BESTEMMINGSPLAN 7
4. BESCHRIJVING INSTALLATIE 8
5. BIOGASHUB 9
6. OBM 10
6.1 LOCATIE VERGISTER 10
6.2 RISICO CONTOUR 11
6.3 NTA 9766 12
6.4 EXPLOSIEVEILIGHEID BIJ (MONO)MESTVERGISTING / NRP 7910-1 12
7. CONCLUSIES 13

Inleiding

In Joure loopt een initiatief om vol in te zetten op mono-mestvergisting. Het doel is om op deze manier biogas te produceren en dit te gebruiken in de industrie en eventueel om woningen te verwarmen. Meerdere boeren met een vergistingsinstallatie zullen middels een biogasleiding met elkaar verbonden worden. Het biogas wordt daarna naar een afnemer gestuurd, die het gebruikt om hoogwaardige warmte te produceren.

Een mono-mestvergister moet natuurlijk vergund worden. De nationale overheid heeft via Infomill aangegeven dat dit kan via een Melding volgens het Activiteitenbesluit. Deze met moet vergezeld gaan met een OBM (Omgevingsvergunning Beperkte Milieutoets). Deze OBM wordt aangevraagd met dit document.

In dit document worden de algemene zaken rondom het project omschreven, zoals de aanpassingen op de locatie, wat zegt het bestemmingsplan erover, hoe ziet de installatie eruit en wat houdt een biogashub in. In het laatste hoofdstuk vindt de toetsing plaats op de veiligheidsaspecten van de installatie, zoals dat dit aangegeven in de OBM mono-mestvergisting.

1. GEGEVENS INRICHTING

Inrichtingshouder en correspondentieadres

Statutaire naam	Mts. [redacted]
Adres:	Lange Ekers 10
Postcode en plaats:	8465 SC Oudehaske
Contactpersoon:	[redacted]
Telefoon:	
Mobiel nummer:	
Mailadres:	

Vestigingsadres bedrijf

Handelsnaam:	Mts. [redacted]
Adres:	Lange Ekers 10
Postcode en plaats	8465 SC Oudehaske
Kadastrale ligging:	NEK00-K-566
Vestigingsnummer:	[redacted]
Kamer van Koophandel nummer:	[redacted]

Figuur 1: Kadastrale ligging [Bron: BGT-viewer]

2. OMSCHRIJVING AANPASSINGEN

Mts. [redacted] is een bedrijf met 155 stuks melkvee. De nieuwe ontwikkeling waarvoor in dit document een OBM wordt aangevraagd is dat er een mono-vergister wordt geplaatst. Het gaat hier om het vergisten van alleen dierlijke mest van het eigen melkvee.

Mono-mestvergisting valt onder de werkingssfeer van het Activiteitenbesluit milieubeheer als de verwerkingscapaciteit van de installatie om de mest te vergisten maximaal 25.000 kubieke meter mest per jaar is.

In dit geval zal de installatie alleen bedrijfseigen mest vergisten. Er wordt dus geen mest van derden en co-producten aangevoerd. Bij een volledige stalbezetting is er een mestproductie van 4.200 m^3 volgens de vergunning. Het bedrijf is grondgebonden, alle mest wordt op eigen land aangewend. Dat zal straks ook gebeuren met het digestaat (vergiste mest).

Naast het plaatsen van de mestvergistingsinstallatie vinden er geen andere wijzigingen plaats op het bedrijf.

De aanpassing op het bedrijf betreft de bouw van een mono-mestvergister:

- Diameter: 13 meter
- Hoogte: 4 meter

Naast de vergister komt een container te staan met daarin de besturingsinstallatie. De hoogte vanaf maaiveld zal lager zijn dan 2 m.

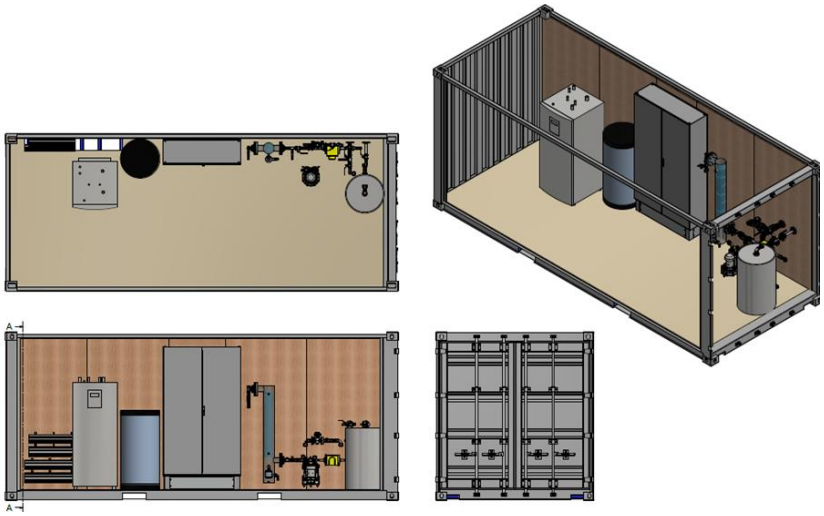

Figuur 2: Besturingscontainer

Inpassing in het Landschap

De installatie wordt zo ingericht dat het past binnen het landschap. Van tevoren wordt een inpassingsplan met de gemeente overlegd. Gedacht wordt aan een haag van inheemse struiken en planten die het zicht op de vergister deels wegneemt.

3. BESTEMMINGSPLAN

De realisatie en exploitatie van een mono-mestvergister voldoet aan het bestemmingsplan Buitengebied Noord -2017, dat op dit adres van toepassing is. Dit bestemmingsplan is vastgesteld (NL. IMRO. 1940.BPBUI16BUITENGEB-VA01).

In het bestemmingsplan staat aangegeven dat mestverwerking in de vorm van agrarische biomassa vergisting is toegestaan, onder de volgende voorwaarden:

- Van bedrijfseigen activiteit in het kader van mestvergisting wordt gesproken als het opgewekt vermogen en de inkomsten van energieopwekking de schaal en inkomsten van de agrarische bedrijfsactiviteiten niet overstijgen;
- Ten hoogste één vergistings-, vergassings- of verbrandingsinstallatie per agrarisch bedrijf is toegestaan;
- Het verzoek om verlening van de omgevingsvergunning gepaard gaat met een voorstel tot landschappelijke inpassing van de installatie; het gebruik van de bebouwing is uitsluitend toegestaan indien de landschappelijke inpassing is uitgevoerd en in standgehouden conform het landschappelijk inpassingsplan;
- De installatie uit oogpunt van milieubelasting, infrastructuur en verkeersbelasting ter plaatse aanvaardbaar wordt geacht.

[Bron: Bestemmingsplan: Buitengebied noord 2017]

Bouwkundig worden mestvergistingsinstallaties (of vergelijkbare mestverwerkingsinstallaties) niet specifiek benoemd in het bestemmingsplan. Wel worden de volgende eisen voor(mest)silo's genoemd:

- De oppervlakte en inhoud van mestsilo's bedragen niet meer dan respectievelijk 750 m^2 en 2.500 m^3 per bedrijf;
- De bouwhoogte van mestsilo's bedraagt maximaal 5 m (exclusief afdekking) en van sleufsilo's maximaal 3 m, dan wel de bestaande bouwhoogte indien deze meer bedraagt;
- De bouwhoogte van torensilo's bedraagt niet meer dan 12 m dan wel de bestaande bouwhoogte indien deze meer bedraagt;

[Bron: Bestemmingsplan: Buitengebied noord 2017]

Deze aanvraag voldoet ruimschoots aan de eisen die gesteld worden in het bestemmingsplan:

- De inkomsten overstijgen niet die van de agrarische bedrijfsactiviteiten
- Maximaal één vergistings-, vergassings- of verbrandingsinstallatie per bedrijf
- Maximale bouwhoogte (exclusief het dubbel membraandak) 5 meter.
- Realisatie op het bouwblok.

4. Beschrijving installatie

In een mono-mestvergister wordt mest vergist zonder co-producten. Bij mestvergisting wordt een deel van de organische stof in de mest onder anaerobe omstandigheden afgebroken. Hierbij ontstaat biogas, wat een mengsel is van methaan (CH_4) en koolstofdioxide (CO_2). Biogas uit mest bestaat voor 55-60% uit methaan. Na de vergistingsstap wordt de vergiste mest (digestaat) opgeslagen en kan het net als drijfmest worden uitgereden op het land.

De energie die ontstaat uit vergisting is een duurzame bron waarvan de productie wordt gestimuleerd door de SDE++-subsidie. Deze subsidie onderscheidt grootschalige en kleinschalige vergisting. De grens ligt bij een geïnstalleerd vermogen van 400 kW. Kleinschalig is vaak gebonden aan de boerderij, grootschalige vergisting wordt meestal gecombineerd met mestverwerking. Hier is sprake van een kleinschalige installatie (< 400 kW).

Het methaan kan op verschillende manieren omgezet worden in energie:

- Warmte: het methaan wordt verbrand en de energie wordt nuttig ingezet in een proces (industrie, ruimteverwarming of mestverwerking).
- Elektriciteit en warmte: met een WKK worden deze twee vormen van energie opgewekt. De warmte wordt nuttig toegepast.
- Groengas: het biogas wordt ontdaan van verontreinigingen en CO_2 en omgezet in groengas (biogas van aardgaskwaliteit). Dit wordt ingevoerd in het gasnet.

In dit geval is deze vergister onderdeel van een project, waarbij op verschillende locaties een mono-mestvergister wordt gebouwd. Het biogas dat wordt geproduceerd, wordt via een centrale leiding naar een industriële afnemer gevoerd, waar het wordt gebruikt voor de productie van warmte.

Een vergistingsinstallatie bestaat uit een geïsoleerde tank met daarop een flexibel dubbel membraandak. Het vergistingsproces vindt plaats bij een temperatuur van ongeveer 38 ^{0}C. In de vergisters wordt de mest gedurende een periode van ongeveer 40 dagen regelmatig geroerd met behulp van een propellermixer. Om het mengsel op temperatuur te houden, bevindt zich in de wand van de vergister een systeem van warmteleidingen, vergelijkbaar met vloerverwarming in huizen. De warmte hiervoor wordt geleverd door een warmtepomp, die warmte van het digestaat gebruikt en opwaardeert.

Het biogas is niet direct te gebruiken als energiedrager. Vaak bevat het te veel zwavel in de vorm van waterstofsulfide (H_2S). Dit wordt verwijderd door in de vergister een klein beetje lucht toe te dienen, dat reageert, waardoor het zwavel als vaste stof neerslaat op het digestaat. Daarna wordt het biogas nagereinigd in een actief koolfilter. Als het biogas over langere afstanden in een leidingwerk getransporteerd moet worden, moet het ook nog gedroogd worden. Dit is noodzakelijk om condens in de leiding te voorkomen. Het drogen gebeurt door het gas te koelen. Het systeem functioneert volledig automatisch. In geval van storingen krijgt de eigenaar een melding via de telefoon.

Een vergister bestaat uit de volgende onderdelen:

- Pompen voor de aanvoer van mest en de afvoer van digestaat.
- Een vergistingssilo.
- Randapparatuur als een warmtepomp, koolfilter en koeler.
- Elektra en besturing.

Naast de vergister bevindt zich een overkapping met daarin de warmtepomp, koolfilter en koeler en de schakelkast.

5. Biogashub

Deze installatie maakt deel uit van een groter project: Biogashub Joure. Het idee achter een hub is dat meerdere veehouders een mono-mestvergister plaatsen en dat deze vergisters middels een biogasleiding met elkaar verbonden worden. Het biogas gaat via een biogasleiding naar een bedrijf, die het direct kan inzetten ter vervanging van aardgas.

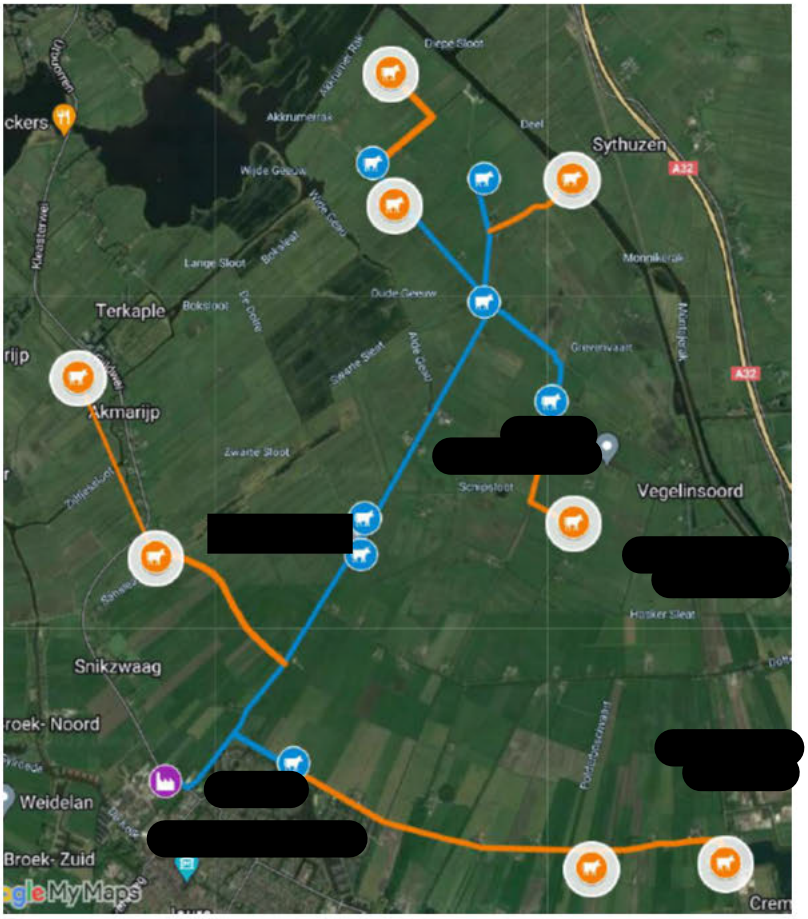

Figuur 3: Potentiële deelnemers aan het biogasnetwerk Joure

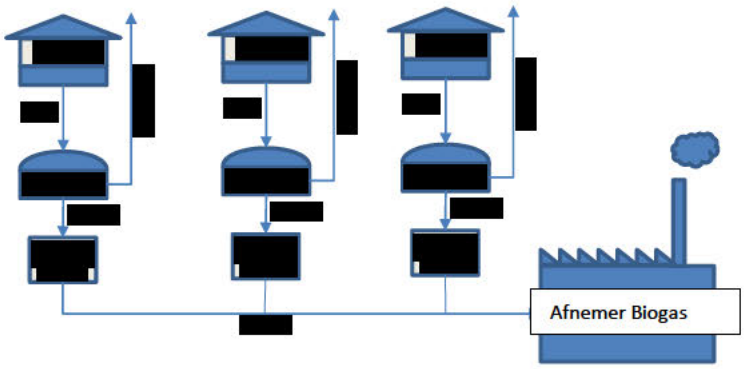

Figuur 4: Principe van de Biogashub

Voor de aanleg van het biogasnetwerk (leidingwerk) wordt een aparte vergunning aangevraagd. Deze wordt aangevraagd door de toekomstige netbeheerder.

6. OBM

Voor het oprichten en uitbreiden van een kleinschalige mestvergisting is een Omgevingsvergunning Beperkte Milieutoets (OBM) nodig [bron: Infomill]. Dit is van toepassing als voldaan wordt aan de volgende eisen:

- Het oprichten van een installatie voor het vergisten van uitsluitend dierlijke mest;
- Met een verwerkingscapaciteit van ten hoogste 25.000 kubieke meter per jaar.
- Het bedrijf mag geen IPPC-installatie zijn. Een IPPC is een industrieel bedrijf dat valt onder de Richtlijn industriële emissies (2010/75/EU).

Het project van Mts [redacted] voldoet aan deze eisen.

De OBM toetst op het veiligheidsrisico van de installatie. Er wordt gelet op de risico-contour en de NTA 9766. In dit hoofdstuk worden de veiligheidsaspecten die van toepassing zijn op de OBM besproken.

6.1 Locatie vergister

De vergister komt binnen het bouwblok te staan. In de figuur hieronder is de voorgestelde locatie weergegeven ten opzichte van de boerderij.

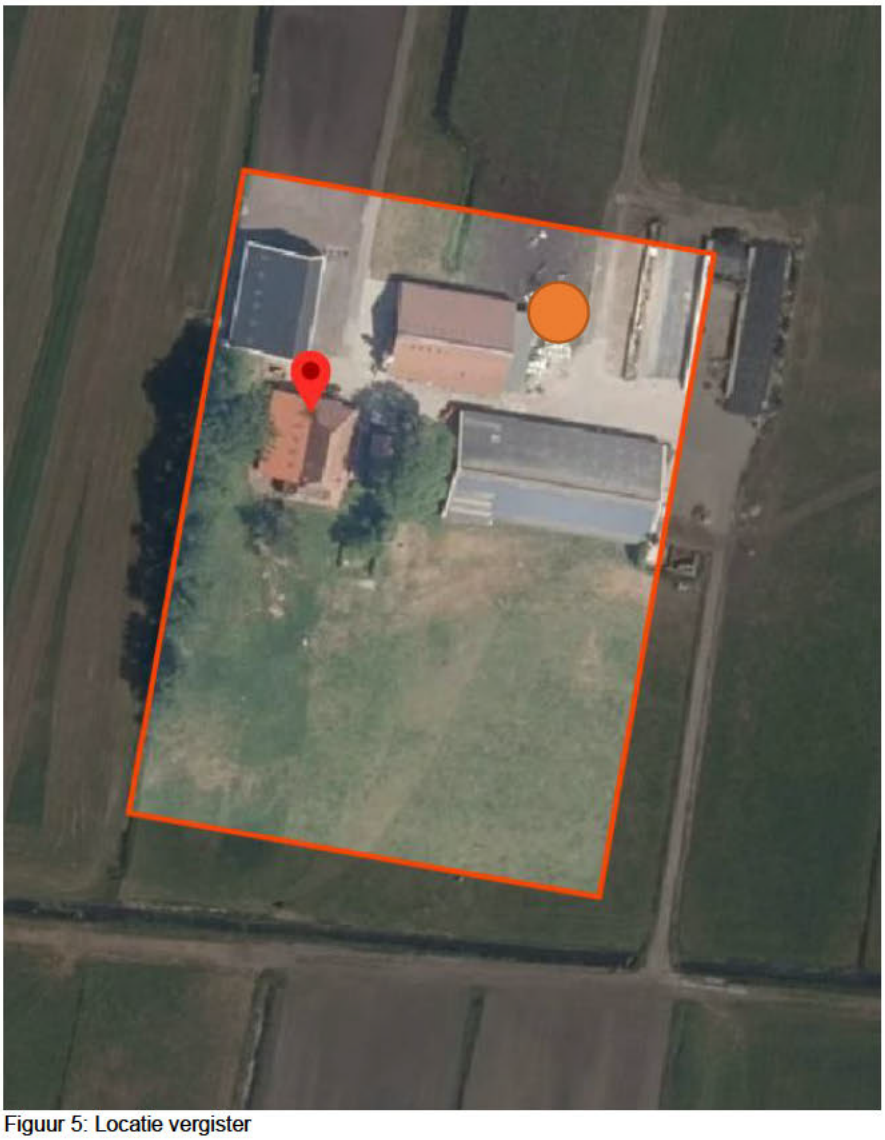

Figuur 5: Locatie vergister

6.2 RISICO CONTOUR

De risico contour staat omschreven in het Activiteitenbesluit (Artikel 3.129f). Hierin staat aangeven dat de afstand tussen het midden van de gaszak met vergistingsgas en buiten de inrichting gelegen kwetsbare en beperkt kwetsbare objecten (bijvoorbeeld woonbebouwing) 50 m moet bedragen.

Figuur 6: Afstand tot naast gelegen woonbebouwing

In de buurt van de boerderij bevinden zich geen woonlocaties. In figuur 6 is een cirkel getekend met een diameter van 50 meter rondom de vergister. Hierbinnen vallen geen woningen.

6.3 NTA 9766

De vergistingsinstallatie moet gebouwd worden volgens de richtlijnen van de NTA 9766.

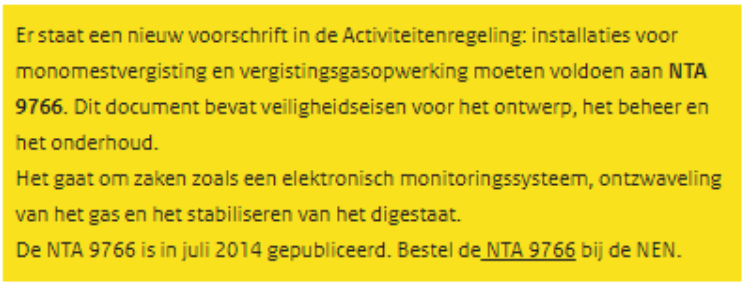

Figuur 7: Omschr jving NTA 9766 [Bron Infomill]

Dit voorschrift bestaat al sinds 2014 en gesteld kan worden dat alle vergisters volgens deze norm gebouwd worden.

- **Monitoring**: Zowel de gaskwaliteit als het functioneren van de vergister wordt continu op afstand bewaakt. Daarnaast is de vergister onderdeel van een centraal monitoring systeem.
- **Ontzwaveling**: Op twee manieren wordt zwavelwaterstof bestreden. In de eerste plaats in de vergister zelf door ondermaats zuurstof toe te dienen. H_2S reageert dan tot elementair zwavel, dat neerslaat op het digestaat. Daarna vindt er een reiniging plaats in een actief koolfilter.
- **Stabilisatie:** Het digestaat wordt gestabiliseerd na vergisting, door het actief te koelen met behulp van een warmtewisselaar en een warmtepomp.

6.4 Explosieveiligheid bij (mono)mestvergisting / NRP 7910-1

Bij het vergistingsproces worden organische bestanddelen omgezet tot een brandbaar gas (biogas). Dit biogas bestaat voor 50-60 % methaan (CH_4). In een mengverhouding van 5-10% methaan en 90-95% lucht ontstaat een explosief mengsel. Als dit mengsel vervolgens ontstoken wordt, ontploft het.

Of er sprake is van explosiegevaar wordt beoordeeld in de Richtlijn NPR 7910-1. Het criterium voor toepassing van de richtlijn is onder andere de aanwezigheid van meer dan 50 kg aan brandbaar gas voor een installatie in de buitenlucht, en/of 5 kg brandbaar gas voor installaties in een gebouw. Er is in het algemeen meer dan 50 kg biogas aanwezig in de gasopvang van mestvergistingsinstallaties. Aangezien dat overeenkomt met een gasopslag van ongeveer 50 m^3. Vrijwel alle mestvergisters hebben een gasopslag van minimaal deze omvang. In dit geval is de gasopslag 280 m^3. Derhalve is de NPR 7910-1 van toepassing.

Voordat de installatie gebouwd wordt vindt er een risicoanalyse plaats en worden de ATmosphères EXplosibles (ATEX)-zones vastgesteld. Motoren en andere potentiële ontstekingsbronnen worden, voor zover ze binnen de zonering vallen, volgens de richtlijnen van ATEX 114 uitgevoerd.

Bronnen van potentiële gasemissie zijn het overdrukventiel en voor zover aanwezig, watersloten. Daarnaast wordt er een veiligheidszone van 1 m vanaf het aansluitpunt van het dak op de rand aangehouden. Geen van de potentiële bronnen zijn continue bronnen.

De watersloten en het overdrukventiel zijn veiligheidsvoorzieningen, die alleen in werking treden bij bepaalde calamiteiten. De aansluiting tussen het dubbel membraandak en de rand van de vergistersilo is gasdicht. Voor de zekerheid wordt hier toch rekening gehouden met een emissie. Al deze voorzieningen worden regelmatig gecontroleerd op gaslekkages.

Er is voldoende ruimte op en aan de vergister, om motoren buiten de ATEX-zone te houden.

7. Conclusies

Het project voldoet aan alle eisen en voorwaarden die worden gesteld aan de OBM

Notitie nummer:	LB 22.09 C002 L	Datum:	15-08-2022
Titel:	**Mts. [redacted]** **Aanvulling afwijking bestemmingsplan**		
Auteur:	[redacted]		
Ontvangers:	[redacted], De Fryske Marren.		
Status:	Vertrouwelijk		

Inleiding

Voor het project Biogashub Joure heeft de Maatschap [redacted] een melding aangevraagd voor het plaatsen van een mono-mestvergister. Voor de beoordeling met betrekking tot de afwijking op het bestemmingsplan, zijn er een aantal vragen gekomen. Deze worden in dit document beantwoord.

Bedrijfsgegevens

Inrichtingshouder en correspondentieadres

Statutaire naam	Mts. [redacted]
Adres:	Lage Ekers 10
Postcode en plaats:	8465 SC Oudehaske
Contactpersoon:	[redacted]
Telefoon:	
Mobiel nummer:	
Mailadres:	

Vestigingsadres bedrijf

Handelsnaam:	Mts. [redacted]
Adres:	Lange Ekers 10
Postcode en plaats	8465 SC Oudehaske
Kadastrale ligging:	NEK00-K-566
Vestigingsnummer:	[redacted]
Kamer van Koophandel nummer:	

Afwijkingen bestemmingsplan

In het bestemmingsplan zijn de volgende voorwaarden opgenomen:

- Van bedrijfseigen activiteit in het kader van mestvergisting wordt gesproken indien het opgewekt vermogen en de inkomsten van energieopwekking de schaal en inkomsten van de agrarische bedrijfsactiviteiten niet overstijgen;
- Ten hoogste één vergistings-, vergassings- of verbrandingsinstallatie per agrarisch bedrijf is toegestaan;
- Het verzoek om verlening van de omgevingsvergunning gepaard gaat met een voorstel tot landschappelijke inpassing van de installatie; het gebruik van de bebouwing is uitsluitend toegestaan indien de landschappelijke inpassing is uitgevoerd en instandgehouden conform het landschappelijk inpassingsplan;
- De installatie uit oogpunt van milieubelasting, infrastructuur en verkeersbelasting ter plaatse aanvaardbaar wordt geacht.

Toelichting op het bestemmingsplan m.b.t. mestvergisting

Vermogen en inkomsten mono-mestvergisting en relatie tot het eigen bedrijf
Er is voor deze maatschappij een voorlopige business case gemaakt de totale investeringskosten bedragen [redacted]. De omzet van de vergister ligt rond de [redacted] per jaar. Dat is minder dan die van een melkveebedrijf van deze omvang.

Eén vergister per bedrijf: Er wordt op deze locatie één vergister geplaatst.

Landschappelijke inpassing
De vergister met besturingscontainer worden binnen het bouwblok geplaatst en bevinden zich op het erf naast de stal. Het geheel zal landschappelijk worden ingepast.

[redacted]

De vergister zelf bestaat uit een zwarte silo en een flexibel membraan dak van gebroken wit.

Milieubelasting

- Verkeersbewegingen: deze zullen niet toe- of afnemen, omdat er alleen bedrijfseigen mest wordt vergist. Doordat er de mest vergist wordt, zal het totale volume iets afnemen van 4.200 m^3 mest naar 4.050 m^3 digestaat.
- Methaanemissies: Deze zullen volgens het rapport van de WUR met 75% afnemen, omdat er verse mest vergist wordt.

Toelichting op het bestemmingsplan m.b.t. mestvergisting (zie tekening)

Oppervlakte < 750 m^2 en inhoud mestsilo's < 2.500 m^3: De silo heeft een diameter van 13 m en een hoogte van 4 m. De oppervlakte is dus 133 m^2 en de inhoud 530 m^3. Er bevindt zich op deze locatie geen andere mestsilo. De totale inhoud van de mestopslag in silo's blijft dus ruim onder de 2.500 m^3.

Bouwhoogte < 5 m (exclusief dakbedekking): De silo is 4 m hoog.

Toelichting afmetingen zeecontainer

De besturingsinstallatie, de warmtepomp en de biogasbehandeling (koeling en actief koolfilter) bevinden zich in een standaard zeecontainer. Deze heeft de volgende afmetingen:

- 5,9 x 2,4 x 2,4 m

Deze container wordt verdiept aangelegd, zodat deze zich beneden 2 m boven maaiveld bevindt.

De container bevindt zich naast de vergister (zie tekening).

Tekening vergister

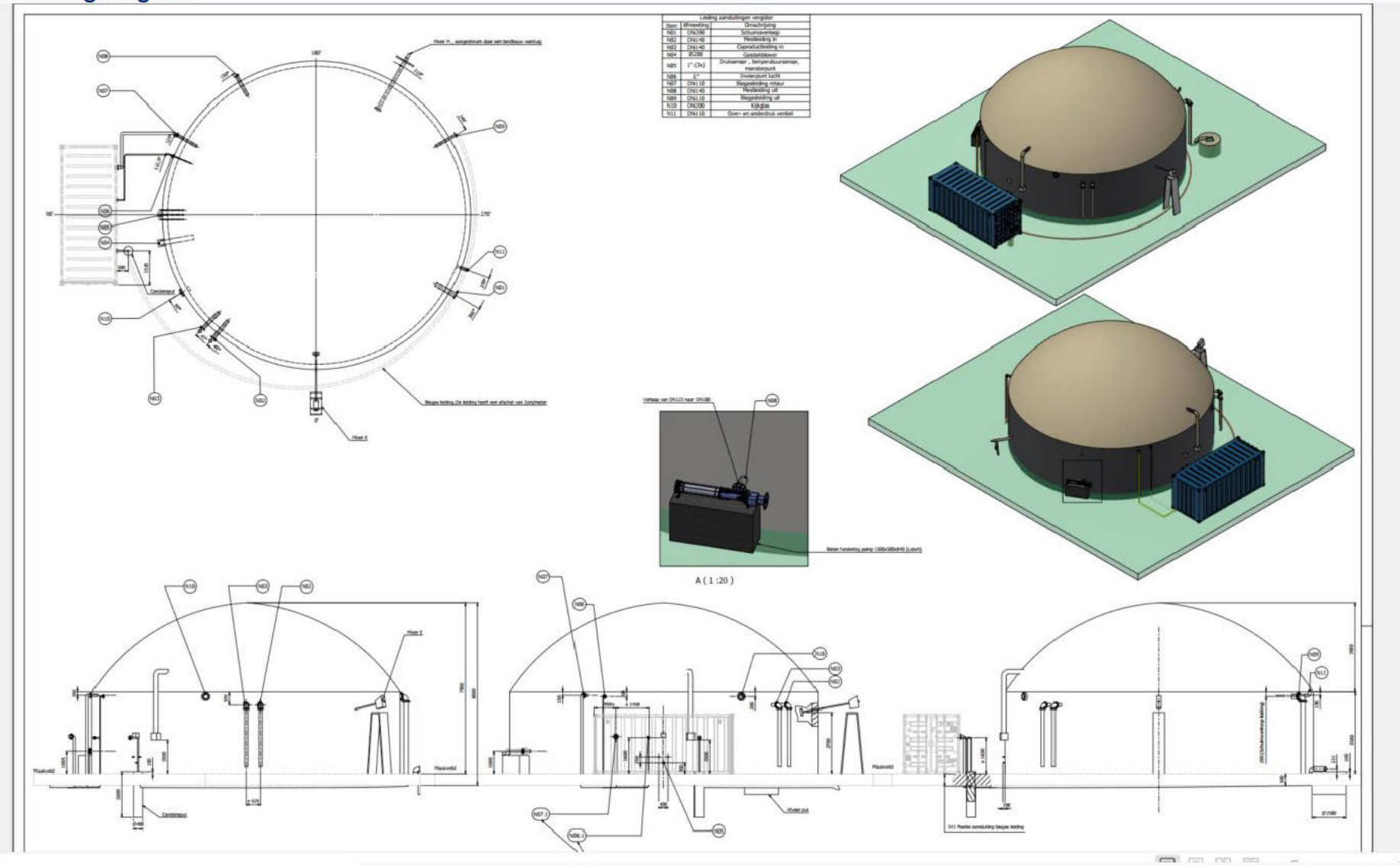

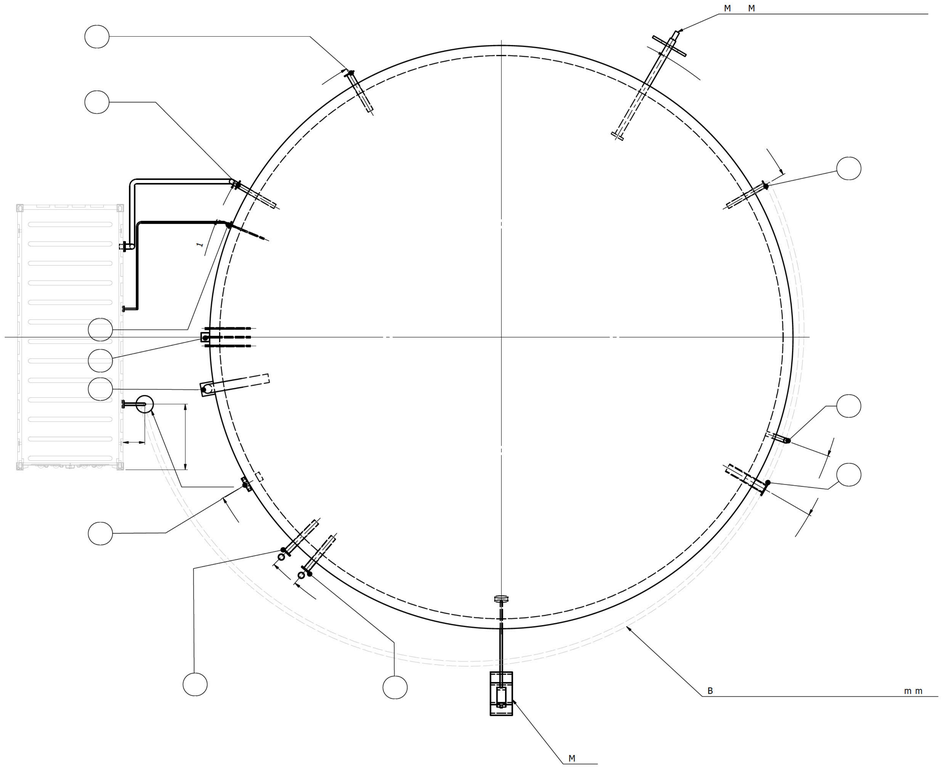

N		m

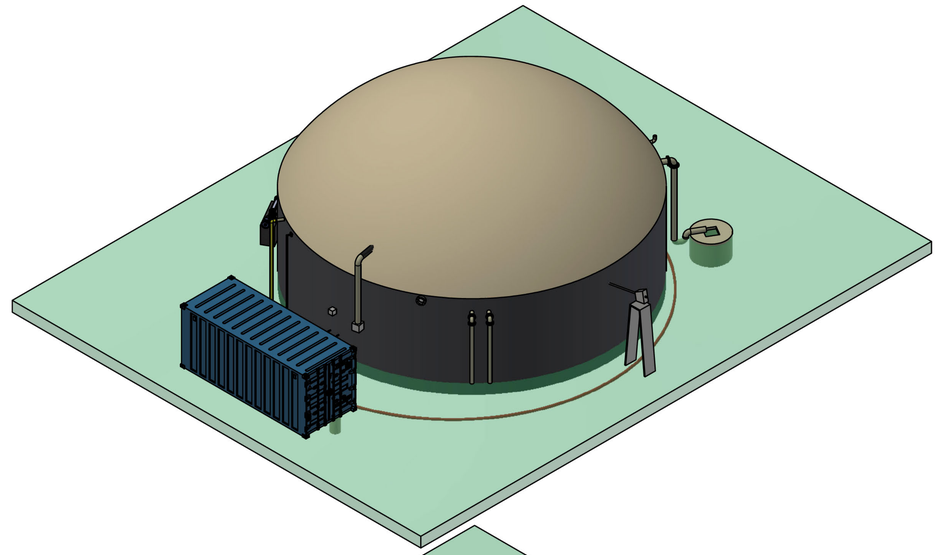

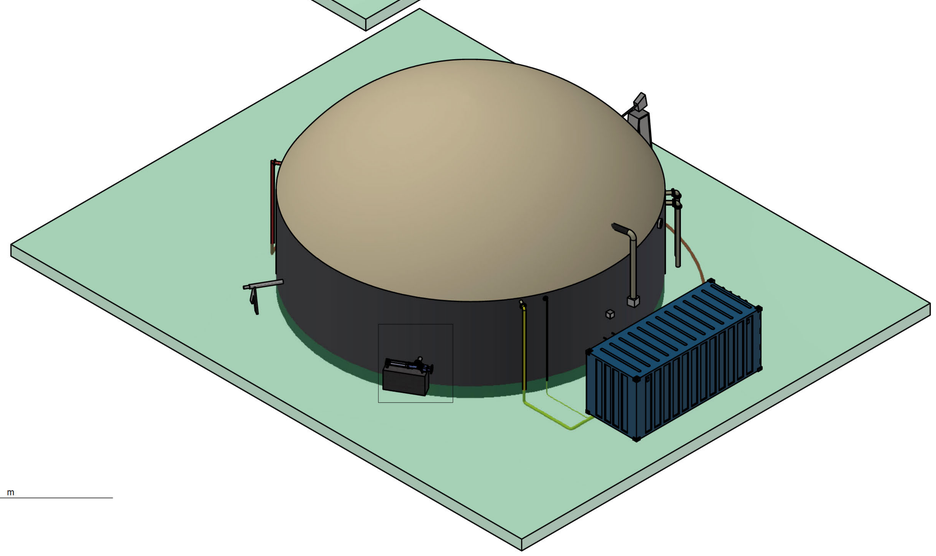

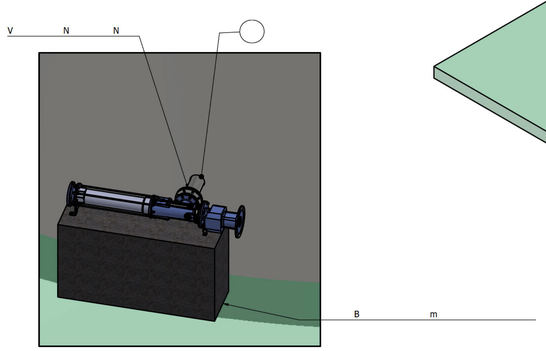

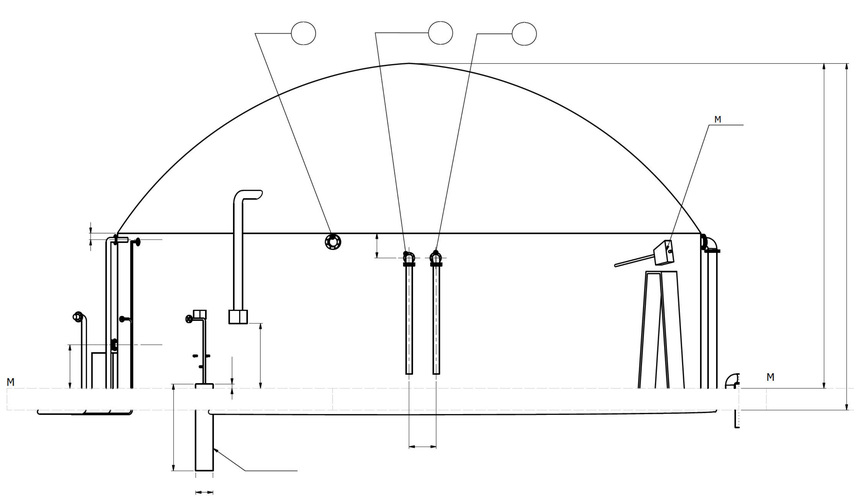

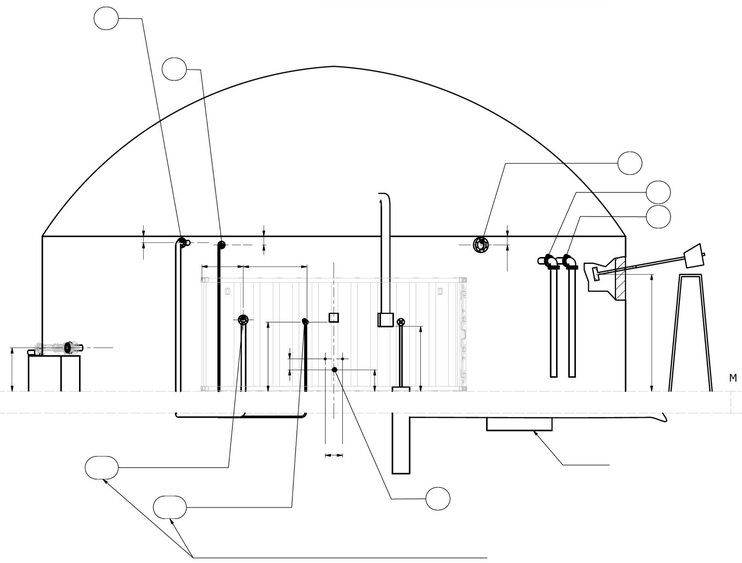

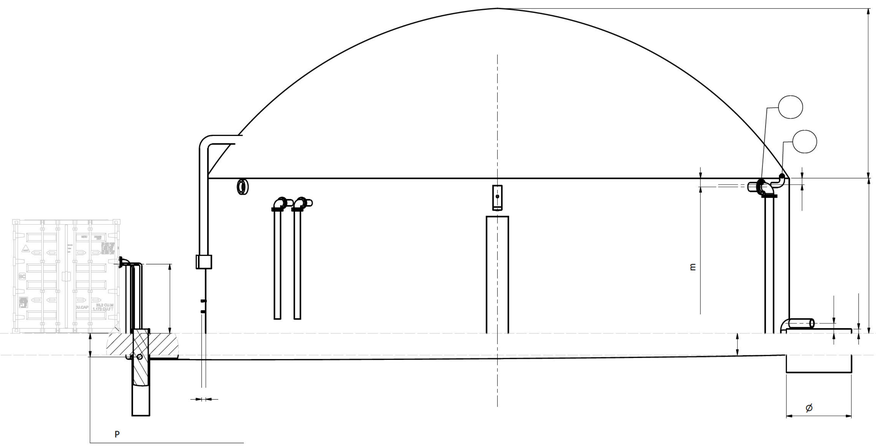

FUMO
Omgevingsdienst Fryslân

Postadres
Postbus 3347
8901 DH Leeuwarden

Bezoekadres
J.W. de Visserwei 10
9001 ZE Grou

(0566) 750 300
www.fumo.nl
info@fumo.nl

Gemeente De Fryske Marren
T.a.v. de heer [redacted]
Postbus 101
8501 AC Joure

Grou, 22 augustus 2022

Kenmerk : 2022-FUMO-0066755 / 2022-FUMO-0066754
Afdeling : Vergunningverlening en Specialistisch Advies
Behandeld door : [redacted]
Uw kenmerk : olo 7095055 / Ah28hity47s

Betreft : Advies OBM en melding Activiteitenbesluit Mts. Boersma te Oudehaske

Geachte heer [redacted]

Onlangs heeft u ons om een milieuadvies gevraagd met betrekking tot een aanvraag voor een omgevingsvergunning beperkte milieutoets (OBM).
De aanvraag is van Maatschap Boersma Van der Wal en betreft het veranderen van de inrichting gelegen aan Lange Ekers 10 te Oudehaske. De verandering ziet op de oprichting van een installatie voor het vergisten van uitsluitend dierlijke mest met een verwerkingscapaciteit van ten hoogste 25.000 kubieke meter per jaar. Voor deze aanvraag wordt de reguliere procedure gevolgd.

Wij adviseren u de omgevingsvergunning beperkte milieutoets te verlenen en de in de bijlage opgenomen overwegingen in de beschikking op te nemen.

Gelijktijdig met de aanvraag om de omgevingsvergunning is een melding ingediend in het kader van het Activiteitenbesluit milieubeheer. De beoordeling van de melding is in de overwegingen meegenomen.

U dient daarbij nog wel de geel gearceerde velden in te vullen.

Voor informatie kunt u contact opnemen met mevr. [redacted] van de FUMO, telefoonnummer [redacted].

Hoogachtend,

[redacted]
Afdelingshoofd Vergunningverlening en
Specialistisch Advies

Bijlage(n) Advies OBM en melding Activiteitenbesluit

BESLUIT

ONDERWERP

Dit besluit heeft betrekking op een aanvraag om een omgevingsvergunning beperkte milieutoets (OBM) ingediend op 1 juli 2022 door Maatschap Boersma-van der Wal voor het veranderen van de inrichting gelegen aan Lange Ekers 10 te Oudehaske.
De aanvraag ziet op de monovergisting van drijfmest.

BESLUIT

Wij besluiten, gezien de overwegingen die zijn opgenomen in deze vergunning en gelet op de Wet algemene bepalingen omgevingsrecht en de daarop betrekking hebbende uitvoeringsbesluiten en –regelingen:

- aan Maatschap De Jong, de omgevingsvergunning beperkte milieutoets te verlenen;
- dat de volgende delen van de aanvraag onderdeel uit te laten maken van deze vergunning:
  - Aanvraagformulier van 1 juli 2022;
  - Bijlage 3 bij de AIM en OBM realisatie mono-mestvergister, van 6 juli 2022, project 22.09L, opgesteld door CCS Energie-advies B.V;
  - Melding Activiteitenbesluit van 29 juni 2022, kenmerk Ah28hity47s;
  - Aanvulling afwijking bestemmingsplan, van 15 augustus 2022, notitienummer LB 22.09C002L.

ONDERTEKENING EN VERZENDING

Burgemeester en Wethouders van <gemeente>,

< Bevoegd gezag zelf bepalen>

RECHTSBESCHERMING EN INWERKINGTREDING

De bekendmaking van deze beschikking gebeurt door <wijze van bekendmaking>. De dag na de bekendmaking treedt de beschikking in werking. Binnen zes weken na de bekendmaking kunnen zowel u als belanghebbenden bezwaar maken bij <naam en adres instantie>. Het indienen van een bezwaarschrift stelt de werking van de beschikking niet uit. Als u of belanghebbenden niet willen dat de beschikking in werking is in afwachting van de bezwaarprocedure, kan een verzoek om een voorlopige voorziening worden gedaan bij de <naam en adres instantie>.

1. PROCEDURELE OVERWEGINGEN

1.1. Gegevens aanvraag

Op 1 juli 2022 is een aanvraag om een omgevingsvergunning beperkte milieutoets (OBM) ontvangen van Maatschap Boersma-van der Wal. De aanvraag heeft betrekking op de inrichting gelegen aan Lange Ekers 10 te Oudehaske. De aanvraag is geregistreerd onder olo-nummer 7095055.

De aanvrager vraagt toestemming voor een activiteit die behoort tot een bij de algemene maatregel van bestuur aangewezen categorie ‘activiteiten die van invloed kunnen zijn op de fysieke leefomgeving’, als bedoeld in artikel 2.1, lid 1, onder i van de Wet algemene bepalingen omgevingsrecht (Wabo), gelezen in samenhang met artikel 2.2a, lid 8 van het Besluit omgevingsrecht (Bor) voor zover deze activiteit plaatsvindt binnen een inrichting als bedoeld in artikel 1.1, lid 3 van de Wet milieubeheer.

Concreet gaat het hier om de oprichting van een installatie voor het vergisten van uitsluitend dierlijke mest met een verwerkingscapaciteit van ten hoogste 25.000 kubieke meter per jaar (kleinschalige monovergisting) waarvoor een OBM-plicht voor het aspect externe veiligheid geldt.

1.2. Bevoegd gezag

Wij zijn bevoegd gezag om te beslissen op de aanvraag om een omgevingsvergunning. Dit volgt uit artikel 2.4, eerste lid van de Wabo.

1.3. Volledigheid van de aanvraag

Wij zijn van oordeel dat de aanvraag voldoende informatie bevat voor een goede beoordeling van de gevolgen van de activiteit op de fysieke leefomgeving. De aanvraag is dan ook in behandeling genomen.

1.4. Procedure

Voor de voorbereiding van de beschikking is de reguliere voorbereidingsprocedure als bedoeld in titel 4.1 van de Algemene wet bestuursrecht (Awb) en paragraaf 3.2 van de Wabo gevolgd.

2. OVERWEGINGEN MILIEU

2.1. Projectbeschrijving

Het project waarvoor vergunning wordt gevraagd is als volgt te omschrijven:
- Het plaatsen en exploiteren van een mono-vergistingsinstallatie (vergisting van uitsluitend dierlijke mest met een jaarlijkse verwerkingscapaciteit van 4.200 ton bedrijfseigen rundveemest). Binnen de inrichting vindt geen biogasopwaardering plaats.

Het aantal dieren en de stalsystemen blijven ten opzichte van de vergunde situatie ongewijzigd.

2.2. Bestaande rechten

Voor de onderhavige inrichting is op 23 augustus 2004 een melding op grond van het Activiteitenbesluit) gedaan voor het veranderen van de inrichting. Hierin wordt het aantal dieren niet vermeld?!

Let op! In de bijlage bij de aanvraag staat vermeld dat er 155 melkkoeien worden gehouden.

2.3. Activiteitenbesluit milieubeheer

De onderhavige inrichting wordt aangemerkt als een inrichting type B als bedoeld in artikel 1.2 van het Activiteitenbesluit. Voor een inrichting type B geldt een meldingsplicht indien de inrichting wordt opgericht, veranderd of de werking van de inrichting wordt veranderd. De inrichting dient voorts aan de voorschriften uit het Activiteitenbesluit en de bijbehorende ministeriële regeling te voldoen.

Op 29 juni 2022 is een melding ingediend in het kader van het Activiteitenbesluit (kenmerk Ah28hity47s).
Deze melding heeft betrekking op:
- Het realiseren van een mono-vergistingsinstallatie.

De melding voldoet aan de indieningsvereisten van het Activiteitenbesluit. Op grond van de inhoud van de melding zijn wij van mening dat met de gemelde activiteit kan worden voldaan aan de voorschriften van het Activiteitenbesluit en de Activiteitenregeling.
Deze melding maakt integraal deel uit de vergunningaanvraag.

De voorschriften voor het kleinschalig vergisten van uitsluitend dierlijke meststoffen staan in paragraaf 3.5.10 ‘Kleinschalig vergisten van uitsluitend dierlijke meststoffen’ van het Activiteitenbesluit en in paragraaf 3.5.8 ‘Kleinschalig vergisten van uitsluitend dierlijke meststoffen’ van de Activiteitenregeling. Voor de opslag van de met het proces vrijkomende (stabiel) restproduct gelden de voorschriften uit de paragrafen 3.4.5 ‘Opslaan van agrarische bedrijfsstoffen’ en 3.4.6 ‘Opslaan van drijfmest en digestaat’.

3. INHOUDELIJKE OVERWEGINGEN MILIEU

Voor een aantal activiteiten uit het Activiteitenbesluit hebben bedrijven toestemming van het bevoegd gezag nodig voordat met de activiteiten mag worden gestart. Deze “toestemming vooraf” wordt omgevingsvergunning beperkte milieutoets (OBM) genoemd.
Het doel van de OBM is dat het bevoegd gezag vooraf instemt met het van start gaan van een specifieke activiteit op een specifieke locatie. De OBM bestaat uit een toestemming of een weigering. Op grond van artikel 5.13a van het Bor mogen aan de OBM geen voorschriften worden verbonden. De van toepassing zijnde voorschriften vloeien voort uit het Activiteitenbesluit.

Voor het oprichten van een monovergister is een OBM voor het aspect externe veiligheid nodig. Het bevoegd gezag moet in dit geval een lokale toets uitvoeren om te beoordelen of deze activiteit om reden als veiligheidsrisico ingepast kan worden in de lokale situatie. De OBM wordt geweigerd (artikel 5.13b lid 11 van het Bor) als de activiteit een te groot veiligheidsrisico leidt. Hierbij worden in ieder geval betrokken:

- de ligging van de risicocontour;
- de invloed van risicovolle activiteiten in de omgeving op de installatie, en
- de kans op gevolgen van incidenten bij de installatie en de mogelijke gevolgen daarvan voor de leefomgeving.

Wij hebben de aangevraagde activiteit aan dit kader getoetst. Daarover merken wij het volgende op.

1. De ligging van de risicocontour

Binnen de inrichting wordt door de vergisting van (rundvee)mest biogas gevormd. Het vergistingsgas (biogas) wordt opgevangen in een gas(opslag)zak die zich boven de mestvergister bevindt.
De gaszak heeft een inhoud van circa 200 m^3.

Op grond van artikel 3.129f van het Activiteitenbesluit dient een veiligheidsafstand van 50 meter, gerekend vanaf het midden van de gaszak tot een kwetsbare of beperkt kwetsbare objecten, te worden aangehouden. Binnen een zone van 50 meter rondom de gaszak is geen object als zodanig aangemerkt.

Het bevoegd gezag is verplicht relevante gegevens van risicovolle inrichtingen in te voeren in het Register risicosituaties gevaarlijke stoffen (hierna: het Risicoregister). Er is een registratieplicht voor risicovolle situaties op grond van artikel 12.12 van de Wet milieubeheer, nader uitgewerkt in het Registratiebesluit externe veiligheid. Tevens is er een dergelijke verplichting op grond van artikel 45 van de Wet veiligheidsregio’s, nader uitgewerkt in de (Ministeriële) Regeling provinciale risicokaart. Om te bepalen wanneer een inrichting Risicokaart-relevant is, wordt gebruik gemaakt van de Leidraad Risico Inventarisatie-deel Gevaarlijke Stoffen (LRI-GS) en de daarin opgenomen drempelwaardentabel. De drempelwaarden geven aan wanneer een Stationaire Risicosituatie met gevaarlijke stoffen een zodanig 'Verhoogd Gevaar' heeft dat deze dient te worden gepresenteerd op de publieke Risicokaart.

De in de inrichting aanwezige biogasopslag (gaszak) heeft een inhoud die groter is dan de drempelwaarde “Risicokaart-relevant voor categorie N8 – Overige gevaarlijke gassen (> 20.000 liter)”. Hiermee is deze opslag Risicokaart-relevant en dient in het Risicoregister te worden opgenomen.

Hieronder is de risicocontour weergegeven zoals wij op de Risicokaart hebben gepubliceerd.

Fig. Risicocontour conform BKL-BAL-AB (50 m)

Hieruit blijkt dat de contour gedeeltelijk buiten de inrichtingsgrens is gelegen. Daar waar deze contour deels over de inrichtingsgrens reikt, is de bestemming agrarisch of groen. Binnen dit gedeelte van de contour liggen geen kwetsbare of beperkt kwetsbare objecten en deze worden conform het bestemmingsplan ook niet mogelijk gemaakt.
Geconcludeerd kan worden dat de biogasopslag en de daarmee gepaarde risicocontour geen belemmering vormt voor het verlenen van deze vergunning.

2. De invloed van risicovolle activiteiten in de omgeving op de installatie

Binnen de onderhavige inrichting vinden slechts activiteiten ten behoeve van de melkveehouderij plaats. Bij naleving van hier van toepassing zijnde voorschriften uit het Activiteitenbesluit zijn er geen negatieve en/of significante effecten van deze activiteiten op de biogasinstallatie te verwachten.

Daarnaast zijn in de directe omgeving van de inrichting geen bedrijven gevestigd waar risicovolle activiteiten plaatsvinden. De dichtstbij gelegen inrichting betreft de veehouderij aan Lange Ekers 12 te Oudehaske gelegen op een afstand van circa 200 meter vanaf het midden van de gaszak.

Gezien de afstand van inrichtingen en risicovolle activiteiten in de omgeving tot de vergistingsinstallatie is het niet aannemelijk dat onaanvaardbare gevolgen voor de leefomgeving zich zullen voordoen.

3. De kans op gevolgen van incidenten bij de installatie en de mogelijke gevolgen daarvan voor de leefomgeving.

Aan het vergisten van dierlijke meststoffen zijn risico's verbonden. Het vergistingsgas (biogas) dat hierbij wordt geproduceerd is een licht ontvlambaar gasmengsel, waardoor een (explosieve) verbranding kan voorkomen. Incidenten en ongevallen bij een vergistingsinstallatie kunnen leiden tot gevaarlijke situaties dicht bij de installatie (arbeidsveiligheid) en/of tot overlast bij omwonenden.

De onderhavige vergistingsinstallatie bevindt zich op een afstand van meer dan 250 meter tot woningen van derden en andere kwetsbare objecten. Op de inrichting zelf zijn ook geen voorzieningen getroffen voor overnachtingen voor derden. Gezien de locatiekeuze kunnen wij concluderen dat de risico's voor de omgeving beperkt zijn.

De risico's op de korte afstand van de installatie (arbeidsveiligheid) zijn hier vooral van belang. De vergistingsinstallatie moet voldoen aan NTA 9766. Dit document bevat veiligheidseisen voor het ontwerp, het beheer en het onderhoud. Het gaat om aspecten zoals een elektronisch monitoringssysteem, ontzwaveling van het gas en het stabiliseren van het digestaat.

Tevens is op de installatie ATEX 137 van toepassing. Op grond hiervan is een bedrijf verplicht een explosieveiligheidsdocument op te stellen om tot een explosieveilige werkomgeving te komen. Wanneer werknemers veilig kunnen werken in de directe nabijheid van de installatie is daarmee tevens de veiligheid buiten de inrichting voldoende geborgd.

Het voorkomen van een (explosieve) verbanding en het beperken van eventuele gevolgen van een calamiteit is voldoende ondervangen door de voorschriften uit het Activiteitenbesluit en de Activiteitenregeling waaraan de vergistingsinstallatie moet voldoen.

4. CONCLUSIE

Vanuit het toetsingskader dat betrekking heeft op een OBM, zijn er ten aanzien van de aangevraagde activiteit geen redenen om de omgevingsvergunning te weigeren.

De Fryske Marren
Postbus 101, 8500 AC Joure
Herema State 1, 8501 AA Joure
t 14 05 14
e info@defryskemarren.nl
i www.defryskemarren.nl

[redacted]
It Rak 2
8467 SG Vegelinsoord

Joure, 24 augustus 2022
Verzonden: 24 augustus 2022

Ons kenmerk : OV 20220453/7094645
Uw kenmerk : 22.09j
In behandeling bij : [redacted]
Bijlage(n) : in document aangegeven

Onderwerp: verlening omgevingsvergunning

Beste familie [redacted]

U heeft vergunning aangevraagd voor het bouwen van een mono-mestvergister op de locatie It Rak 2 te Vegelinsoord. Deze aanvraag hebben wij ontvangen op 1 juli 2022.

Verlening vergunning
Wij hebben besloten de vergunning te verlenen. Het gaat om de volgende in de Wet algemene bepalingen omgevingsrecht (Wabo) omschreven activiteit(en):
- afwijken bestemmingsplan (binnenplans)
- OBM beperkte milieutoets

Dit besluit is genomen op basis van de artikelen 2.1 en 2.2 en paragraaf 2.3 van de Wabo.

Aan deze vergunning zijn voorschriften verbonden. Bij de uitvoering van het project moet hieraan worden voldaan.

De volgende documenten maken deel uit van dit besluit:
- 7094645_1656661203114_publiceerbareaanvraag.pdf
- 7094645_1656661132539_obm_[redacted].pdf (m.u.v. de vermelde dieraantallen)
- 7094645_1660904199056_1590-22009-003_vergister_d11.pdf
- 7094645_1660904242980_lb_22.09_not_c_002j_toelichting_bestemmingsplan[redacted].pdf

Beoordeling
Bij de besluitvorming is de reguliere voorbereidingsprocedure toegepast. Deze procedure staat beschreven in paragraaf 3.2 van de Wabo.

De beslistermijn is vanaf 21 juli 2022 met 2 weken opgeschort omdat er nog aanvullende/aangepaste gegevens ingediend moesten worden, overeenkomstig artikel 4:15 van de Algemene wet bestuursrecht (Awb). De gegevens zijn ontvangen op 19 augustus 2022.

Handelen in strijd met regels ruimtelijke ordening
Het plan is in strijd met het bestemmingsplan. Het plan voldoet niet aan artikel 3, “agrarisch” van het ter plaatse geldende bestemmingsplan Buitengebied Noord - 2017. Op grond van artikel 3.5.2 onder c is het gebruik van gronden en bouwwerken ten behoeve van mestvergisting strijdig.

Op grond van artikel 2.12, lid 1, onder a, sub 1 Wabo en artikel 3.6.5, van het bestemmingsplan kan hiervan worden afgeweken, voor zover:

a. deze ten dienste staan van of verband houden met de bedrijfseigen agrarische activiteiten;
b. ten hoogste één vergistings-, vergassings- of verbrandingsinstallatie per agrarisch bedrijf is toegestaan;
c. deze activiteiten ondergeschikt zijn aan de agrarische bedrijfsvoering;
d. het verzoek om verlening van de omgevingsvergunning gepaard gaat met een voorstel tot landschappelijke inpassing van de installatie; het gebruik van de bebouwing is uitsluitend toegestaan indien de landschappelijke inpassing is uitgevoerd en instandgehouden conform het landschappelijk inpassingsplan;
e. de installatie uit oogpunt van milieubelasting, infrastructuur en verkeersbelasting ter plaatse aanvaardbaar wordt geacht

Uit de toelichting van de aanvraag blijkt dat hieraan voldaan wordt. De mono-mestvergister wordt geplaatst binnen het bouwvlak. Het perceel ligt in het buitengebied van onze gemeente. Er zijn geen directe buren, waardoor er geen strijd is met het de woonsituatie en de gebruiksmogelijkheden van aangrenzende gronden. Gelet op de plaatsing van de mestvergister in het achtererfgebied en te midden van de bestaande bebouwing in combinatie met de weidse omgeving wordt er geen afbreuk gedaan aan het straat- en bebouwingsbeeld, de landschappelijke en natuurlijke waarden. Een specifiek inpassingsplan is dan ook niet noodzakelijk. De plaatsing van de mono-mestvergister zorgt niet voor aantrekkende verkeersbewegingen, aangezien het enkel gaat om bedrijfseigen mestvergisting. Er wordt dan ook geen afbreuk gedaan aan de verkeersveiligheid en sociale veiligheid.

Het plan wordt vanuit ruimtelijk en planologisch oogpunt acceptabel bevonden en is niet in strijd met een goede ruimtelijke ordening.

Veranderen van een inrichting – OBM
Voor een aantal activiteiten uit het Activiteitenbesluit hebben bedrijven toestemming van het bevoegd gezag nodig voordat met de activiteiten mag worden gestart. Deze “toestemming vooraf” wordt omgevingsvergunning beperkte milieutoets (OBM) genoemd.

Het doel van de OBM is dat het bevoegd gezag vooraf instemt met het van start gaan van een specifieke activiteit op een specifieke locatie. De OBM bestaat uit een toestemming of een weigering. Op grond van artikel 5.13a van het Bor mogen aan de OBM geen voorschriften worden verbonden.
De van toepassing zijnde voorschriften vloeien voort uit het Activiteitenbesluit.

Voor het oprichten van een monovergister is een OBM voor het aspect externe veiligheid nodig. Het bevoegd gezag moet in dit geval een lokale toets uitvoeren om te beoordelen of deze activiteit om reden als veiligheidsrisico ingepast kan worden in de lokale situatie. De OBM wordt geweigerd (artikel 5.13b lid 11 van het Bor) als de activiteit een te groot veiligheidsrisico leidt. Hierbij worden in ieder geval betrokken:

- de ligging van de risicocontour;
- de invloed van risicovolle activiteiten in de omgeving op de installatie, en

- de kans op gevolgen van incidenten bij de installatie en de mogelijke gevolgen daarvan voor de leefomgeving.

Wij hebben de aangevraagde activiteit aan dit kader getoetst. In de bijlage "Beoordeling aangevraagde activiteit milieu (OBM)" lichten wij dit nader toe. Vanuit het toetsingskader dat betrekking heeft op de aangevraagde verandering van de inrichting kan worden geconcludeerd, dat de omgevingsvergunning verleend kan worden.

Inwerkingtreding
Dit besluit treedt in werking met ingang van de dag nadat de vergunning aan u is verzonden.

Nadere informatie
Lees ook de bijlage 'Overige informatie'. Hierin staat onder meer welke kosten aan deze vergunning verbonden zijn.
Heeft u nog vragen, dan kunt u contact opnemen met de behandelend ambtenaar via telefoonnummer 14 05 14 of e-mail info@defryskemarren.nl.

Met vriendelijke groet,

namens burgemeester en wethouders van De Fryske Marren,

[redacted]

24 08 2022
medewerker cluster vergunningen

Beoordeling aangevraagde activiteit milieu (OBM)
behorende bij omgevingsvergunning OV 20220453/7094645

1. PROCEDURELE OVERWEGINGEN

1.1. Gegevens aanvraag
Op 1 juli 2022 is een aanvraag om een omgevingsvergunning beperkte milieutoets (OBM) ontvangen van [redacted]. De aanvraag heeft betrekking op de inrichting gelegen aan It Rak 2 te Vegelinsoord. De aanvraag is geregistreerd onder olo-nummer 7094645.

De aanvrager vraagt toestemming voor een activiteit die behoort tot een bij de algemene maatregel van bestuur aangewezen categorie 'activiteiten die van invloed kunnen zijn op de fysieke leefomgeving', als bedoeld in artikel 2.1, lid 1, onder i van de Wet algemene bepalingen omgevingsrecht (Wabo), gelezen in samenhang met artikel 2.2a, lid 8 van het Besluit omgevingsrecht (Bor) voor zover deze activiteit plaatsvindt binnen een inrichting als bedoeld in artikel 1.1, lid 3 van de Wet milieubeheer.

Concreet gaat het hier om de oprichting van een installatie voor het vergisten van uitsluitend dierlijke mest met een verwerkingscapaciteit van ten hoogste 25.000 kubieke meter per jaar (kleinschalige monovergisting) waarvoor een OBM-plicht voor het aspect externe veiligheid geldt.

1.2. Bevoegd gezag
Wij zijn bevoegd gezag om te beslissen op de aanvraag om een omgevingsvergunning. Dit volgt uit artikel 2.4, eerste lid van de Wabo.

1.3. Volledigheid van de aanvraag
Wij zijn van oordeel dat de aanvraag voldoende informatie bevat voor een goede beoordeling van de gevolgen van de activiteit op de fysieke leefomgeving. De aanvraag is dan ook in behandeling genomen.

2. OVERWEGINGEN MILIEU

2.1. Projectbeschrijving
Het project waarvoor vergunning wordt gevraagd is als volgt te omschrijven:
- Het plaatsen en exploiteren van een mono-vergistingsinstallatie (vergisting van uitsluitend dierlijke mest met een jaarlijkse verwerkingscapaciteit van 3.000 ton bedrijfseigen rundveemest).
  Binnen de inrichting vindt geen biogasopwaardering plaats.

Het aantal dieren en de stalsystemen blijven ten opzichte van de vergunde situatie ongewijzigd.

2.2. Bestaande rechten
Voor de onderhavige inrichting is op 14 mei 1996 een revisievergunning Wet milieubeheer (Wm) verleend. Deze vergunning heeft betrekking op het houden van 175 melkkoeien en 38 stuks vrouwelijk jongvee. Sinds 1 januari 2013 is de inrichting van rechtswege onder de werkingssfeer van het Activiteitenbesluit milieubeheer (Activiteitenbesluit) komen te vallen, waardoor de vergunning is komen te vervallen.

2.3. Activiteitenbesluit milieubeheer
De onderhavige inrichting wordt aangemerkt als een inrichting type B als bedoeld in artikel 1.2 van het Activiteitenbesluit. Voor een inrichting type B geldt een meldingsplicht indien de inrichting wordt opgericht, veranderd of de werking van de inrichting wordt veranderd. De inrichting dient voorts aan de voorschriften uit het Activiteitenbesluit en de bijbehorende ministeriële regeling te voldoen.

Op 29 juni 2022 is een melding ingediend in het kader van het Activiteitenbesluit (kenmerk Ah28vg261kv). Deze melding heeft betrekking op:

- Het realiseren van een mono-vergistingsinstallatie.

De melding voldoet aan de indieningsvereisten van het Activiteitenbesluit. Op grond van de inhoud van de melding zijn wij van mening dat met de gemelde activiteit kan worden voldaan aan de voorschriften van het Activiteitenbesluit en de Activiteitenregeling.
Deze melding maakt integraal deel uit de vergunningaanvraag.

De voorschriften voor het kleinschalig vergisten van uitsluitend dierlijke meststoffen staan in paragraaf 3.5.10 'Kleinschalig vergisten van uitsluitend dierlijke meststoffen' van het Activiteitenbesluit en in paragraaf 3.5.8 'Kleinschalig vergisten van uitsluitend dierlijke meststoffen' van de Activiteitenregeling. Voor de opslag van de met het proces vrijkomende (stabiel) restproduct gelden de voorschriften uit de paragrafen 3.4.5 'Opslaan van agrarische bedrijfsstoffen' en 3.4.6 'Opslaan van drijfmest en digestaat'.

3. INHOUDELIJKE OVERWEGINGEN MILIEU

Voor een aantal activiteiten uit het Activiteitenbesluit hebben bedrijven toestemming van het bevoegd gezag nodig voordat met de activiteiten mag worden gestart. Deze "toestemming vooraf" wordt omgevingsvergunning beperkte milieutoets (OBM) genoemd.
Het doel van de OBM is dat het bevoegd gezag vooraf instemt met het van start gaan van een specifieke activiteit op een specifieke locatie. De OBM bestaat uit een toestemming of een weigering. Op grond van artikel 5.13a van het Bor mogen aan de OBM geen voorschriften worden verbonden.
De van toepassing zijnde voorschriften vloeien voort uit het Activiteitenbesluit.

Voor het oprichten van een monovergister is een OBM voor het aspect externe veiligheid nodig. Het bevoegd gezag moet in dit geval een lokale toets uitvoeren om te beoordelen of deze activiteit om reden als veiligheidsrisico ingepast kan worden in de lokale situatie. De OBM wordt geweigerd (artikel 5.13b lid 11 van het Bor) als de activiteit een te groot veiligheidsrisico leidt. Hierbij worden in ieder geval betrokken:

- de ligging van de risicocontour;
- de invloed van risicovolle activiteiten in de omgeving op de installatie, en
- de kans op gevolgen van incidenten bij de installatie en de mogelijke gevolgen daarvan voor de leefomgeving.

Wij hebben de aangevraagde activiteit aan dit kader getoetst. Daarover merken wij het volgende op.

1. De ligging van de risicocontour

Binnen de inrichting wordt door de vergisting van (rundvee)mest biogas gevormd. Het vergistingsgas (biogas) wordt opgevangen in een gas(opslag)zak die zich boven de mestvergister bevindt.
De gaszak heeft een inhoud van circa 160 m^3.

Op grond van artikel 3.129f van het Activiteitenbesluit dient een veiligheidsafstand van 50 meter, gerekend vanaf het midden van de gaszak tot een kwetsbare of beperkt kwetsbare objecten, te worden aangehouden. Binnen een zone van 50 meter rondom de gaszak is geen object als zodanig aangemerkt.

Het bevoegd gezag is verplicht relevante gegevens van risicovolle inrichtingen in te voeren in het Register risicosituaties gevaarlijke stoffen (hierna: het Risicoregister). Er is een registratieplicht voor risicovolle situaties op grond van artikel 12.12 van de Wet milieubeheer, nader uitgewerkt in het Registratiebesluit

externe veiligheid. Tevens is er een dergelijke verplichting op grond van artikel 45 van de Wet veiligheidsregio's, nader uitgewerkt in de (Ministeriële) Regeling provinciale risicokaart.
Om te bepalen wanneer een inrichting Risicokaart-relevant is, wordt gebruik gemaakt van de Leidraad Risico Inventarisatie-deel Gevaarlijke Stoffen (LRI-GS) en de daarin opgenomen drempelwaardentabel. De drempelwaarden geven aan wanneer een Stationaire Risicosituatie met gevaarlijke stoffen een zodanig 'Verhoogd Gevaar' heeft dat deze dient te worden gepresenteerd op de publieke Risicokaart.

De in de inrichting aanwezige biogasopslag (gaszak) heeft een inhoud die groter is dan de drempelwaarde "Risicokaart-relevant voor categorie N8 – Overige gevaarlijke gassen (> 20.000 liter)". Hiermee is deze opslag Risicokaart-relevant en dient in het Risicoregister te worden opgenomen.

Hieronder is de risicocontour weergegeven zoals wij op de Risicokaart hebben gepubliceerd.

Fig. Risicocontour conform BKL-BAL-AB (50 m)

Hieruit blijkt dat de contour gedeeltelijk buiten de inrichtingsgrens is gelegen. Daar waar deze contour deels over de inrichtingsgrens reikt, is de bestemming agrarisch of groen. Binnen dit gedeelte van de contour liggen geen kwetsbare of beperkt kwetsbare objecten en deze worden conform het bestemmingsplan ook niet mogelijk gemaakt.
Geconcludeerd kan worden dat de biogasopslag en de daarmee gepaarde risicocontour geen belemmering vormt voor het verlenen van deze vergunning.

2. De invloed van risicovolle activiteiten in de omgeving op de installatie
Binnen de onderhavige inrichting vinden slechts activiteiten ten behoeve van de melkveehouderij plaats. Bij naleving van hier van toepassing zijnde voorschriften uit het Activiteitenbesluit zijn er geen negatieve en/of significante effecten van deze activiteiten op de biogasinstallatie te verwachten.

Daarnaast zijn in de directe omgeving van de inrichting geen bedrijven gevestigd waar risicovolle activiteiten plaatsvinden. De dichtstbij gelegen inrichting betreft de veehouderij aan It Rak 1 te Vegelinsoord gelegen op een afstand van circa 320 meter vanaf het midden van de gaszak.

Gezien de afstand van inrichtingen en risicovolle activiteiten in de omgeving tot de vergistingsinstallatie is het niet aannemelijk dat onaanvaardbare gevolgen voor de leefomgeving zich zullen voordoen.

3. De kans op gevolgen van incidenten bij de installatie en de mogelijke gevolgen daarvan voor de leefomgeving.

Aan het vergisten van dierlijke meststoffen zijn risico's verbonden. Het vergistingsgas (biogas) dat hierbij wordt geproduceerd is een licht ontvlambaar gasmengsel, waardoor een (explosieve) verbranding kan voorkomen. Incidenten en ongevallen bij een vergistingsinstallatie kunnen leiden tot gevaarlijke situaties dicht bij de installatie (arbeidsveiligheid) en/of tot overlast bij omwonenden.

De onderhavige vergistingsinstallatie bevindt zich op een afstand van meer dan 300 meter tot woningen van derden en andere kwetsbare objecten. Op de inrichting zelf zijn ook geen voorzieningen getroffen voor overnachtingen voor derden. Gezien de locatiekeuze kunnen wij concluderen dat de risico's voor de omgeving beperkt zijn.

De risico's op de korte afstand van de installatie (arbeidsveiligheid) zijn hier vooral van belang. De vergistingsinstallatie moet voldoen aan NTA 9766. Dit document bevat veiligheidseisen voor het ontwerp, het beheer en het onderhoud. Het gaat om aspecten zoals een elektronisch monitoringssysteem, ontzwaveling van het gas en het stabiliseren van het digestaat.

Tevens is op de installatie ATEX 137 van toepassing. Op grond hiervan is een bedrijf verplicht een explosieveiligheidsdocument op te stellen om tot een explosieveilige werkomgeving te komen. Wanneer werknemers veilig kunnen werken in de directe nabijheid van de installatie is daarmee tevens de veiligheid buiten de inrichting voldoende geborgd.

Het voorkomen van een (explosieve) verbanding en het beperken van eventuele gevolgen van een calamiteit is voldoende ondervangen door de voorschriften uit het Activiteitenbesluit en de Activiteitenregeling waaraan de vergistingsinstallatie moet voldoen.

4. CONCLUSIE

Vanuit het toetsingskader dat betrekking heeft op een OBM, zijn er ten aanzien van de aangevraagde activiteit geen redenen om de omgevingsvergunning te weigeren.

Voorschriften

behorende bij omgevingsvergunning OV 20220453/7094645

Algemeen

- De aanvang en het einde van de werkzaamheden moeten uiterlijk twee dagen van te voren worden gemeld aan de toezichthouder*, met vermelding van het nummer van de vergunning en de locatie waarop de vergunning betrekking heeft.

* Gegevens toezichthouder:
- [redacted], bereikbaar via telefoonnummer: 14 05 14 / e-mail: info@ defryskemarren.nl

Rechtsbescherming

behorende bij omgevingsvergunning OV 20220453/7094645

Tegen dit besluit kunnen belanghebbenden binnen zes weken na de dag waarop het besluit is verzonden een bezwaarschrift indienen bij het college van burgemeester en wethouders van gemeente De Fryske Marren, Postbus 101, 8500 AC Joure.

Het bezwaarschrift moet worden ondertekend en ten minste bevatten:

- de naam en het adres van de indiener
- de dagtekening
- een omschrijving van het besluit waartegen het bezwaar is gericht
- de gronden van het bezwaar

Tegelijk met de indiening van het bezwaarschrift kunnen belanghebbenden vragen het besluit tijdelijk ongedaan te maken. Zo'n verzoek om een voorlopige voorziening moet worden gericht aan de voorzieningenrechter van de Rechtbank Noord-Nederland, Afdeling bestuursrecht, Postbus 150, 9700 AD Groningen.
Via http://loket.rechtspraak.nl/bestuursrecht kan het verzoek om voorlopige voorziening digitaal worden ingediend bij genoemde rechtbank. Hiervoor is een elektronische handtekening (DigiD) nodig.

Wilt u meer weten over de procedure? Bel met de afdeling juridische zaken van de gemeente, te bereiken via telefoonnummer 14 05 14.

Overige informatie
behorende bij omgevingsvergunning OV 20220453/7094645

Wat zijn de kosten?
Aan de vergunningverlening zijn kosten verbonden.

Dit bedrag is als volgt samengesteld:
- Leges behandelen Afwijken bestemmingsplan binnenplans: € 270,25

Binnenkort ontvangt u hiervoor een nota.

De legeskosten zijn gebaseerd op de Legesverordening van het jaar waarin u uw aanvraag heeft ingediend. U kunt de Legesverordening vinden op www.overheid.nl onder 'Overheidsinformatie',' Lokale wet- en regelgeving'. Vervolgens vult u het zoekwoord 'leges' in en selecteert u de betreffende gemeente.

Burgerplicht en overige toestemmingen en voorzieningen
In het Burgerlijk Wetboek staan rechten en plichten van burgers vermeld die er mogelijk voor zorgen dat u geen gebruik kunt maken van uw vergunning. Ook kunnen er naast deze vergunning nog andere toestemmingen en/of voorzieningen nodig zijn waarover wij u niet hebben kunnen informeren, maar die er wel voor kunnen zorgen dat u geen gebruik kunt maken van deze vergunning.

Het is verboden om bij de uitvoering van werkzaamheden schade, gevaar of ernstige hinder te veroorzaken. Alle schade of vorderingen tot schadevergoeding, die ontstaan als gevolg van het gebruikmaken van deze vergunning, zijn voor rekening van de vergunninghouder.

Vrijkomende grond
Vrijkomende grond mag (indien de grond niet tussentijds is bewerkt) op of nabij dezelfde plaats als waar het is ontgraven weer als bodem worden toegepast. Aangevoerde grond die wordt toegepast (en afgevoerde grond die elders wordt gebruikt) dient te voldoen aan het Besluit bodemkwaliteit c.q. de Vrijstellingsregeling grondverzet.

Intrekken vergunning
De gemeente kan de vergunning intrekken als:
- er niet binnen 26 weken na het onherroepelijk worden van de vergunning gestart wordt met de werkzaamheden;
- de werkzaamheden langer dan 26 weken stilliggen;
- er afgeweken wordt van de vergunning of de hieraan verbonden voorschriften;
- de vergunninghouder hierom verzoekt.

Akte van ondertekening

D t bew jsdocument bevat de gegevens van het ondertekenverzoek a smede een aud t og van het ondertekentraject we ke de ondertekenaars van het document hebben door open.

Algemene informatie

Document naam	OV 20220453 Omgev ngsvergunn ng t Rak 2 Vege nsoord Mono mestverg ster	**Ondertekentermijn**	30 dagen
Document ID	64651327 652c 4722 8c57 a3a89c2aa3ac	**Aanbieder**	De Fryske Marren
Aanmaakdatum	woensdag 24 augustus 2022 09:42 CEST		

Ondertekenaar 1

Naam	[redacted]		
Verzoek verzonden	woensdag 24 augustus 2022 09:42 CEST	**E-mail adres**	[redacted]
Document geopend	woensdag 24 augustus 2022 09:42 CEST		
TAN verstuurd	woensdag 24 augustus 2022 09:44 CEST	**Mobiel nummer vingerafdruk SHA-256**	e484fe77a5613ad75a966730d5884035a2466841b881015f1f23103f5bb23086
TAN verificatie	woensdag 24 augustus 2022 09:44 CEST		
Muis handtekening	woensdag 24 augustus 2022 09:43 CEST		
Document ondertekend	woensdag 24 augustus 2022 09:44 CEST		

Publiceerbare aanvraag/melding omgevingsvergunning

Formulierversie
2020.01

Aanvraaggegevens

Algemeen

Aanvraagnummer	7094645
Aanvraagnaam	Mono-mestvergisting [redacted]
Uw referentiecode	22.09j
Ingediend op	01-07-2022
Soort procedure	Onbekend
Projectomschrijving	De bouw van een mono-mestvergister, die eigen mest zal gaan vergisten en biogas gaat produceren. Dit is hoort bij een project waarbij meerdere vergisters biogas gaan leveren aan[redacted] Het biogas wordt ter plekke ontdaan van H2S (koolfilter). Daarna wordt het biogas ontvochtigd en m.b.v. een ventilator het biogasnet opgestuurd. Verwarming van de vergister gebeurt door een warmtepomp. Aanvoer van de eigen mest en afvoer van digestaat gebeurt met pompen. Het systeem is volledig geautomatiseerd
Opmerking	-
Gefaseerd	Nee
Blokkerende onderdelen weglaten	Nee
Kosten openbaar maken	Nee
Bijlagen die later komen	-
Bijlagen n.v.t. of al bekend	-

Bevoegd gezag

Naam:	Gemeente De Fryske Marren
Bezoekadres:	Herema State 1 8501 AA JOURE
Postadres:	Postbus 101 8500 AC JOURE
Telefoonnummer:	14 05 14
E-mailadres:	info@defryskemarren.nl
Website:	www.defryskemarren.nl
Contactpersoon:	Cluster Vergunningen

Overzicht bijgevoegde modulebladen

Aanvraaggegevens

Locatie van de werkzaamheden

Werkzaamheden en onderdelen

Handelen in strijd met regels ruimtelijke ordening

- Handelen in strijd met regels ruimtelijke ordening

Inrichting of mijnbouwwerk oprichten of veranderen (Milieu)

- Omgevingsvergunning beperkte milieutoets

Bijlagen

Locatie

1 Adres

Postcode	8467SG
Huisnummer	2
Huisletter	-
Huisnummertoevoeging	-
Straatnaam	It Rak
Plaatsnaam	Vegelinsoord
Gelden de werkzaamheden in deze aanvraag/melding voor meerdere adressen of percelen?	☐ Ja ☑ Nee

Handelen in strijd met regels ruimtelijke ordening

1 Handelen in strijd met regels ruimtelijke ordening

Met welke regels voor ruimtelijke ordening zijn de voorgenomen werkzaamheden in strijd?	☑ Bestemmingsplan ☐ Beheersverordening ☐ Exploitatieplan ☐ Regels op grond van de provinciale verordening ☐ Regels op grond van een AMvB ☐ Regels van het voorbereidingsbesluit
Beschrijf hoe en in welke mate de voorgenomen werkzaamheden in strijd zijn met de regels voor ruimtelijke ordening.	Het realiseren van een silo (mono-mestvergister) binnen het bouwblok.
Beschrijf het huidige gebruik van de gronden of het bouwwerk.	Momenteel wordt de grond als erf gebruikt.
Beschrijf het beoogde gebruik van de gronden of het bouwwerk.	De eigen mest gaat er vergist worden het biogas wordt na een beperkte voorbehandeling ingevoed in het net.
Beschrijf de gevolgen van het beoogde gebruik voor de ruimtelijke ordening.	Binnen het bouwblok komt een silo te staan voor mono-mestvergisting.
Is het beoogde gebruik tijdelijk van aard?	☐ Ja ☑ Nee
Hebt u een rapport nodig waarin de archeologische waarde van het terrein dat zal worden verstoord in voldoende mate is vastgelegd?	☐ Ja ☑ Nee
Wordt er afgeweken van het exploitatieplan?	☐ Ja ☑ Nee

Omgevingsvergunning beperkte milieutoets

Inrichting of mijnbouwwerk oprichten of veranderen (Milieu)

1 Omgaan met Afvalstoffen

Welke milieutoets wilt u aanvragen (OBM)?

- ☐ Afvalwater - Een rioolwaterzuiveringsinstallatie wijzigen of uitbreiden (artikel 2.2a lid 1onder a Bor)
- ☐ Metaalrecycling - Een inrichting voor de opslag van Schroot, met inbegrip van autowrakken oprichten, wijzigen of uitbreiden (artikel 2.2a lid 1 onder b Bor)
- ☐ Autowrakken demonteren (artikel 2.2a lid 2 onder d Bor)
- ☐ Tweewielige motorvoertuigen demonteren (artikel 2.2.a lid 2 onder g Bor)
- ☐ Banden - Maximaal 10.000 ton van buiten de inrichting afkomstige banden van voertuigen opslaan (artikel 2.2a lid 2 onder c Bor)
- ☐ Afvalbrengstation - Uitvoeren van de gemeentelijke zorgplicht voor afvalbeheer op een daarvoor bestemde locatie, zoals een milieustraat, KCA-depot en andere gemeentelijke inrichtingen voor afvalbeheer (artikel 2.2a lid 2 onder a Bor)
- ☐ Medisch afval - Het opslaan van buiten de inrichting afkomstige infectueuze afvalstoffen, lichaamsdelen en organen, afvalstoffen van cytotoxische en cytostatische geneesmiddelen afkomstig van de gezondheidszorg bij mens en dier.(artikel 2.2a lid 2 onder b Bor)
- ☐ Kunststofafval - Opbulken (mengen) van maximaal 10.000 ton ingezameld kunststofafval niet zijnde voor materiaalhergebruik geschikt gemaakt kunststofafval door middel van extrusie en spuitgieten en/of handelingen die vallen onder de gemeentelijke zorgplicht voor de inzameling van huishoudelijk afval (artikel 2.2a lid 2 onder e Bor)
- ☐ Asbest - Het opslaan van ten hoogste 50 ton verwijderd asbest en verwijderde asbesthoudende producten, ontstaan bij werkzaamheden die buiten de inrichting zijn verricht door degene die de inrichting drijft (artikel 2.2a lid 2 onder h Bor)

2 Behandeling materialen en installaties

Welke milieutoets wilt u aanvragen (OBM)?

- ☐ Non-ferro metaal - Een installatie bestemd voor het smelten, met inbegrip van het legeren, van non-ferrometalen, met uitzondering van edele metalen, en met inbegrip van terugwinningsproducten oprichten, wijzigen of uitbreiden (artikel 2.2a lid 1 onder a Bor)
- ☐ Oppervlaktebehandeling - Een installatie bestemd voor de oppervlaktebehandeling van metalen en plastic materiaal door middel van een elektrolytisch of chemisch procedé oprichten, wijzigen of uitbreiden (artikel 2.2a lid 1 onder a Bor)
- ☐ Walsen - Een installatie bestemd voor verwerking van ferrometalen door warmwalsen, het smeden met hamers, of het aanbrengen van deklagen van gesmolten metaal oprichten, wijzigen of uitbreiden (artikel 2.2a lid 1 onder a Bor)
- ☐ Motorrevisie, luchtvaart - Testbanken voor motoren, turbines of reactoren of van installaties voor de bouw en reparatie van luchtvaartuigen oprichten, wijzigen of uitbreiden (artikel 2.2a lid 1 onder a Bor)
- ☐ Een spoorwegmaterieelfabriek oprichten, wijzigen of uitbreiden (artikel 2.2a lid 1 onder a Bor)
- ☐ Het binnen een inrichting verwerken van polyesterhars (artikel 2.2a lid 5 Bor)
- ☑ Mestvergisting - Een installatie voor het vergisten van uitsluitend dierlijke mest met een verwerkingscapaciteit van ten hoogste 25.000 kubieke meter per jaar of het uitbreiden van de capaciteit van de installatie of het uitbreiden van de opslagcapaciteit voor vergistingsgas of het wijzigen of uitbreiden van de bewerking van vergistingsgas (artikel 2.2a lid 8 Bor)
- ☐ Auto's - De oprichting, wijziging of uitbreiding van een installatie bestemd voor het vervaardigen van automobielen of automobielmotoren of het assembleren van automobielen (artikel 2.2.a lid 1 onder a)
- ☐ Textielbehandeling - De oprichting, wijziging of uitbreiding van een installatie bestemd voor de voorbehandeling of het verven van vezels of textiel (artikel 2.2.a lid 1 onder a Bor)

3 Energiesystemen

Welke milieutoets wilt u aanvragen (OBM)?

- ☐ Een windturbinepark oprichten, wijzigen of uitbreiden (artikel 2.2a lid 1 onder a Bor)
- ☐ Het installeren van een gesloten bodemenergiesysteem met een bodemzijdig vermogen van 70 kW of meer (artikel 2.2a lid 6 Bor)
- ☐ Het installeren van een gesloten bodemenergiesysteem met een bodemzijdig vermogen van minder dan 70 kW dat is gelegen binnen een interferentiegebied (artikel 2.2a lid 6 Bor)

4 Activiteiten

Welke milieutoets wilt u aanvragen (OBM)?	☐ Voeding- Genotmiddelen industrie - Een installatie voor de voedings- en genotmiddelenindustrie oprichten, wijzigen of uitbreiden (artikel 2.2a lid 1 onder a Bor) ☐ Mortel en Beton industrie - Handelingen met betrekking tot het vervaardigen van cementmortel, betonmortel of betonwaren, en/of het vervaardigen en bewerken van betonproducten (artikel 2.2a lid 2 onder f, lid 3 onder b, lid 4 onder b Bor) ☐ Veehouderij - Een installatie voor het fokken, mesten of houden van dieren oprichten, wijzigen of uitbreiden (artikel 2.2a lid 1 onder c tot en met i, en lid 4 onder a Bor) ☐ Opslag munitie bij defensie inrichtingen (artikel 2.2.a lid 7 Bor) ☐ Andere activiteit die aangewezen is in het BOR, maar niet voorkomt op deze keuzelijst

5 MER-plicht

Wordt voor de activiteit(en) de drempelwaarde zoals genoemd in kolom 2 van onderdeel D van de bijlage bij het Besluit milieueffectraportage (Besluit m.e.r.) overschreden?	☐ Ja ☐ Nee

6 Melding AIM

Bij de aanvraag van de omgevingsvergunning beperkte milieutoets hoort ook een melding in het kader van het Activiteitenbesluit. De melding kunt u opstellen via de AIM *(https://aimonline.nl/)*. Hoe wilt u de melding indienen?	☐ Ik doe de melding los met de AIM ☑ Ik doe de PDF van de melding als bijlage bij deze aanvraag ☐ Voor deze activiteit is geen melding Activiteitenbesluit nodig
Eventuele toelichting	-

Bijlagen

Formele bijlagen

Naam bijlage	Bestandsnaam	Type	Datum ingediend	Status document
melding_aimsessie_a-h28vg261kv_pdf	melding_aimses-sie_ah28vg261kv-.pdf	Gegevens Handelen in str jd met regels ruimtelijke ordening Gegevens omgevingsvergunning beperkte milieutoets	01-07-2022	In behandeling
OBM_[redacted]_pdf	OBM[redacted].pdf	Gegevens Handelen in str jd met regels ruimtelijke ordening Gegevens omgevingsvergunning beperkte milieutoets	01-07-2022	In behandeling

Cornelissen Consulting Services

Bijlage 3 bij de AIM
OBM
Realisatie mono-mestvergister

[redacted]

it Rak 2
8467SG Vegelinsoord

OBM: Mono-mestvergisting

Datum: 6/14/2022

Opgesteld door: CCS Energie-advies B.V.

Projectleider: [redacted]

Colofon

Bibliotheekgegevens rapport:

OBM mono-mestvergister

[redacted]
Deventer, CCS B.V., 6/14/2022

Meer informatie over dit rapport is te verkrijgen bij:
[redacted]

CCS B.V. Energie-advies

Project CCS	22.09j
Archiefnummer CCS:	22.09 melding [redacted]

Verspreiding van CCS B.V. publicaties door:

CCS Energie-advies B.V.
Binnensingel 3
7411 PL Deventer
Tel: 0570 - 667000
E-mail: info@ccsenergieadvies.nl
Website: www.ccsenergieadvies.nl

Inhoudsopgave

INLEIDING 4
1. GEGEVENS INRICHTING 5
2. OMSCHRIJVING AANPASSINGEN 6
INPASSING IN HET LANDSCHAP 6
3. BESTEMMINGSPLAN 7
4. BESCHRIJVING INSTALLATIE 8
5. BIOGASHUB 9
6. OBM 10
6.1 LOCATIE VERGISTER 10
6.2 RISICO CONTOUR 11
6.3 NTA 9766 12
6.4 EXPLOSIEVEILIGHEID BIJ (MONO)MESTVERGISTING / NRP 7910-1 12
7 Conclusies 13

Inleiding

In Joure loopt een initiatief om vol in te zetten op mono-mestvergisting. Het doel is om op deze manier biogas te produceren en dit te gebruiken in de industrie en eventueel om woningen te verwarmen. Meerdere boeren met een vergistingsinstallatie zullen middels een biogasleiding met elkaar verbonden worden. Het biogas wordt daarna naar een afnemer gestuurd, die het gebruikt om hoogwaardige warmte te produceren.

Een mono-mestvergister moet natuurlijk vergund worden. De nationale overheid heeft via Infomill aangegeven dat dit kan via een Melding volgens het Activiteitenbesluit. Deze met moet vergezeld gaan met een OBM (Omgevingsvergunning Beperkte Milieutoets). Deze OBM wordt aangevraagd met dit document.

In dit document worden de algemene zaken rondom het project omschreven, zoals de aanpassingen op de locatie, wat zegt het bestemmingsplan erover, hoe ziet de installatie eruit en wat houdt een biogashub in. In het laatste hoofdstuk vindt de toetsing plaats op de veiligheidsaspecten van de installatie, zoals dat dit aangegeven in de OBM mono-mestvergisting.

1. GEGEVENS INRICHTING

Inrichtingshouder en correspondentieadres

Statutaire naam	[redacted]
Adres:	it Rak 2
Postcode en plaats:	8467SG Vegelinsoord
Contactpersoon:	[redacted]
Telefoon:	
Mobiel nummer:	
Mailadres:	

Vestigingsadres bedrijf

Handelsnaam:	[redacted]
Adres:	it Rak 2
Postcode en plaats	8467SG Vegelinsoord
Kadastrale ligging:	JRE00-F-798
Vestigingsnummer:	[redacted]
Kamer van Koophandel nummer:	[redacted]

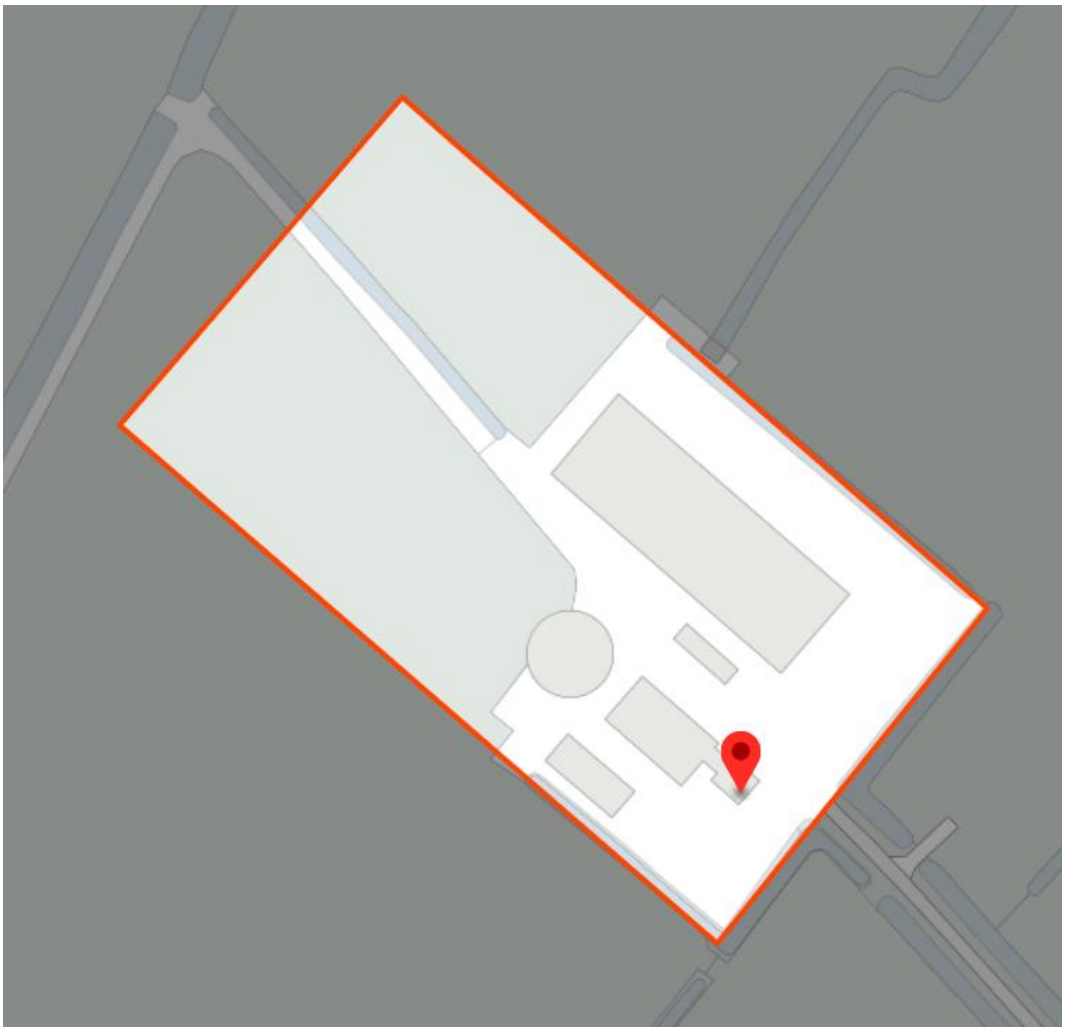

Figuur 1: Kadastrale ligging [Bron: BGT-viewer]

2. OMSCHRIJVING AANPASSINGEN

[redacted] is een bedrijf met 100 stuks melkvee. De nieuwe ontwikkeling waarvoor in dit document een OBM wordt aangevraagd is dat er een mono-vergister wordt geplaatst. Het gaat hier om het vergisten van alleen dierlijke mest van het eigen melkvee.

Mono-mestvergisting valt onder de werkingssfeer van het Activiteitenbesluit milieubeheer indien de verwerkingscapaciteit van de installatie om de mest te vergisten maximaal 25.000 kubieke meter mest per jaar is.

In dit geval zal de installatie alleen bedrijfseigen mest vergisten. Er wordt dus geen mest van derden en co-producten aangevoerd. Bij een volledige stalbezetting is er een mestproductie van 3.000 m^3 volgens de vergunning. Het bedrijf is grondgebonden, alle mest wordt op eigen land aangewend. Dat zal straks ook gebeuren met het digestaat (vergiste mest).

Naast het plaatsen van de mestvergistingsinstallatie vinden er geen andere wijzigingen plaats op het bedrijf.

De aanpassing op het bedrijf betreft de bouw van een monomestvergister:

- Diameter: 11 meter
- Hoogte: 4 meter

Naast de vergister komt een container te staan met daarin de besturingsinstallatie. De hoogte vanaf maaiveld zal lager zijn dan 2 m.

Figuur 2: Besturingscontainer

INPASSING IN HET LANDSCHAP

De installatie wordt zo ingericht dat het past binnen het landschap. Van tevoren wordt een inpassingsplan met de gemeente overlegd. Gedacht wordt aan een haag van inheemse struiken en planten die het zicht op de vergister deels wegneemt.

3. BESTEMMINGSPLAN

De realisatie en exploitatie van een mono-mestvergister voldoet aan het bestemmingsplan Buitengebied Noord -2017, dat op dit adres van toepassing is. Dit bestemmingsplan is vastgesteld (NL.IMRO.1940.BPBUI16BUITENGEB-VA01).

In het bestemmingsplan staat aangegeven dat mestverwerking in de vorm van agrarische biomassa vergisting is toegestaan, onder de volgende voorwaarden:

- Van bedrijfseigen activiteit in het kader van mestvergisting wordt gesproken indien het opgewekt vermogen en de inkomsten van energieopwekking de schaal en inkomsten van de agrarische bedrijfsactiviteiten niet overstijgen;
- Ten hoogste één vergistings-, vergassings- of verbrandingsinstallatie per agrarisch bedrijf is toegestaan;
- Het verzoek om verlening van de omgevingsvergunning gepaard gaat met een voorstel tot landschappelijke inpassing van de installatie; het gebruik van de bebouwing is uitsluitend toegestaan indien de landschappelijke inpassing is uitgevoerd en instandgehouden conform het landschappelijk inpassingsplan;
- De installatie uit oogpunt van milieubelasting, infrastructuur en verkeersbelasting ter plaatse aanvaardbaar wordt geacht.

[Bron: Bestemmingsplan: Buitengebied noord 2017]

Bouwkundig worden mestvergistingsinstallaties (of vergelijkbare mestverwerkingsinstallaties) niet specifiek benoemd in het bestemmingsplan. Wel worden de volgende eisen voor(mest)silo's genoemd:

- De oppervlakte en inhoud van mestsilo's bedragen niet meer dan respectievelijk 750 m^2 en 2.500 m^3 per bedrijf;
- De bouwhoogte van mestsilo's bedraagt maximaal 5 m (exclusief afdekking) en van sleufsilo's maximaal 3 m, dan wel de bestaande bouwhoogte indien deze meer bedraagt;
- De bouwhoogte van torensilo's bedraagt niet meer dan 12 m dan wel de bestaande bouwhoogte indien deze meer bedraagt;

[Bron: Bestemmingsplan: Buitengebied noord 2017]

Deze aanvraag voldoet ruimschoots aan de eisen die gesteld worden in het bestemmingsplan:

- De inkomsten overstijgen niet die van de agrarische bedrijfsactiviteiten
- Maximaal één vergistings-, vergassings- of verbrandingsinstallatie per bedrijf
- Maximale bouwhoogte (exclusief het dubbel membraandak) 5 meter.
- Realisatie op het bouwblok.

4. BESCHRIJVING INSTALLATIE

In een mono-mestvergister wordt mest vergist zonder co-producten. Bij mestvergisting wordt een deel van de organische stof in de mest onder anaerobe omstandigheden afgebroken. Hierbij ontstaat biogas, wat een mengsel is van methaan (CH_4) en koolstofdioxide (CO_2). Biogas uit mest bestaat voor 55-60% uit methaan. Na de vergistingsstap wordt de vergiste mest (digestaat) opgeslagen en kan het net als drijfmest worden uitgereden op het land.

De energie die ontstaat uit vergisting is een duurzame bron waarvan de productie wordt gestimuleerd door de SDE++-subsidie. Deze subsidie onderscheidt grootschalige en kleinschalige vergisting. De grens ligt bij een geïnstalleerd vermogen van 400 kW. Kleinschalig is vaak gebonden aan de boerderij, grootschalige vergisting wordt meestal gecombineerd met mestverwerking. Hier is sprake van een kleinschalige installatie (< 400 kW).

Het methaan kan op verschillende manieren omgezet worden in energie:

- Warmte: het methaan wordt verbrand en de energie wordt nuttig ingezet in een proces (industrie, ruimteverwarming of mestverwerking).
- Elektriciteit en warmte: middels een WKK worden deze twee vormen van energie opgewekt. De warmte wordt nuttig toegepast.
- Groengas: het biogas wordt ontdaan van verontreinigingen en CO_2 en omgezet in groengas (biogas van aardgaskwaliteit). Dit wordt ingevoerd in het gasnet.

In dit geval is deze vergister onderdeel van een project, waarbij op verschillende locaties een mono-mestvergister wordt gebouwd. Het biogas dat wordt geproduceerd, wordt via een centrale leiding naar een industriële afnemer gevoerd, waar het wordt gebruikt voor de productie van warmte.

Een vergistingsinstallatie bestaat uit een geïsoleerde tank met daarop een flexibel dubbel membraandak. Het vergistingsproces vindt plaats bij een temperatuur van ongeveer 38 ^{0}C. In de vergisters wordt de mest gedurende een periode van ongeveer 40 dagen regelmatig geroerd met behulp van een propellermixer. Om het mengsel op temperatuur te houden, bevindt zich in de wand van de vergister een systeem van warmteleidingen, vergelijkbaar met vloerverwarming in huizen. De warmte hiervoor wordt geleverd door een warmtepomp, die warmte van het digestaat gebruikt en opwaardeert.

Het biogas is niet direct te gebruiken als energiedrager. Vaak bevat het teveel zwavel in de vorm van waterstofsulfide (H_2S). Dit wordt verwijderd door in de vergister een klein beetje lucht toe te dienen, dat reageert, waardoor het zwavel als vaste stof neerslaat op het digestaat. Daarna wordt het biogas nagereinigd in een actief koolfilter. Als het biogas over langere afstanden in een leidingwerk getransporteerd moet worden, moet het ook nog gedroogd worden. Dit is noodzakelijk om condens in de leiding te voorkomen. Het drogen gebeurt door het gas te koelen. Het systeem functioneert volledig automatisch. In geval van storingen krijgt de eigenaar een melding via de telefoon.

Een vergister bestaat uit de volgende onderdelen:

- Pompen voor de aanvoer van mest en de afvoer van digestaat.
- Een vergistingssilo.
- Randapparatuur als een warmtepomp, koolfilter en koeler.
- Elektra en besturing.

Naast de vergister bevindt zich een overkapping met daarin de warmtepomp, koolfilter en koeler en de schakelkast.

5. Biogashub

Deze installatie maakt deel uit van een groter project: Biogashub Joure. Het idee achter een hub is dat meerdere veehouders een mono-mestvergister plaatsen en dat deze vergisters middels een biogasleiding met elkaar verbonden worden. Het biogas gaat via een biogasleiding naar een bedrijf, die het direct kan inzetten ter vervanging van aardgas.

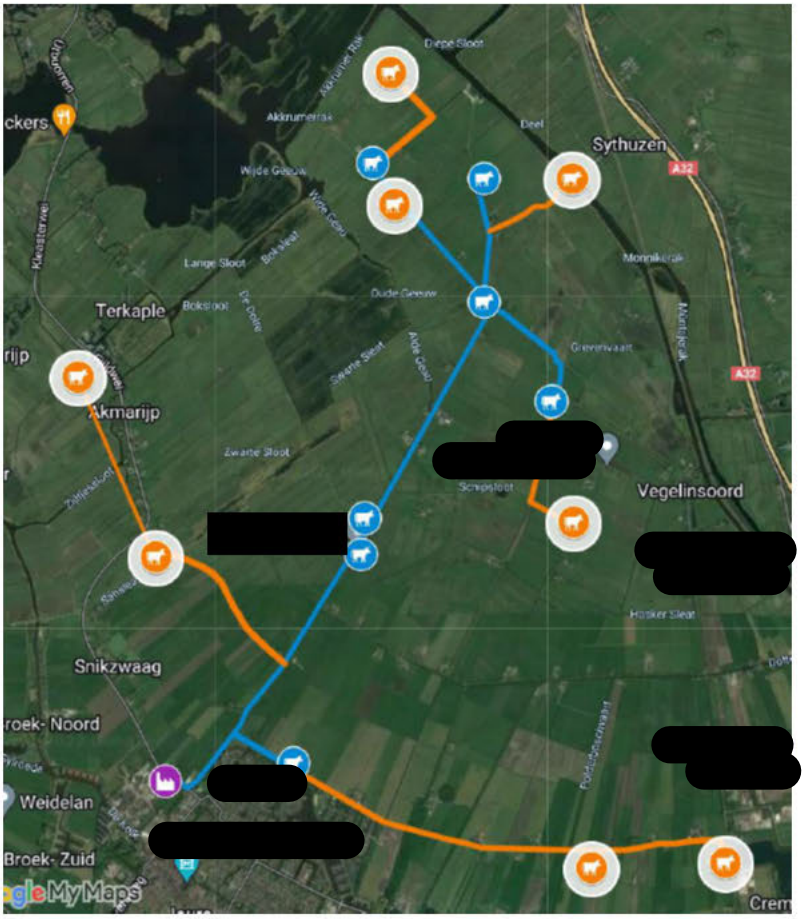

Figuur 3: Potentiële deelnemers aan het biogasnetwerk Joure

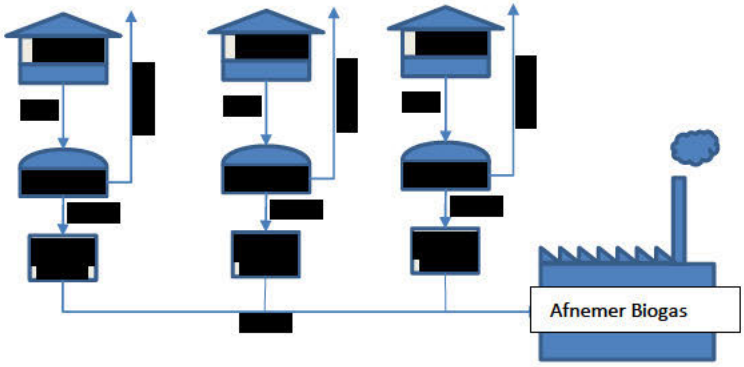

Figuur 4: Principe van de Biogashub

Voor de aanleg van het biogasnetwerk (leidingwerk) wordt een aparte vergunning aangevraagd. Deze wordt aangevraagd door de toekomstige netbeheerder.

6. OBM

Voor het oprichten en uitbreiden van een kleinschalige mestvergisting is een Omgevingsvergunning Beperkte Milieutoets (OBM) nodig [bron: Infomill]. Dit is van toepassing als voldaan wordt aan de volgende eisen:

- Het oprichten van een installatie voor het vergisten van uitsluitend dierlijke mest;
- Met een verwerkingscapaciteit van ten hoogste 25.000 kubieke meter per jaar.
- Het bedrijf mag geen IPPC-installatie zijn. Een IPPC is een industrieel bedrijf dat valt onder de Richtlijn industriële emissies (2010/75/EU).

Het project van [redacted] voldoet aan deze eisen.

De OBM toetst op het veiligheidsrisico van de installatie. Er wordt gelet op de risico-contour en de NTA 9766. In dit hoofdstuk worden de veiligheidsaspecten die van toepassing zijn op de OBM besproken.

6.1 Locatie vergister

De vergister komt binnen het bouwblok te staan. In de figuur hieronder is de voorgestelde locatie weergegeven ten opzichte van de boerderij.

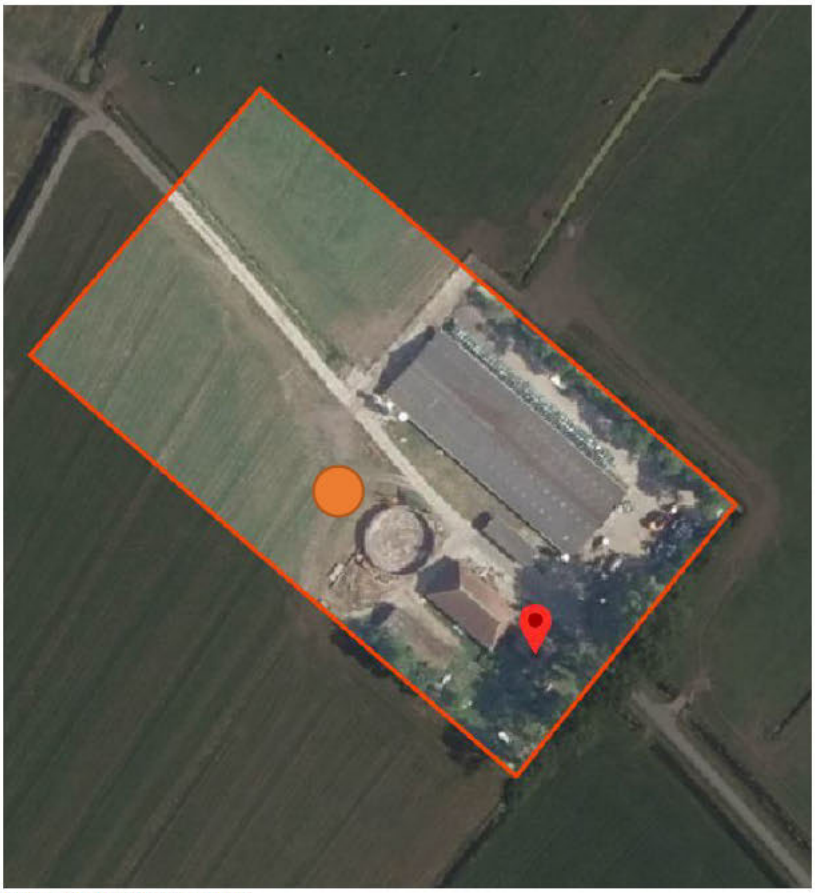

Figuur 5: Locatie vergister

6.2 RISICO CONTOUR

De risico contour staat omschreven in het Activiteitenbesluit (Artikel 3.129f). Hierin staat aangeven dat de afstand tussen het midden van de gaszak met vergistingsgas en buiten de inrichting gelegen kwetsbare en beperkt kwetsbare objecten (bijvoorbeeld woonbebouwing) 50 m moet bedragen.

Figuur 6: Afstand tot naast gelegen woonbebouwing

In de buurt van de boerderij bevinden zich geen woonlocaties. In figuur 4 is een cirkel getekend met een diameter van 50 meter rondom de vergister. Hierbinnen vallen geen woningen.

6.3 NTA 9766

De vergistingsinstallatie moet gebouwd worden volgens de richtlijnen van de NTA 9766.

Figuur 7: Omschr jving NTA 9766 [Bron Infomill]

Dit voorschrift bestaat al sinds 2014 en gesteld kan worden dat alle vergisters volgens deze norm gebouwd worden.

- **Monitoring**: Zowel de gaskwaliteit als het functioneren van de vergister wordt continu op afstand bewaakt. Daarnaast is de vergister onderdeel van een centraal monitoring systeem.
- **Ontzwaveling**: Op twee manieren wordt zwavelwaterstof bestreden. In de eerste plaats in de vergister zelf door ondermaats zuurstof toe te dienen. H_2S reageert dan tot elementair zwavel, dat neerslaat op het digestaat. Daarna vindt er een reiniging plaats in een actief koolfilter.
- **Stabilisatie:** Het digestaat wordt gestabiliseerd na vergisting, door het actief te koelen met behulp van een warmtewisselaar en een warmtepomp.

6.4 Explosieveiligheid bij (mono)mestvergisting / NRP 7910-1

Bij het vergistingsproces worden organische bestanddelen omgezet tot een brandbaar gas (biogas). Dit biogas bestaat voor 50-60 % methaan (CH_4). In een mengverhouding van 5-10% methaan en 90-95% lucht ontstaat een explosief mengsel. Als dit mengsel vervolgens ontstoken wordt, ontploft het.

Of er sprake is van explosiegevaar wordt beoordeeld in de Richtlijn NPR 7910-1. Het criterium voor toepassing van de richtlijn is onder andere de aanwezigheid van meer dan 50 kg aan brandbaar gas voor een installatie in de buitenlucht, en/of 5 kg brandbaar gas voor installaties in een gebouw. Er is in het algemeen meer dan 50 kg biogas aanwezig in de gasopvang van mestvergistingsinstallaties. Aangezien dat overeenkomt met een gasopslag van ongeveer 50 m^3. Vrijwel alle mestvergisters hebben een gasopslag van minimaal deze omvang. In dit geval is de gasopslag 280 m^3. Daarom is de NPR 7910-1 van toepassing.

Voordat de installatie gebouwd wordt vindt er een risicoanalyse plaats en worden de ATmosphères EXplosibles (ATEX)-zones vastgesteld. Motoren en andere potentiële ontstekingsbronnen worden, voor zover ze binnen de zonering vallen, volgens de richtlijnen van ATEX 114 uitgevoerd.

Bronnen van potentiële gasemissie zijn het overdrukventiel en voor zover aanwezig, watersloten. Daarnaast wordt er een veiligheidszone van 1 m vanaf het aansluitpunt van het dak op de rand aangehouden. Geen van de potentiële bronnen zijn continue bronnen.

De watersloten en het overdrukventiel zijn veiligheidsvoorzieningen, die alleen in werking treden bij bepaalde calamiteiten. De aansluiting tussen het dubbel membraandak en de rand van de vergistersilo is gasdicht. Voor de zekerheid wordt hier toch rekening gehouden met een emissie. Al deze voorzieningen worden regelmatig gecontroleerd op gaslekkages. Er is voldoende ruimte op en aan de vergister, om motoren buiten de ATEX-zone te houden.

7 Conclusies

Het project voldoet aan alle eisen en voorwaarden die worden gesteld aan de OBM

Notitie nummer:	LB.22.09.C002.j	Datum:	15-08-2022
Titel:	[redacted]		
	Aanvulling afwijking bestemmingsplan		
Auteur:	[redacted]		
Ontvangers:	[redacted], De Fryske Marren.		
Status:	Vertrouwelijk		

Inleiding

Voor het project Biogashub Joure heeft de Maatschap[redacted] een melding aangevraagd voor het plaatsen van een mono-mestvergister. Voor de beoordeling met betrekking tot de afwijking op het bestemmingsplan, zijn er een aantal vragen gekomen. Deze worden in dit document beantwoord.

Bedrijfsgegevens

Inrichtingshouder en correspondentieadres

Statutaire naam	[redacted]
Adres:	it Rak 2
Postcode en plaats:	8467SG Vegelinsoord
Contactpersoon:	[redacted]
Telefoon:	
Mobiel nummer:	
Mailadres:	

Vestigingsadres bedrijf

Handelsnaam:	[redacted]
Adres:	it Rak 2
Postcode en plaats	8467SG Vegelinsoord
Kadastrale ligging:	JRE00-F-798
Vestigingsnummer:	[redacted]
Kamer van Koophandel nummer:	

Afwijkingen bestemmingsplan

In het bestemmingsplan zijn de volgende voorwaarden opgenomen:

- Van bedrijfseigen activiteit in het kader van mestvergisting wordt gesproken indien het opgewekt vermogen en de inkomsten van energieopwekking de schaal en inkomsten van de agrarische bedrijfsactiviteiten niet overstijgen;
- Ten hoogste één vergistings-, vergassings- of verbrandingsinstallatie per agrarisch bedrijf is toegestaan;
- Het verzoek om verlening van de omgevingsvergunning gepaard gaat met een voorstel tot landschappelijke inpassing van de installatie; het gebruik van de bebouwing is uitsluitend toegestaan indien de landschappelijke inpassing is uitgevoerd en instandgehouden conform het landschappelijk inpassingsplan;
- De installatie uit oogpunt van milieubelasting, infrastructuur en verkeersbelasting ter plaatse aanvaardbaar wordt geacht.

Toelichting op het bestemmingsplan m.b.t. mestvergisting

Vermogen en inkomsten mono-mestvergisting en relatie tot het eigen bedrijf
Er is voor deze maatschappij een voorlopige business case gemaakt de totale investeringskosten bedragen [redacted]. De omzet van de vergister ligt rond de [redacted] per jaar. Dat is minder dan die van een melkveebedrijf van deze omvang.

Eén vergister per bedrijf: Er wordt op deze locatie één vergister geplaatst.

Landschappelijke inpassing
De vergister met besturingscontainer worden binnen het bouwblok geplaatst en bevinden zich op het erf naast de mestsilo. Het geheel zal landschappelijk worden ingepast.

[redacted]

De vergister zelf bestaat uit een zwarte silo en een flexibel membraan dak van gebroken wit.

Milieubelasting

- Verkeersbewegingen: deze zullen niet toe- of afnemen, omdat er alleen bedrijfseigen mest wordt vergist. Doordat er de mest vergist wordt, zal het totale volume iets afnemen van 3.000 m^3 mest naar 2.900 m^3 digestaat.
- Methaanemissies: Deze zullen volgens het rapport van de WUR met 75% afnemen, omdat er verse mest vergist wordt.

Toelichting op het bestemmingsplan m.b.t. mestvergisting (zie tekening)
Oppervlakte < 750 m^2 en inhoud mestsilo's < 2.500 m^3: De silo heeft een diameter van 11 m en een hoogte van 4 m. De oppervlakte is dus 95 m^2 en de inhoud 380 m^3. Er bevindt zich op deze locatie andere [redacted] inhoud van 1.000 m^3 (314 m^2). De totale inhoud van de mestopslag in silo's blijft dus [redacted] de 2.500 m^3.

Bouwhoogte < 5 m (exclusief dakbedekking): De silo is 4 m hoog.

Toelichting afmetingen zeecontainer
De besturingsinstallatie, de warmtepomp en de biogasbehandeling (koeling en actief koolfilter) bevinden zich in een standaard zeecontainer. Deze heeft de volgende afmetingen:

- 5,9 x 2,4 x 2,4 m.

Deze container wordt verdiept aangelegd, zodat deze zich beneden 2 m boven maaiveld bevindt.

De container bevindt zich naast de vergister (zie tekening).

[redacted]

Tekening vergister

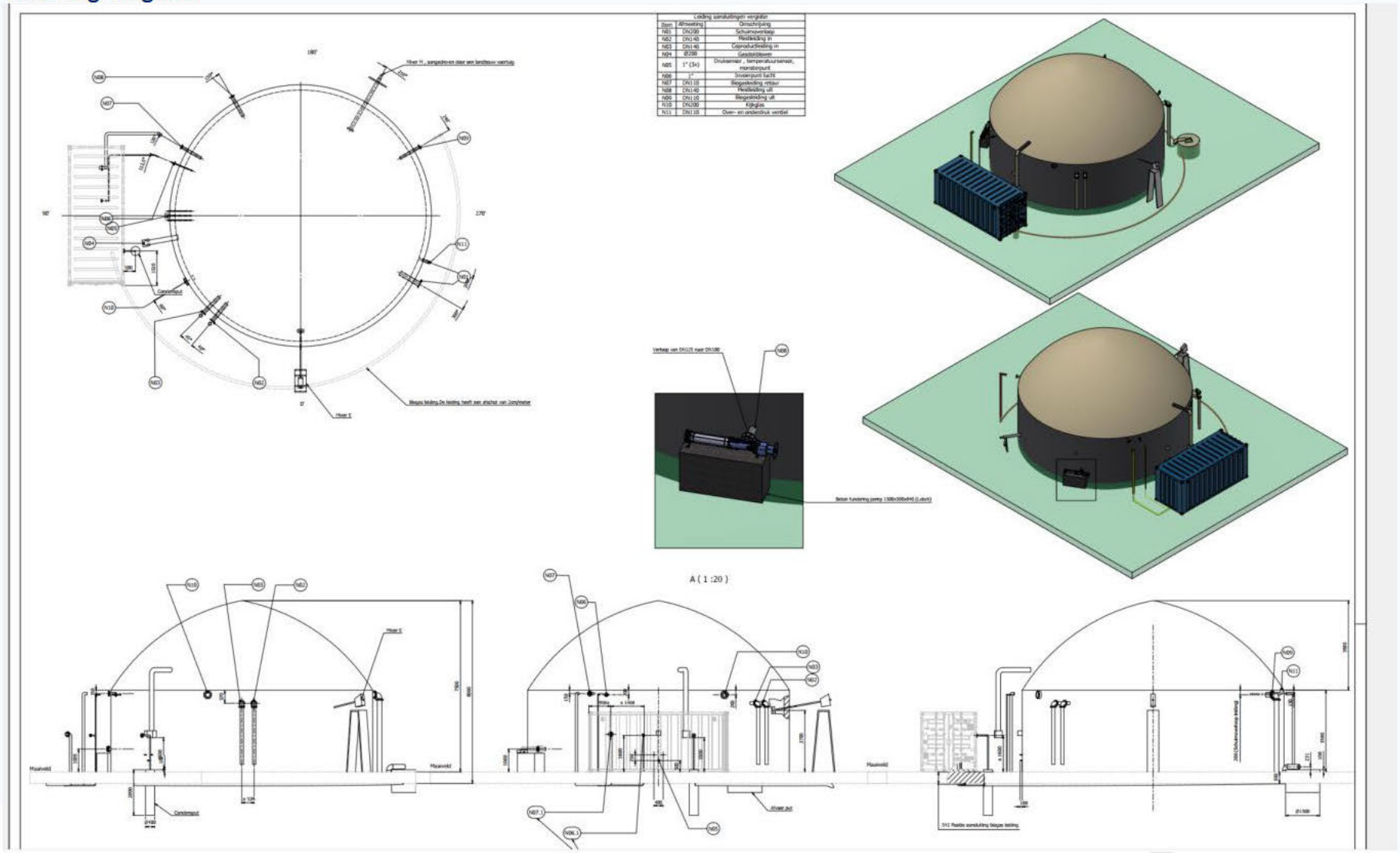

N		m

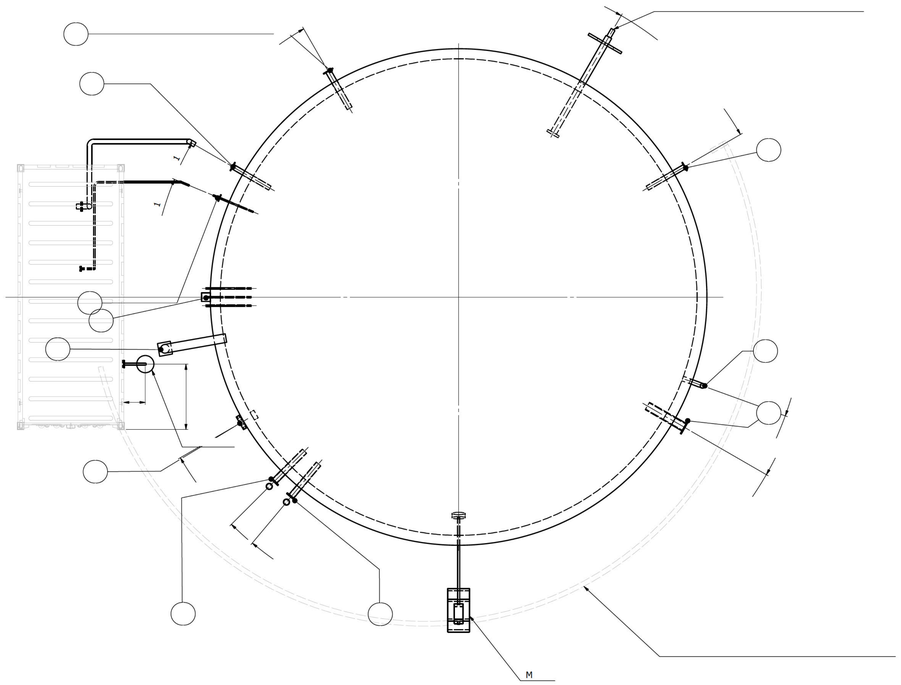

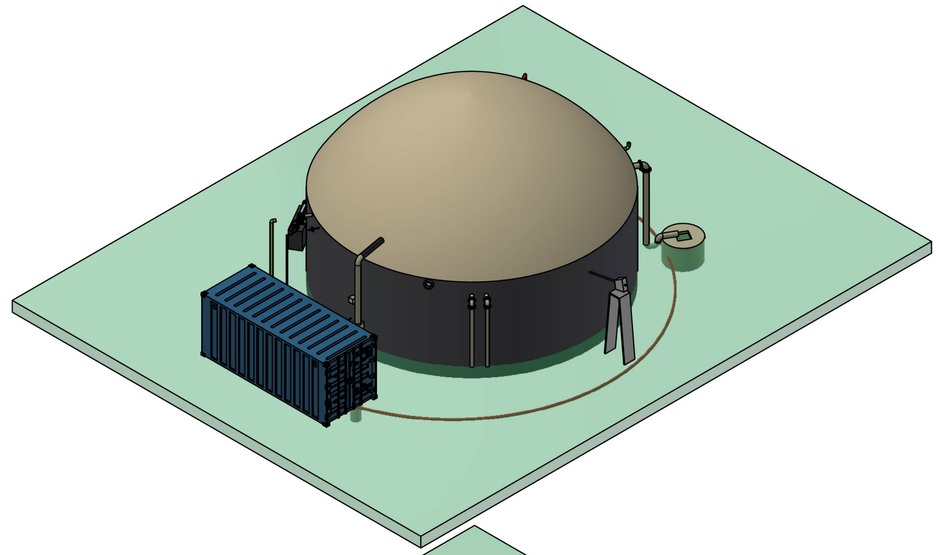

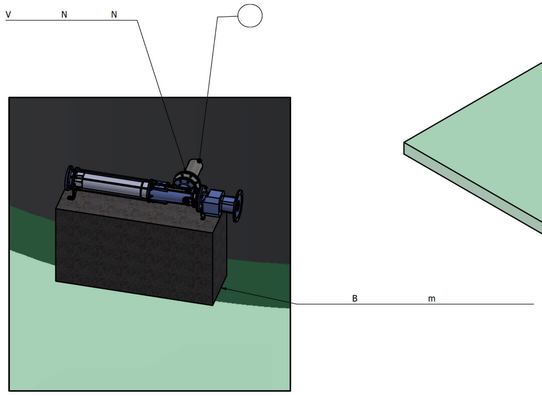

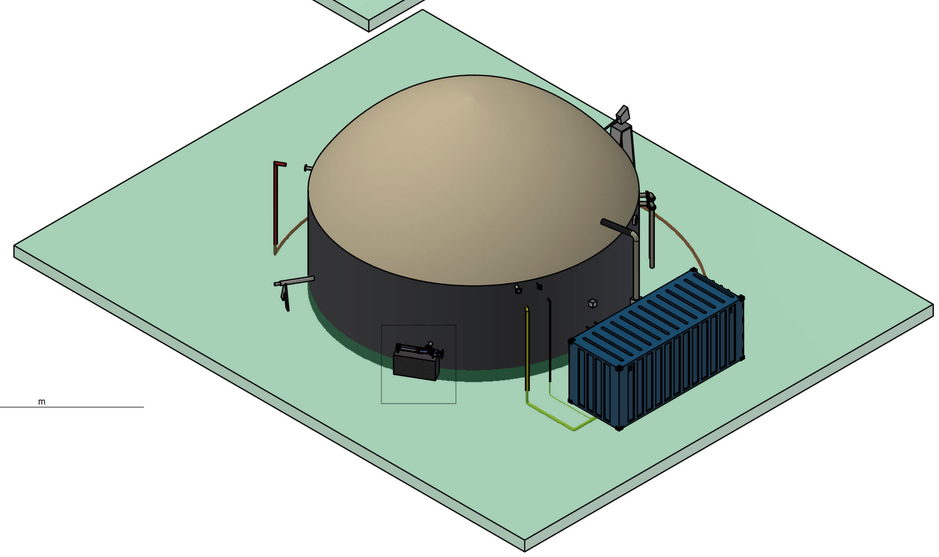

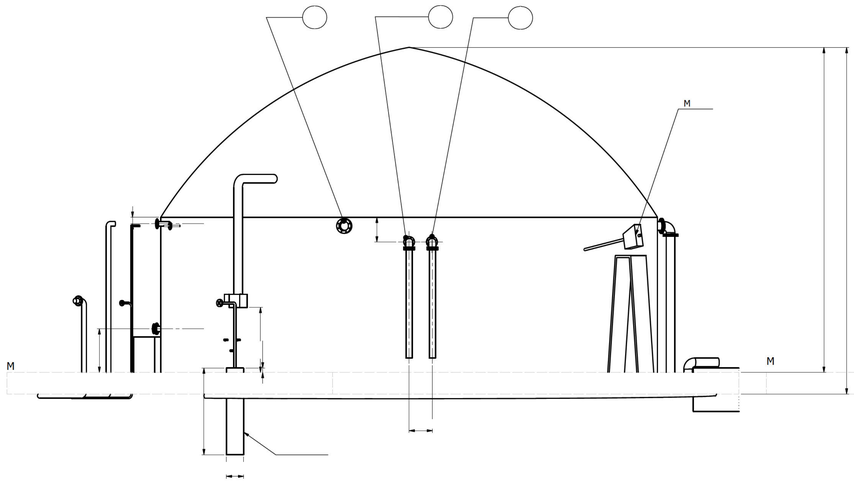

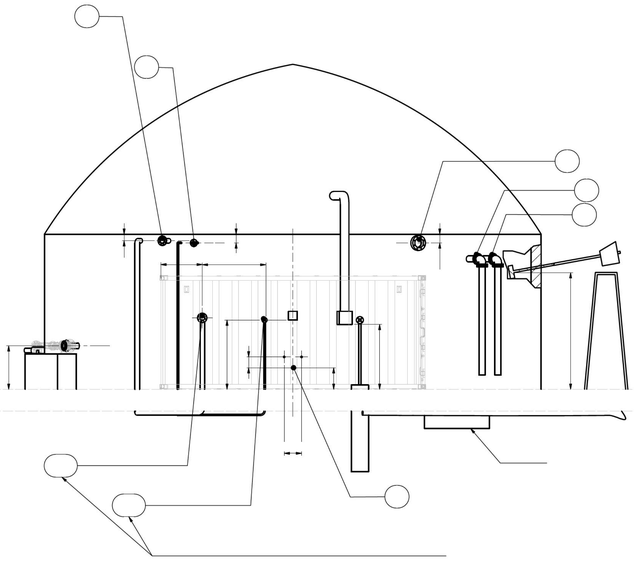

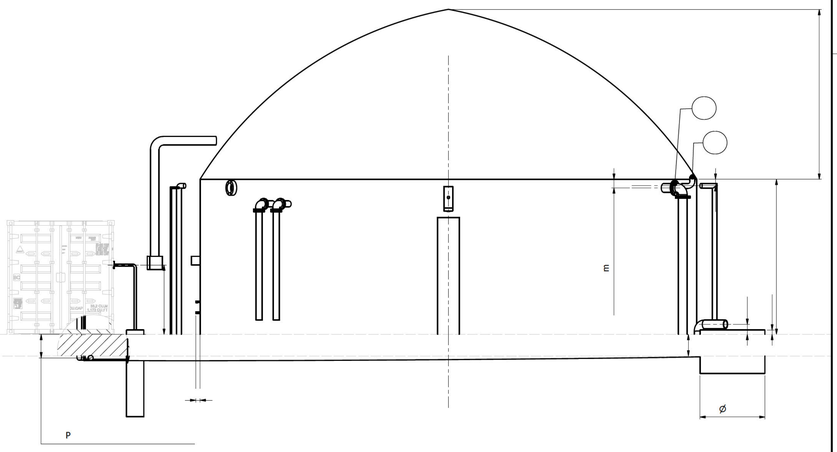

FUMO
Omgevingsdienst Fryslân

Postadres
Postbus 3347
8901 DH Leeuwarden

Bezoekadres
J.W. de Visserwei 10
9001 ZE Grou

(0566) 750 300
www.fumo.nl
info@fumo.nl

Gemeente De Fryske Marren
T.a.v. de heer [redacted]
Postbus 101
8501 AC Joure

Grou, 22 augustus 2022

Kenmerk : 2022-FUMO-0066753 / 2022-FUMO-0066752
Afdeling : Vergunningverlening en Specialistisch Advies
Behandeld door : [redacted]
Uw kenmerk : olo 7094645 / Ah28vg261kv

Betreft : Advies OBM en melding Activiteitenbesluit De Jong te Vegelinsoord

Geachte heer [redacted]

Onlangs heeft u ons om een milieuadvies gevraagd met betrekking tot een aanvraag voor een omgevingsvergunning beperkte milieutoets (OBM).
De aanvraag is van Maatschap De Jong en betreft het veranderen van de inrichting gelegen aan It Rak 2 te Vegelinsoord. De verandering ziet op de oprichting van een installatie voor het vergisten van uitsluitend dierlijke mest met een verwerkingscapaciteit van ten hoogste 25.000 kubieke meter per jaar. Voor deze aanvraag wordt de reguliere procedure gevolgd.

Wij adviseren u de omgevingsvergunning beperkte milieutoets te verlenen en de in de bijlage opgenomen overwegingen in de beschikking op te nemen.

Gelijktijdig met de aanvraag om de omgevingsvergunning is een melding ingediend in het kader van het Activiteitenbesluit milieubeheer. De beoordeling van de melding is in de overwegingen meegenomen.

U dient daarbij nog wel de geel gearceerde velden in te vullen.

Voor informatie kunt u contact opnemen met mevr. [redacted] van de FUMO, telefoonnummer [redacted]

Hoogachtend,

[redacted]
Afdelingshoofd Vergunningverlening en
Specialistisch Advies

IBAN: NL93 RABO 0135 5152 38
BTW: NL852608263B01
KVK: 57499470

Bijlage(n) Advies OBM en melding Activiteitenbesluit

BESLUIT

ONDERWERP

Dit besluit heeft betrekking op een aanvraag om een omgevingsvergunning beperkte milieutoets (OBM) ingediend op 1 juli 2022 door Stille Maatschap tussen J., L. en A.J. de Jong (verder: Maatschap De Jong) voor het veranderen van de inrichting gelegen aan It Rak 2 te Vegelinsoord. De aanvraag ziet op de monovergisting van drijfmest.

BESLUIT

Wij besluiten, gezien de overwegingen die zijn opgenomen in deze vergunning en gelet op de Wet algemene bepalingen omgevingsrecht en de daarop betrekking hebbende uitvoeringsbesluiten en –regelingen:

- aan Maatschap De Jong, de omgevingsvergunning beperkte milieutoets te verlenen;
- dat de volgende delen van de aanvraag onderdeel uit te laten maken van deze vergunning:
  - Aanvraagformulier van 1 juli 2022;
  - Bijlage 3 bij de AIM en OBM realisatie mono-mestvergister, van 6/14/2022, project 22.09j, opgesteld door CCS Energie-advies B.V;
  - Melding Activiteitenbesluit van 29 juni 2022, kenmerk Ah28vg261kv;
  - Aanvulling afwijking bestemmingsplan, van 15 augustus 2022, notitienummer LB 22.09C002j.

ONDERTEKENING EN VERZENDING

Burgemeester en Wethouders van <gemeente>,

< Bevoegd gezag zelf bepalen>

RECHTSBESCHERMING EN INWERKINGTREDING

De bekendmaking van deze beschikking gebeurt door <wijze van bekendmaking>. De dag na de bekendmaking treedt de beschikking in werking. Binnen zes weken na de bekendmaking kunnen zowel u als belanghebbenden bezwaar maken bij <naam en adres instantie>. Het indienen van een bezwaarschrift stelt de werking van de beschikking niet uit. Als u of belanghebbenden niet willen dat de beschikking in werking is in afwachting van de bezwaarprocedure, kan een verzoek om een voorlopige voorziening worden gedaan bij de <naam en adres instantie>.

1. PROCEDURELE OVERWEGINGEN

1.1. Gegevens aanvraag

Op 1 juli 2022 is een aanvraag om een omgevingsvergunning beperkte milieutoets (OBM) ontvangen van Maatschap De Jong. De aanvraag heeft betrekking op de inrichting gelegen aan It Rak 2 te Vegelinsoord. De aanvraag is geregistreerd onder olo-nummer 7094645.

De aanvrager vraagt toestemming voor een activiteit die behoort tot een bij de algemene maatregel van bestuur aangewezen categorie ‘activiteiten die van invloed kunnen zijn op de fysieke leefomgeving’, als bedoeld in artikel 2.1, lid 1, onder i van de Wet algemene bepalingen omgevingsrecht (Wabo), gelezen in samenhang met artikel 2.2a, lid 8 van het Besluit omgevingsrecht (Bor) voor zover deze activiteit plaatsvindt binnen een inrichting als bedoeld in artikel 1.1, lid 3 van de Wet milieubeheer.

Concreet gaat het hier om de oprichting van een installatie voor het vergisten van uitsluitend dierlijke mest met een verwerkingscapaciteit van ten hoogste 25.000 kubieke meter per jaar (kleinschalige monovergisting) waarvoor een OBM-plicht voor het aspect externe veiligheid geldt.

1.2. Bevoegd gezag

Wij zijn bevoegd gezag om te beslissen op de aanvraag om een omgevingsvergunning. Dit volgt uit artikel 2.4, eerste lid van de Wabo.

1.3. Volledigheid van de aanvraag

Wij zijn van oordeel dat de aanvraag voldoende informatie bevat voor een goede beoordeling van de gevolgen van de activiteit op de fysieke leefomgeving. De aanvraag is dan ook in behandeling genomen.

1.4. Procedure

Voor de voorbereiding van de beschikking is de reguliere voorbereidingsprocedure als bedoeld in titel 4.1 van de Algemene wet bestuursrecht (Awb) en paragraaf 3.2 van de Wabo gevolgd.

2. OVERWEGINGEN MILIEU

2.1. Projectbeschrijving

Het project waarvoor vergunning wordt gevraagd is als volgt te omschrijven:
- Het plaatsen en exploiteren van een mono-vergistingsinstallatie (vergisting van uitsluitend dierlijke mest met een jaarlijkse verwerkingscapaciteit van 3.000 ton bedrijfseigen rundveemest). Binnen de inrichting vindt geen biogasopwaardering plaats.

Het aantal dieren en de stalsystemen blijven ten opzichte van de vergunde situatie ongewijzigd.

2.2. Bestaande rechten

Voor de onderhavige inrichting is op 14 mei 1996 een revisievergunning Wet milieubeheer (Wm) verleend. Deze vergunning heeft betrekking op het houden van 175 melkkoeien en 38 stuks vrouwelijk jongvee. Sinds 1 januari 2013 is de inrichting van rechtswege onder de werkingssfeer van het Activiteitenbesluit milieubeheer (Activiteitenbesluit) komen te vallen, waardoor de vergunning is komen te vervallen.

Let op! In de bijlage bij de aanvraag staat vermeld dat er 100 melkkoeien worden gehouden.

2.3. Activiteitenbesluit milieubeheer

De onderhavige inrichting wordt aangemerkt als een inrichting type B als bedoeld in artikel 1.2 van het Activiteitenbesluit. Voor een inrichting type B geldt een meldingsplicht indien de inrichting wordt opgericht, veranderd of de werking van de inrichting wordt veranderd. De inrichting dient voorts aan de voorschriften uit het Activiteitenbesluit en de bijbehorende ministeriële regeling te voldoen.

Op 29 juni 2022 is een melding ingediend in het kader van het Activiteitenbesluit (kenmerk Ah28vg261kv).
Deze melding heeft betrekking op:
- Het realiseren van een mono-vergistingsinstallatie.

De melding voldoet aan de indieningsvereisten van het Activiteitenbesluit. Op grond van de inhoud van de melding zijn wij van mening dat met de gemelde activiteit kan worden voldaan aan de voorschriften van het Activiteitenbesluit en de Activiteitenregeling.
Deze melding maakt integraal deel uit de vergunningaanvraag.

De voorschriften voor het kleinschalig vergisten van uitsluitend dierlijke meststoffen staan in paragraaf 3.5.10 ‘Kleinschalig vergisten van uitsluitend dierlijke meststoffen’ van het Activiteitenbesluit en in paragraaf 3.5.8 ‘Kleinschalig vergisten van uitsluitend dierlijke meststoffen’ van de Activiteitenregeling. Voor de opslag van de met het proces vrijkomende (stabiel) restproduct gelden de voorschriften uit de paragrafen 3.4.5 ‘Opslaan van agrarische bedrijfsstoffen’ en 3.4.6 ‘Opslaan van drijfmest en digestaat’.

3. INHOUDELIJKE OVERWEGINGEN MILIEU

Voor een aantal activiteiten uit het Activiteitenbesluit hebben bedrijven toestemming van het bevoegd gezag nodig voordat met de activiteiten mag worden gestart. Deze “toestemming vooraf” wordt omgevingsvergunning beperkte milieutoets (OBM) genoemd.
Het doel van de OBM is dat het bevoegd gezag vooraf instemt met het van start gaan van een specifieke activiteit op een specifieke locatie. De OBM bestaat uit een toestemming of een weigering. Op grond van artikel 5.13a van het Bor mogen aan de OBM geen voorschriften worden verbonden. De van toepassing zijnde voorschriften vloeien voort uit het Activiteitenbesluit.

Voor het oprichten van een monovergister is een OBM voor het aspect externe veiligheid nodig. Het bevoegd gezag moet in dit geval een lokale toets uitvoeren om te beoordelen of deze activiteit om reden als veiligheidsrisico ingepast kan worden in de lokale situatie. De OBM wordt geweigerd (artikel 5.13b lid 11 van het Bor) als de activiteit een te groot veiligheidsrisico leidt. Hierbij worden in ieder geval betrokken:

- de ligging van de risicocontour;
- de invloed van risicovolle activiteiten in de omgeving op de installatie, en
- de kans op gevolgen van incidenten bij de installatie en de mogelijke gevolgen daarvan voor de leefomgeving.

Wij hebben de aangevraagde activiteit aan dit kader getoetst. Daarover merken wij het volgende op.

1. De ligging van de risicocontour

Binnen de inrichting wordt door de vergisting van (rundvee)mest biogas gevormd. Het vergistingsgas (biogas) wordt opgevangen in een gas(opslag)zak die zich boven de mestvergister bevindt.
De gaszak heeft een inhoud van circa 160 m^3.

Op grond van artikel 3.129f van het Activiteitenbesluit dient een veiligheidsafstand van 50 meter, gerekend vanaf het midden van de gaszak tot een kwetsbare of beperkt kwetsbare objecten, te worden aangehouden. Binnen een zone van 50 meter rondom de gaszak is geen object als zodanig aangemerkt.

Het bevoegd gezag is verplicht relevante gegevens van risicovolle inrichtingen in te voeren in het Register risicosituaties gevaarlijke stoffen (hierna: het Risicoregister). Er is een registratieplicht voor risicovolle situaties op grond van artikel 12.12 van de Wet milieubeheer, nader uitgewerkt in het Registratiebesluit externe veiligheid. Tevens is er een dergelijke verplichting op grond van artikel 45 van de Wet veiligheidsregio’s, nader uitgewerkt in de (Ministeriële) Regeling provinciale risicokaart. Om te bepalen wanneer een inrichting Risicokaart-relevant is, wordt gebruik gemaakt van de Leidraad Risico Inventarisatie-deel Gevaarlijke Stoffen (LRI-GS) en de daarin opgenomen drempelwaardentabel. De drempelwaarden geven aan wanneer een Stationaire Risicosituatie met gevaarlijke stoffen een zodanig 'Verhoogd Gevaar' heeft dat deze dient te worden gepresenteerd op de publieke Risicokaart.

De in de inrichting aanwezige biogasopslag (gaszak) heeft een inhoud die groter is dan de drempelwaarde “Risicokaart-relevant voor categorie N8 – Overige gevaarlijke gassen (> 20.000 liter)”. Hiermee is deze opslag Risicokaart-relevant en dient in het Risicoregister te worden opgenomen.

Hieronder is de risicocontour weergegeven zoals wij op de Risicokaart hebben gepubliceerd.

Fig. Risicocontour conform BKL-BAL-AB (50 m)

Hieruit blijkt dat de contour gedeeltelijk buiten de inrichtingsgrens is gelegen. Daar waar deze contour deels over de inrichtingsgrens reikt, is de bestemming agrarisch of groen. Binnen dit gedeelte van de contour liggen geen kwetsbare of beperkt kwetsbare objecten en deze worden conform het bestemmingsplan ook niet mogelijk gemaakt.
Geconcludeerd kan worden dat de biogasopslag en de daarmee gepaarde risicocontour geen belemmering vormt voor het verlenen van deze vergunning.

2. De invloed van risicovolle activiteiten in de omgeving op de installatie

Binnen de onderhavige inrichting vinden slechts activiteiten ten behoeve van de melkveehouderij plaats. Bij naleving van hier van toepassing zijnde voorschriften uit het Activiteitenbesluit zijn er geen negatieve en/of significante effecten van deze activiteiten op de biogasinstallatie te verwachten.

Daarnaast zijn in de directe omgeving van de inrichting geen bedrijven gevestigd waar risicovolle activiteiten plaatsvinden. De dichtstbij gelegen inrichting betreft de veehouderij aan It Rak 1 te Vegelinsoord gelegen op een afstand van circa 320 meter vanaf het midden van de gaszak.

Gezien de afstand van inrichtingen en risicovolle activiteiten in de omgeving tot de vergistingsinstallatie is het niet aannemelijk dat onaanvaardbare gevolgen voor de leefomgeving zich zullen voordoen.

3. De kans op gevolgen van incidenten bij de installatie en de mogelijke gevolgen daarvan voor de leefomgeving.

Aan het vergisten van dierlijke meststoffen zijn risico's verbonden. Het vergistingsgas (biogas) dat hierbij wordt geproduceerd is een licht ontvlambaar gasmengsel, waardoor een (explosieve) verbranding kan voorkomen. Incidenten en ongevallen bij een vergistingsinstallatie kunnen leiden tot gevaarlijke situaties dicht bij de installatie (arbeidsveiligheid) en/of tot overlast bij omwonenden.

De onderhavige vergistingsinstallatie bevindt zich op een afstand van meer dan 300 meter tot woningen van derden en andere kwetsbare objecten. Op de inrichting zelf zijn ook geen voorzieningen getroffen voor overnachtingen voor derden. Gezien de locatiekeuze kunnen wij concluderen dat de risico's voor de omgeving beperkt zijn.

De risico's op de korte afstand van de installatie (arbeidsveiligheid) zijn hier vooral van belang. De vergistingsinstallatie moet voldoen aan NTA 9766. Dit document bevat veiligheidseisen voor het ontwerp, het beheer en het onderhoud. Het gaat om aspecten zoals een elektronisch monitoringssysteem, ontzwaveling van het gas en het stabiliseren van het digestaat.

Tevens is op de installatie ATEX 137 van toepassing. Op grond hiervan is een bedrijf verplicht een explosieveiligheidsdocument op te stellen om tot een explosieveilige werkomgeving te komen. Wanneer werknemers veilig kunnen werken in de directe nabijheid van de installatie is daarmee tevens de veiligheid buiten de inrichting voldoende geborgd.

Het voorkomen van een (explosieve) verbanding en het beperken van eventuele gevolgen van een calamiteit is voldoende ondervangen door de voorschriften uit het Activiteitenbesluit en de Activiteitenregeling waaraan de vergistingsinstallatie moet voldoen.

4. CONCLUSIE

Vanuit het toetsingskader dat betrekking heeft op een OBM, zijn er ten aanzien van de aangevraagde activiteit geen redenen om de omgevingsvergunning te weigeren.

DE FRYSKE MARREN

De Fryske Marren
Postbus 101, 8500 AC Joure
Herema State 1, 8501 AA Joure
t 14 05 14
e info@defryskemarren.nl
i www.defryskemarren.nl

Maatschap[redacted]
Tweehuis 1
8467 SW Vegelinsoord

Joure, 25 augustus 2022
Verzonden: 25 augustus 2022

Ons kenmerk : OV 20220457/7095329
Uw kenmerk : 22.09h
In behandeling bij : [redacted]
Bijlage(n) : in document aangegeven

Onderwerp: verlening omgevingsvergunning

Beste meneer [redacted]

U heeft vergunning aangevraagd voor het bouwen van een mono-mestvergister op de locatie Tweehuis 1 te Vegelinsoord. Deze aanvraag hebben wij ontvangen op 1 juli 2022.

Verlening vergunning
Wij hebben besloten de vergunning te verlenen. Het gaat om de volgende in de Wet algemene bepalingen omgevingsrecht (Wabo) omschreven activiteit(en):

- afwijken bestemmingsplan (binnenplans)
- OBM beperkte milieutoets

Dit besluit is genomen op basis van de artikelen 2.1 en 2.2 en paragraaf 2.3 van de Wabo.

Aan deze vergunning zijn voorschriften verbonden. Bij de uitvoering van het project moet hieraan worden voldaan.

De volgende documenten maken deel uit van dit besluit:

- 7095329_1656668837387_publiceerbareaanvraag.pdf
- 7095329_1656668670972_obm_[redacted].pdf (m.u.v. de vermelde dieraantallen)
- 7095329_1660903987931_lb_22.09_not_c_002h_toelichting_bestemmingsplan[redacted]pdf
- 7095329_1660904071341_1590-22009-005_vergister_d14.pdf

Beoordeling
Bij de besluitvorming is de reguliere voorbereidingsprocedure toegepast. Deze procedure staat beschreven in paragraaf 3.2 van de Wabo.

De beslistermijn is vanaf 21 juli 2022 met 2 weken opgeschort omdat er nog aanvullende/aangepaste gegevens ingediend moesten worden, overeenkomstig artikel 4:15 van de Algemene wet bestuursrecht (Awb). De gegevens zijn ontvangen op 19 augustus 2022.

Handelen in strijd met regels ruimtelijke ordening
Het plan is in strijd met het bestemmingsplan. Het plan voldoet niet aan artikel 3, “agrarisch” van het ter plaatse geldende bestemmingsplan Buitengebied Noord - 2017. Op grond van artikel 3.5.2 onder c is het gebruik van gronden en bouwwerken ten behoeve van mestvergisting strijdig.

Op grond van artikel 2.12, lid 1, onder a, sub 1 Wabo en artikel 3.6.5, van het bestemmingsplan kan hiervan worden afgeweken, voor zover:

a. deze ten dienste staan van of verband houden met de bedrijfseigen agrarische activiteiten;
b. ten hoogste één vergistings-, vergassings- of verbrandingsinstallatie per agrarisch bedrijf is toegestaan;
c. deze activiteiten ondergeschikt zijn aan de agrarische bedrijfsvoering;
d. het verzoek om verlening van de omgevingsvergunning gepaard gaat met een voorstel tot landschappelijke inpassing van de installatie; het gebruik van de bebouwing is uitsluitend toegestaan indien de landschappelijke inpassing is uitgevoerd en instandgehouden conform het landschappelijk inpassingsplan;
e. de installatie uit oogpunt van milieubelasting, infrastructuur en verkeersbelasting ter plaatse aanvaardbaar wordt geacht

Uit de toelichting van de aanvraag blijkt dat hieraan voldaan wordt. De mono-mestvergister wordt geplaatst binnen het bouwvlak. Het perceel ligt in het buitengebied van onze gemeente. Er zijn geen directe buren, waardoor er geen strijd is met het de woonsituatie en de gebruiksmogelijkheden van aangrenzende gronden. Gelet op de plaatsing van de mestvergister in het achtererfgebied en te midden van de bestaande bebouwing in combinatie met de weidse omgeving wordt er geen afbreuk gedaan aan het straat- en bebouwingsbeeld, de landschappelijke en natuurlijke waarden. Een specifiek inpassingsplan is dan ook niet noodzakelijk. De plaatsing van de mono-mestvergister zorgt niet voor aantrekkende verkeersbewegingen, aangezien het enkel gaat om bedrijfseigen mestvergisting. Er wordt dan ook geen afbreuk gedaan aan de verkeersveiligheid en sociale veiligheid.

Het plan wordt vanuit ruimtelijk en planologisch oogpunt acceptabel bevonden en is niet in strijd met een goede ruimtelijke ordening.

Veranderen van een inrichting – OBM
Voor een aantal activiteiten uit het Activiteitenbesluit hebben bedrijven toestemming van het bevoegd gezag nodig voordat met de activiteiten mag worden gestart. Deze “toestemming vooraf” wordt omgevingsvergunning beperkte milieutoets (OBM) genoemd.

Het doel van de OBM is dat het bevoegd gezag vooraf instemt met het van start gaan van een specifieke activiteit op een specifieke locatie. De OBM bestaat uit een toestemming of een weigering. Op grond van artikel 5.13a van het Bor mogen aan de OBM geen voorschriften worden verbonden.
De van toepassing zijnde voorschriften vloeien voort uit het Activiteitenbesluit.

Voor het oprichten van een monovergister is een OBM voor het aspect externe veiligheid nodig. Het bevoegd gezag moet in dit geval een lokale toets uitvoeren om te beoordelen of deze activiteit om reden als veiligheidsrisico ingepast kan worden in de lokale situatie. De OBM wordt geweigerd (artikel 5.13b lid 11 van het Bor) als de activiteit een te groot veiligheidsrisico leidt. Hierbij worden in ieder geval betrokken:

- de ligging van de risicocontour;
- de invloed van risicovolle activiteiten in de omgeving op de installatie, en

- de kans op gevolgen van incidenten bij de installatie en de mogelijke gevolgen daarvan voor de leefomgeving.

Wij hebben de aangevraagde activiteit aan dit kader getoetst. In de bijlage “Beoordeling aangevraagde activiteit milieu (OBM)” lichten wij dit nader toe. Vanuit het toetsingskader dat betrekking heeft op de aangevraagde verandering van de inrichting kan worden geconcludeerd, dat de omgevingsvergunning verleend kan worden.

Inwerkingtreding
Dit besluit treedt in werking met ingang van de dag nadat de vergunning aan u is verzonden.

Nadere informatie
Lees ook de bijlage ‘Overige informatie’. Hierin staat onder meer welke kosten aan deze vergunning verbonden zijn.
Heeft u nog vragen, dan kunt u contact opnemen met de behandelend ambtenaar via telefoonnummer 14 05 14 of e-mail info@defryskemarren.nl.

Met vriendelijke groet,

namens burgemeester en wethouders van De Fryske Marren,

[redacted]

medewerker cluster vergunningen

Beoordeling aangevraagde activiteit milieu (OBM)
behorende bij omgevingsvergunning OV 20220457/7095329

1. PROCEDURELE OVERWEGINGEN

1.1. Gegevens aanvraag
Op 1 juli 2022 is een aanvraag om een omgevingsvergunning beperkte milieutoets (OBM) ontvangen van Maatschap [redacted] De aanvraag heeft betrekking op de inrichting gelegen aan Tweehuis 1 te Vegelinsoord. De aanvraag is geregistreerd onder olo-nummer 7095329.

De aanvrager vraagt toestemming voor een activiteit die behoort tot een bij de algemene maatregel van bestuur aangewezen categorie 'activiteiten die van invloed kunnen zijn op de fysieke leefomgeving', als bedoeld in artikel 2.1, lid 1, onder i van de Wet algemene bepalingen omgevingsrecht (Wabo), gelezen in samenhang met artikel 2.2a, lid 8 van het Besluit omgevingsrecht (Bor) voor zover deze activiteit plaatsvindt binnen een inrichting als bedoeld in artikel 1.1, lid 3 van de Wet milieubeheer.

Concreet gaat het hier om de oprichting van een installatie voor het vergisten van uitsluitend dierlijke mest met een verwerkingscapaciteit van ten hoogste 25.000 kubieke meter per jaar (kleinschalige monovergisting) waarvoor een OBM-plicht voor het aspect externe veiligheid geldt.

1.2. Bevoegd gezag
Wij zijn bevoegd gezag om te beslissen op de aanvraag om een omgevingsvergunning. Dit volgt uit artikel 2.4, eerste lid van de Wabo.

1.3. Volledigheid van de aanvraag
Wij zijn van oordeel dat de aanvraag voldoende informatie bevat voor een goede beoordeling van de gevolgen van de activiteit op de fysieke leefomgeving. De aanvraag is dan ook in behandeling genomen.

2. OVERWEGINGEN MILIEU

2.1. Projectbeschrijving
Het project waarvoor vergunning wordt gevraagd is als volgt te omschrijven:
- Het plaatsen en exploiteren van een mono-vergistingsinstallatie (vergisting van uitsluitend dierlijke mest met een jaarlijkse verwerkingscapaciteit van 4.000 m^3 bedrijfseigen rundveemest).
  Binnen de inrichting vindt geen biogasopwaardering plaats.

Het aantal dieren en de stalsystemen blijven ten opzichte van de vergunde situatie ongewijzigd.

2.2. Bestaande rechten
Voor de onderhavige inrichting is op 18 mei 2008 een melding op grond van het Besluit landbouw milieubeheer (thans: Activiteitenbesluit) gedaan voor het veranderen van de inrichting. Hierin worden de volgende aantallen dieren gemeld: 150 melkkoeien, 90 stuks vrouwelijk jongvee en 50 schapen.

2.3. Activiteitenbesluit milieubeheer
De onderhavige inrichting wordt aangemerkt als een inrichting type B als bedoeld in artikel 1.2 van het Activiteitenbesluit. Voor een inrichting type B geldt een meldingsplicht indien de inrichting wordt opgericht, veranderd of de werking van de inrichting wordt veranderd. De inrichting dient voorts aan de voorschriften uit het Activiteitenbesluit en de bijbehorende ministeriële regeling te voldoen.

Op 29 juni 2022 is een melding ingediend in het kader van het Activiteitenbesluit (kenmerk Ah29uavq3mw). Deze melding heeft betrekking op:

- Het realiseren van een mono-vergistingsinstallatie.

De melding voldoet aan de indieningsvereisten van het Activiteitenbesluit. Op grond van de inhoud van de melding zijn wij van mening dat met de gemelde activiteit kan worden voldaan aan de voorschriften van het Activiteitenbesluit en de Activiteitenregeling.
Deze melding maakt integraal deel uit de vergunningaanvraag.

De voorschriften voor het kleinschalig vergisten van uitsluitend dierlijke meststoffen staan in paragraaf 3.5.10 'Kleinschalig vergisten van uitsluitend dierlijke meststoffen' van het Activiteitenbesluit en in paragraaf 3.5.8 'Kleinschalig vergisten van uitsluitend dierlijke meststoffen' van de Activiteitenregeling. Voor de opslag van de met het proces vrijkomende (stabiel) restproduct gelden de voorschriften uit de paragrafen 3.4.5 'Opslaan van agrarische bedrijfsstoffen' en 3.4.6 'Opslaan van drijfmest en digestaat'.

3. INHOUDELIJKE OVERWEGINGEN MILIEU

Voor een aantal activiteiten uit het Activiteitenbesluit hebben bedrijven toestemming van het bevoegd gezag nodig voordat met de activiteiten mag worden gestart. Deze "toestemming vooraf" wordt omgevingsvergunning beperkte milieutoets (OBM) genoemd.
Het doel van de OBM is dat het bevoegd gezag vooraf instemt met het van start gaan van een specifieke activiteit op een specifieke locatie. De OBM bestaat uit een toestemming of een weigering. Op grond van artikel 5.13a van het Bor mogen aan de OBM geen voorschriften worden verbonden.
De van toepassing zijnde voorschriften vloeien voort uit het Activiteitenbesluit.

Voor het oprichten van een monovergister is een OBM voor het aspect externe veiligheid nodig. Het bevoegd gezag moet in dit geval een lokale toets uitvoeren om te beoordelen of deze activiteit om reden als veiligheidsrisico ingepast kan worden in de lokale situatie. De OBM wordt geweigerd (artikel 5.13b lid 11 van het Bor) als de activiteit een te groot veiligheidsrisico leidt. Hierbij worden in ieder geval betrokken:

- de ligging van de risicocontour;
- de invloed van risicovolle activiteiten in de omgeving op de installatie, en
- de kans op gevolgen van incidenten bij de installatie en de mogelijke gevolgen daarvan voor de leefomgeving.

Wij hebben de aangevraagde activiteit aan dit kader getoetst. Daarover merken wij het volgende op.

1. De ligging van de risicocontour

Binnen de inrichting wordt door de vergisting van (rundvee)mest biogas gevormd. Het vergistingsgas (biogas) wordt opgevangen in een gas(opslag)zak die zich boven de mestvergister bevindt.
De gaszak heeft een inhoud van circa 200 m^3.

Op grond van artikel 3.129f van het Activiteitenbesluit dient een veiligheidsafstand van 50 meter, gerekend vanaf het midden van de gaszak tot een kwetsbare of beperkt kwetsbare objecten, te worden aangehouden. Binnen een zone van 50 meter rondom de gaszak is geen object als zodanig aangemerkt.

Het bevoegd gezag is verplicht relevante gegevens van risicovolle inrichtingen in te voeren in het Register risicosituaties gevaarlijke stoffen (hierna: het Risicoregister). Er is een registratieplicht voor risicovolle situaties op grond van artikel 12.12 van de Wet milieubeheer, nader uitgewerkt in het Registratiebesluit

externe veiligheid. Tevens is er een dergelijke verplichting op grond van artikel 45 van de Wet veiligheidsregio's, nader uitgewerkt in de (Ministeriële) Regeling provinciale risicokaart.
Om te bepalen wanneer een inrichting Risicokaart-relevant is, wordt gebruik gemaakt van de Leidraad Risico Inventarisatie-deel Gevaarlijke Stoffen (LRI-GS) en de daarin opgenomen drempelwaardentabel. De drempelwaarden geven aan wanneer een Stationaire Risicosituatie met gevaarlijke stoffen een zodanig 'Verhoogd Gevaar' heeft dat deze dient te worden gepresenteerd op de publieke Risicokaart.

De in de inrichting aanwezige biogasopslag (gaszak) heeft een inhoud die groter is dan de drempelwaarde "Risicokaart-relevant voor categorie N8 – Overige gevaarlijke gassen (> 20.000 liter)". Hiermee is deze opslag Risicokaart-relevant en dient in het Risicoregister te worden opgenomen.

Hieronder is de risicocontour weergegeven zoals wij op de Risicokaart hebben gepubliceerd.

Fig. Risicocontour conform BKL-BAL-AB (50 m)

Hieruit blijkt dat de contour gedeeltelijk buiten de inrichtingsgrens is gelegen. Daar waar deze contour deels over de inrichtingsgrens reikt, is de bestemming agrarisch of groen. Binnen dit gedeelte van de contour liggen geen kwetsbare of beperkt kwetsbare objecten en deze worden conform het bestemmingsplan ook niet mogelijk gemaakt.
Geconcludeerd kan worden dat de biogasopslag en de daarmee gepaarde risicocontour geen belemmering vormt voor het verlenen van deze vergunning.

2. De invloed van risicovolle activiteiten in de omgeving op de installatie
Binnen de onderhavige inrichting vinden slechts activiteiten ten behoeve van de melkveehouderij plaats. Bij naleving van hier van toepassing zijnde voorschriften uit het Activiteitenbesluit zijn er geen negatieve en/of significante effecten van deze activiteiten op de biogasinstallatie te verwachten.

Daarnaast zijn in de directe omgeving van de inrichting geen bedrijven gevestigd waar risicovolle activiteiten plaatsvinden. De dichtstbij gelegen inrichting betreft de veehouderij aan Sythústerfjild 2 te Haskerdijken gelegen op een afstand van circa 350 meter vanaf het midden van de gaszak.

Gezien de afstand van inrichtingen en risicovolle activiteiten in de omgeving tot de vergistingsinstallatie is het niet aannemelijk dat onaanvaardbare gevolgen voor de leefomgeving zich zullen voordoen.

3. De kans op gevolgen van incidenten bij de installatie en de mogelijke gevolgen daarvan voor de leefomgeving.

Aan het vergisten van dierlijke meststoffen zijn risico's verbonden. Het vergistingsgas (biogas) dat hierbij wordt geproduceerd is een licht ontvlambaar gasmengsel, waardoor een (explosieve) verbranding kan voorkomen. Incidenten en ongevallen bij een vergistingsinstallatie kunnen leiden tot gevaarlijke situaties dicht bij de installatie (arbeidsveiligheid) en/of tot overlast bij omwonenden.

De onderhavige vergistingsinstallatie bevindt zich op een afstand van meer dan 140 meter tot woningen van derden en andere kwetsbare objecten. Op de inrichting zelf zijn ook geen voorzieningen getroffen voor overnachtingen voor derden. Gezien de locatiekeuze kunnen wij concluderen dat de risico's voor de omgeving beperkt zijn.

De risico's op de korte afstand van de installatie (arbeidsveiligheid) zijn hier vooral van belang. De vergistingsinstallatie moet voldoen aan NTA 9766. Dit document bevat veiligheidseisen voor het ontwerp, het beheer en het onderhoud. Het gaat om aspecten zoals een elektronisch monitoringssysteem, ontzwaveling van het gas en het stabiliseren van het digestaat.

Tevens is op de installatie ATEX 137 van toepassing. Op grond hiervan is een bedrijf verplicht een explosieveiligheidsdocument op te stellen om tot een explosieveilige werkomgeving te komen. Wanneer werknemers veilig kunnen werken in de directe nabijheid van de installatie is daarmee tevens de veiligheid buiten de inrichting voldoende geborgd.

Het voorkomen van een (explosieve) verbanding en het beperken van eventuele gevolgen van een calamiteit is voldoende ondervangen door de voorschriften uit het Activiteitenbesluit en de Activiteitenregeling waaraan de vergistingsinstallatie moet voldoen.

4. CONCLUSIE

Vanuit het toetsingskader dat betrekking heeft op een OBM, zijn er ten aanzien van de aangevraagde activiteit geen redenen om de omgevingsvergunning te weigeren.

Voorschriften

behorende bij omgevingsvergunning OV 20220457/7095329

Algemeen

- De aanvang en het einde van de werkzaamheden moeten uiterlijk twee dagen van te voren worden gemeld aan de toezichthouder*, met vermelding van het nummer van de vergunning en de locatie waarop de vergunning betrekking heeft.

* Gegevens toezichthouder:
- [redacted], bereikbaar via telefoonnummer: 14 05 14 / e-mail: info@ defryskemarren.nl

Rechtsbescherming

behorende bij omgevingsvergunning OV 20220457/7095329

Tegen dit besluit kunnen belanghebbenden binnen zes weken na de dag waarop het besluit is verzonden een bezwaarschrift indienen bij het college van burgemeester en wethouders van gemeente De Fryske Marren, Postbus 101, 8500 AC Joure.

Het bezwaarschrift moet worden ondertekend en ten minste bevatten:

- de naam en het adres van de indiener
- de dagtekening
- een omschrijving van het besluit waartegen het bezwaar is gericht
- de gronden van het bezwaar

Tegelijk met de indiening van het bezwaarschrift kunnen belanghebbenden vragen het besluit tijdelijk ongedaan te maken. Zo'n verzoek om een voorlopige voorziening moet worden gericht aan de voorzieningenrechter van de Rechtbank Noord-Nederland, Afdeling bestuursrecht, Postbus 150, 9700 AD Groningen.
Via http://loket.rechtspraak.nl/bestuursrecht kan het verzoek om voorlopige voorziening digitaal worden ingediend bij genoemde rechtbank. Hiervoor is een elektronische handtekening (DigiD) nodig.

Wilt u meer weten over de procedure? Bel met de afdeling juridische zaken van de gemeente, te bereiken via telefoonnummer 14 05 14.

Overige informatie
behorende bij omgevingsvergunning OV 20220457/7095329

Wat zijn de kosten?
Aan de vergunningverlening zijn kosten verbonden.

Dit bedrag is als volgt samengesteld:
- Leges behandelen Afwijken bestemmingsplan binnenplans: € 270,25

Binnenkort ontvangt u hiervoor een nota.

De legeskosten zijn gebaseerd op de Legesverordening van het jaar waarin u uw aanvraag heeft ingediend. U kunt de Legesverordening vinden op www.overheid.nl onder 'Overheidsinformatie',' Lokale wet- en regelgeving'. Vervolgens vult u het zoekwoord 'leges' in en selecteert u de betreffende gemeente.

Burgerplicht en overige toestemmingen en voorzieningen
In het Burgerlijk Wetboek staan rechten en plichten van burgers vermeld die er mogelijk voor zorgen dat u geen gebruik kunt maken van uw vergunning. Ook kunnen er naast deze vergunning nog andere toestemmingen en/of voorzieningen nodig zijn waarover wij u niet hebben kunnen informeren, maar die er wel voor kunnen zorgen dat u geen gebruik kunt maken van deze vergunning.

Het is verboden om bij de uitvoering van werkzaamheden schade, gevaar of ernstige hinder te veroorzaken. Alle schade of vorderingen tot schadevergoeding, die ontstaan als gevolg van het gebruikmaken van deze vergunning, zijn voor rekening van de vergunninghouder.

Vrijkomende grond
Vrijkomende grond mag (indien de grond niet tussentijds is bewerkt) op of nabij dezelfde plaats als waar het is ontgraven weer als bodem worden toegepast. Aangevoerde grond die wordt toegepast (en afgevoerde grond die elders wordt gebruikt) dient te voldoen aan het Besluit bodemkwaliteit c.q. de Vrijstellingsregeling grondverzet.

Intrekken vergunning
De gemeente kan de vergunning intrekken als:
- er niet binnen 26 weken na het onherroepelijk worden van de vergunning gestart wordt met de werkzaamheden;
- de werkzaamheden langer dan 26 weken stilliggen;
- er afgeweken wordt van de vergunning of de hieraan verbonden voorschriften;
- de vergunninghouder hierom verzoekt.

Akte van ondertekening

D t bew jsdocument bevat de gegevens van het ondertekenverzoek a smede een aud t og van het ondertekentraject we ke de ondertekenaars van het document hebben door open.

Algemene informatie

Document naam	OV 20220457 Omgev ngsvergunn ng Tweehu s 1 Vege nsoord Mono mestverg ster	**Ondertekentermijn**	30 dagen
Document ID	ca6d46dc d230 476d a935 aa0068aa3821	**Aanbieder**	De Fryske Marren
Aanmaakdatum	donderdag 25 augustus 2022 21:04 CEST		

Ondertekenaar 1

Naam	[redacted]		
Verzoek verzonden	donderdag 25 augustus 2022 21:04 CEST	**E-mail adres**	[redacted]
Document geopend	donderdag 25 augustus 2022 21:04 CEST		
Muis handtekening	donderdag 25 augustus 2022 21:05 CEST		
TAN verstuurd	donderdag 25 augustus 2022 21:05 CEST	**Mobiel nummer vingerafdruk SHA-256**	e484fe77a5613ad75a966730d5884035a2466841b881015f1f23103f5bb23086
TAN verificatie	donderdag 25 augustus 2022 21:05 CEST		
Document ondertekend	donderdag 25 augustus 2022 21:05 CEST		

Publiceerbare aanvraag/melding omgevingsvergunning

Formulierversie
2020.01

Aanvraaggegevens

Algemeen

Aanvraagnummer	7095329
Aanvraagnaam	Mono-mestvergisting [redacted]
Uw referentiecode	22.09h
Ingediend op	01-07-2022
Soort procedure	Onbekend
Projectomschrijving	De bouw van een mono-mestvergister, die eigen mest zal gaan vergisten en biogas gaat produceren. Dit is hoort bij een project waarbij meerdere vergisters biogas gaan leveren aan [redacted]. Het biogas wordt ter plekke ontdaan van H2S (koolfilter). Daarna wordt het biogas ontvochtigd en m.b.v. een ventilator het biogasnet opgestuurd. Verwarming van de vergister gebeurt door een warmtepomp. Aanvoer van de eigen mest en afvoer van digestaat gebeurt met pompen. Het systeem is volledig geautomatiseerd.
Opmerking	-
Gefaseerd	Nee
Blokkerende onderdelen weglaten	Nee
Kosten openbaar maken	Nee
Bijlagen die later komen	-
Bijlagen n.v.t. of al bekend	-

Bevoegd gezag

Naam:	Gemeente De Fryske Marren
Bezoekadres:	Herema State 1 8501 AA JOURE
Postadres:	Postbus 101 8500 AC JOURE
Telefoonnummer:	14 05 14
E-mailadres:	info@defryskemarren.nl
Website:	www.defryskemarren.nl
Contactpersoon:	Cluster Vergunningen

Overzicht bijgevoegde modulebladen

Aanvraaggegevens

Locatie van de werkzaamheden

Werkzaamheden en onderdelen

Handelen in strijd met regels ruimtelijke ordening

- Handelen in strijd met regels ruimtelijke ordening

Inrichting of mijnbouwwerk oprichten of veranderen (Milieu)

- Omgevingsvergunning beperkte milieutoets

Bijlagen

Locatie

1 Adres

Postcode	8467SW
Huisnummer	1
Huisletter	-
Huisnummertoevoeging	-
Straatnaam	Tweehuis
Plaatsnaam	Vegelinsoord
Gelden de werkzaamheden in deze aanvraag/melding voor meerdere adressen of percelen?	☐ Ja ☑ Nee

Handelen in strijd met regels ruimtelijke ordening

1 Handelen in strijd met regels ruimtelijke ordening

Met welke regels voor ruimtelijke ordening zijn de voorgenomen werkzaamheden in strijd?	☑ Bestemmingsplan ☐ Beheersverordening ☐ Exploitatieplan ☐ Regels op grond van de provinciale verordening ☐ Regels op grond van een AMvB ☐ Regels van het voorbereidingsbesluit
Beschrijf hoe en in welke mate de voorgenomen werkzaamheden in strijd zijn met de regels voor ruimtelijke ordening.	Het realiseren van een silo (mono-mestvergister) binnen het bouwblok.
Beschrijf het huidige gebruik van de gronden of het bouwwerk.	Momenteel wordt de grond als erf gebruikt.
Beschrijf het beoogde gebruik van de gronden of het bouwwerk.	De eigen mest gaat er vergist worden het biogas wordt na een beperkte voorbehandeling ingevoed in het net.
Beschrijf de gevolgen van het beoogde gebruik voor de ruimtelijke ordening.	Binnen het bouwblok komt een silo te staan voor mono-mestvergisting.
Is het beoogde gebruik tijdelijk van aard?	☐ Ja ☑ Nee
Hebt u een rapport nodig waarin de archeologische waarde van het terrein dat zal worden verstoord in voldoende mate is vastgelegd?	☐ Ja ☑ Nee
Wordt er afgeweken van het exploitatieplan?	☐ Ja ☑ Nee

Omgevingsvergunning beperkte milieutoets

Inrichting of mijnbouwwerk oprichten of veranderen (Milieu)

1 Omgaan met Afvalstoffen

Welke milieutoets wilt u aanvragen (OBM)?

- ☐ Afvalwater - Een rioolwaterzuiveringsinstallatie wijzigen of uitbreiden (artikel 2.2a lid 1onder a Bor)
- ☐ Metaalrecycling - Een inrichting voor de opslag van Schroot, met inbegrip van autowrakken oprichten, wijzigen of uitbreiden (artikel 2.2a lid 1 onder b Bor)
- ☐ Autowrakken demonteren (artikel 2.2a lid 2 onder d Bor)
- ☐ Tweewielige motorvoertuigen demonteren (artikel 2.2.a lid 2 onder g Bor)
- ☐ Banden - Maximaal 10.000 ton van buiten de inrichting afkomstige banden van voertuigen opslaan (artikel 2.2a lid 2 onder c Bor)
- ☐ Afvalbrengstation - Uitvoeren van de gemeentelijke zorgplicht voor afvalbeheer op een daarvoor bestemde locatie, zoals een milieustraat, KCA-depot en andere gemeentelijke inrichtingen voor afvalbeheer (artikel 2.2a lid 2 onder a Bor)
- ☐ Medisch afval - Het opslaan van buiten de inrichting afkomstige infectueuze afvalstoffen, lichaamsdelen en organen, afvalstoffen van cytotoxische en cytostatische geneesmiddelen afkomstig van de gezondheidszorg bij mens en dier.(artikel 2.2a lid 2 onder b Bor)
- ☐ Kunststofafval - Opbulken (mengen) van maximaal 10.000 ton ingezameld kunststofafval niet zijnde voor materiaalhergebruik geschikt gemaakt kunststofafval door middel van extrusie en spuitgieten en/of handelingen die vallen onder de gemeentelijke zorgplicht voor de inzameling van huishoudelijk afval (artikel 2.2a lid 2 onder e Bor)
- ☐ Asbest - Het opslaan van ten hoogste 50 ton verwijderd asbest en verwijderde asbesthoudende producten, ontstaan bij werkzaamheden die buiten de inrichting zijn verricht door degene die de inrichting drijft (artikel 2.2a lid 2 onder h Bor)

2 Behandeling materialen en installaties

Welke milieutoets wilt u aanvragen (OBM)?

- ☐ Non-ferro metaal - Een installatie bestemd voor het smelten, met inbegrip van het legeren, van non-ferrometalen, met uitzondering van edele metalen, en met inbegrip van terugwinningsproducten oprichten, wijzigen of uitbreiden (artikel 2.2a lid 1 onder a Bor)
- ☐ Oppervlaktebehandeling - Een installatie bestemd voor de oppervlaktebehandeling van metalen en plastic materiaal door middel van een elektrolytisch of chemisch procedé oprichten, wijzigen of uitbreiden (artikel 2.2a lid 1 onder a Bor)
- ☐ Walsen - Een installatie bestemd voor verwerking van ferrometalen door warmwalsen, het smeden met hamers, of het aanbrengen van deklagen van gesmolten metaal oprichten, wijzigen of uitbreiden (artikel 2.2a lid 1 onder a Bor)
- ☐ Motorrevisie, luchtvaart - Testbanken voor motoren, turbines of reactoren of van installaties voor de bouw en reparatie van luchtvaartuigen oprichten, wijzigen of uitbreiden (artikel 2.2a lid 1 onder a Bor)
- ☐ Een spoorwegmaterieelfabriek oprichten, wijzigen of uitbreiden (artikel 2.2a lid 1 onder a Bor)
- ☐ Het binnen een inrichting verwerken van polyesterhars (artikel 2.2a lid 5 Bor)
- ☑ Mestvergisting - Een installatie voor het vergisten van uitsluitend dierlijke mest met een verwerkingscapaciteit van ten hoogste 25.000 kubieke meter per jaar of het uitbreiden van de capaciteit van de installatie of het uitbreiden van de opslagcapaciteit voor vergistingsgas of het wijzigen of uitbreiden van de bewerking van vergistingsgas (artikel 2.2a lid 8 Bor)
- ☐ Auto's - De oprichting, wijziging of uitbreiding van een installatie bestemd voor het vervaardigen van automobielen of automobielmotoren of het assembleren van automobielen (artikel 2.2.a lid 1 onder a)
- ☐ Textielbehandeling - De oprichting, wijziging of uitbreiding van een installatie bestemd voor de voorbehandeling of het verven van vezels of textiel (artikel 2.2.a lid 1 onder a Bor)

3 Energiesystemen

Welke milieutoets wilt u aanvragen (OBM)?

- ☐ Een windturbinepark oprichten, wijzigen of uitbreiden (artikel 2.2a lid 1 onder a Bor)
- ☐ Het installeren van een gesloten bodemenergiesysteem met een bodemzijdig vermogen van 70 kW of meer (artikel 2.2a lid 6 Bor)
- ☐ Het installeren van een gesloten bodemenergiesysteem met een bodemzijdig vermogen van minder dan 70 kW dat is gelegen binnen een interferentiegebied (artikel 2.2a lid 6 Bor)

4 Activiteiten

Welke milieutoets wilt u aanvragen (OBM)?	☐ Voeding- Genotmiddelen industrie - Een installatie voor de voedings- en genotmiddelenindustrie oprichten, wijzigen of uitbreiden (artikel 2.2a lid 1 onder a Bor) ☐ Mortel en Beton industrie - Handelingen met betrekking tot het vervaardigen van cementmortel, betonmortel of betonwaren, en/of het vervaardigen en bewerken van betonproducten (artikel 2.2a lid 2 onder f, lid 3 onder b, lid 4 onder b Bor) ☐ Veehouderij - Een installatie voor het fokken, mesten of houden van dieren oprichten, wijzigen of uitbreiden (artikel 2.2a lid 1 onder c tot en met i, en lid 4 onder a Bor) ☐ Opslag munitie bij defensie inrichtingen (artikel 2.2.a lid 7 Bor) ☐ Andere activiteit die aangewezen is in het BOR, maar niet voorkomt op deze keuzelijst

5 MER-plicht

Wordt voor de activiteit(en) de drempelwaarde zoals genoemd in kolom 2 van onderdeel D van de bijlage bij het Besluit milieueffectraportage (Besluit m.e.r.) overschreden?	☐ Ja ☐ Nee

6 Melding AIM

Bij de aanvraag van de omgevingsvergunning beperkte milieutoets hoort ook een melding in het kader van het Activiteitenbesluit. De melding kunt u opstellen via de AIM *(https://aimonline.nl/)*. Hoe wilt u de melding indienen?	☐ Ik doe de melding los met de AIM ☑ Ik doe de PDF van de melding als bijlage bij deze aanvraag ☐ Voor deze activiteit is geen melding Activiteitenbesluit nodig
Eventuele toelichting	-

Bijlagen

Formele bijlagen

Naam bijlage	Bestandsnaam	Type	Datum ingediend	Status document
OBM_[redacted]a_pdf	OBM[redacted]	Gegevens Handelen in str jd met regels ruimtelijke ordening Gegevens omgevingsvergunning beperkte milieutoets	01-07-2022	In behandeling
melding_aimsessie_a-h2a4kueiq0_pdf	melding_aimses-sie_ah29ua-vq3mw-.pdf	Gegevens Handelen in str jd met regels ruimtelijke ordening Gegevens omgevingsvergunning beperkte milieutoets	01-07-2022	In behandeling

Cornelissen Consulting Services

Bijlage 3 bij de AIM
OBM
Realisatie mono-mestvergister

Mts. [redacted]

Tweehuis 1

8467 SW Vegelinsoord

OBM: Mono-mestvergisting

Datum: 6/7/2022

Opgesteld door: CCS Energie-advies B.V.

Projectleider: [redacted]

Colofon

Bibliotheekgegevens rapport:

OBM mono-mestvergister

[redacted]
Deventer, CCS B.V., 6/7/2022

Meer informatie over dit rapport is te verkrijgen bij:
[redacted]

CCS B.V. Energie-advies

Project CCS	22.09h
Archiefnummer CCS:	22.09 melding Mts. [redacted]

Verspreiding van CCS B.V. publicaties door:

CCS Energie-advies B.V.
Binnensingel 3
7411 PL Deventer

Tel: 0570 - 667000
E-mail: info@ccsenergieadvies.nl
Website: www.ccsenergieadvies.nl

Inhoudsopgave

INLEIDING 4
1. GEGEVENS INRICHTING 5
2. Omschrijving aanpassingen 6
INPASSING IN HET LANDSCHAP 6
3. BESTEMMINGSPLAN 7
4. BESCHRIJVING INSTALLATIE 8
5. BIOGASHUB 9
6. OBM 10
6.1 Locatie vergister 10
6.2 Risico contour 11
6.3 NTA 9766 12
6.4 Explosieveiligheid bij (mono)mestvergisting / NRP 7910-1 12
7. Conclusies 13

Inleiding

In Joure loopt een initiatief om vol in te zetten op mono-mestvergisting. Het doel is om op deze manier biogas te produceren en dit te gebruiken in de industrie en eventueel om woningen te verwarmen. Meerdere boeren met een vergistingsinstallatie zullen middels een biogasleiding met elkaar verbonden worden. Het biogas wordt daarna naar een afnemer gestuurd, die het gebruikt om hoogwaardige warmte te produceren.

Een mono-mestvergister moet natuurlijk vergund worden. De nationale overheid heeft via Infomill aangegeven dat dit kan via een Melding volgens het Activiteitenbesluit. Deze met moet vergezeld gaan met een OBM (Omgevingsvergunning Beperkte Milieutoets). Deze OBM wordt aangevraagd middels dit document.

In dit document worden de algemene zaken rondom het project omschreven, zoals de aanpassingen op de locatie, wat zegt het bestemmingsplan erover, hoe ziet de installatie eruit en wat houdt een biogashub in. In het laatste hoofdstuk vindt de toetsing plaats op de veiligheidsaspecten van de installatie, zoals dat dit aangegeven in de OBM mono-mestvergisting.

1. GEGEVENS INRICHTING

Inrichtingshouder en correspondentieadres

Statutaire naam	Mts. [redacted]
Adres:	Tweehuis 1
Postcode en plaats:	8467 SW Vegelinsoord
Contactpersoon:	[redacted]
Telefoon:	
Mobiel nummer:	
Mailadres:	

Vestigingsadres bedrijf

Handelsnaam:	Mts. [redacted]
Adres:	Tweehuis 1
Postcode en plaats	8467 SW Vegelinsoord
Kadastrale ligging:	NEK00-H-68
Vestigingsnummer:	[redacted]
Kamer van Koophandel nummer:	[redacted]

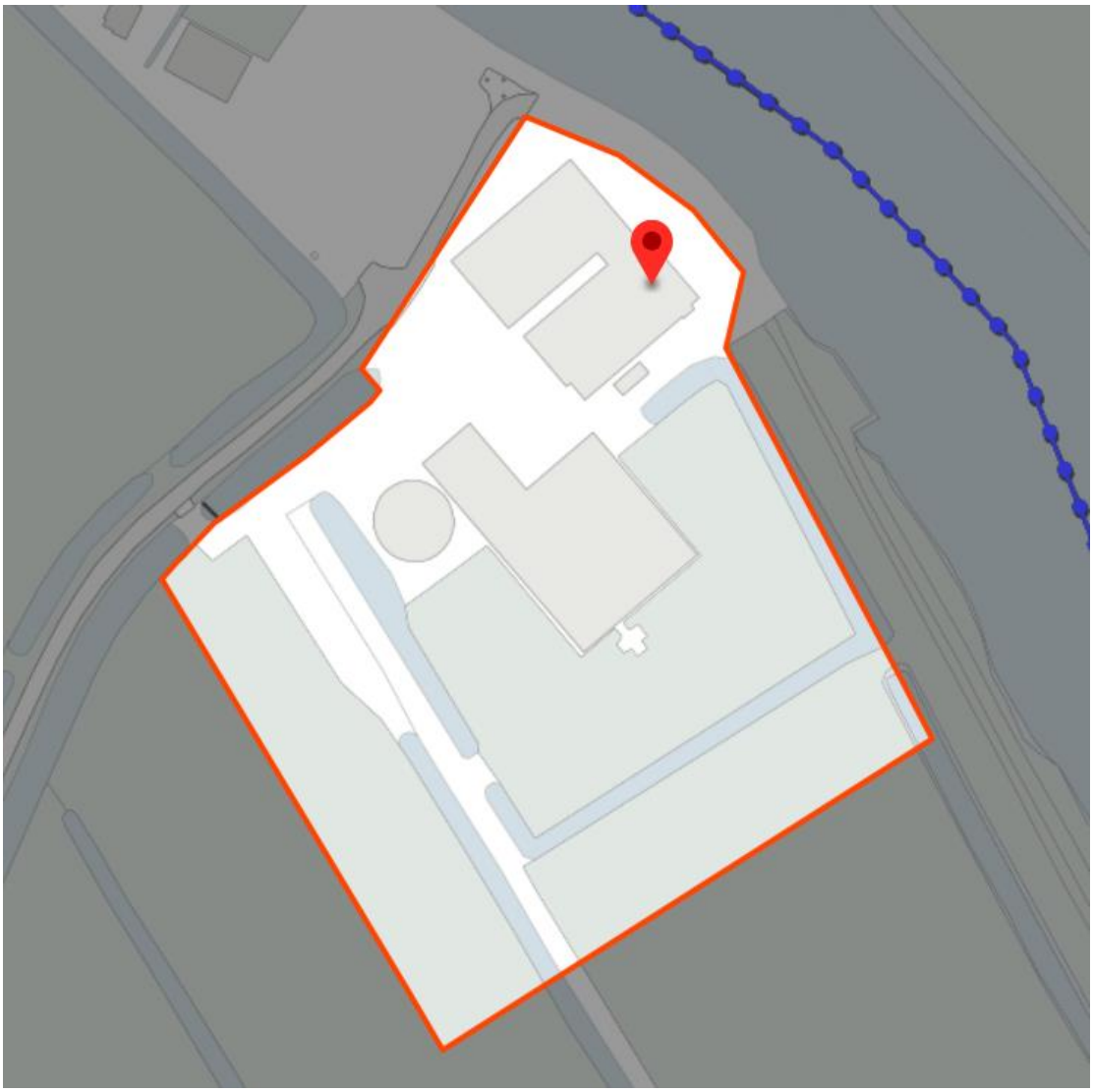

Figuur 1: Kadastrale ligging [Bron: BGT-viewer]

2. Omschrijving aanpassingen

Mts. [redacted] is een bedrijf met 150 stuks melkvee. De nieuwe ontwikkeling waarvoor in dit document een OBM wordt aangevraagd is dat er een mono-vergister wordt geplaatst. Het gaat hier om het vergisten van alleen dierlijke mest van het eigen melkvee.

Mono-mestvergisting valt onder de werkingssfeer van het Activiteitenbesluit milieubeheer indien de verwerkingscapaciteit van de installatie om de mest te vergisten maximaal 25.000 kubieke meter mest per jaar is.

In dit geval zal de installatie alleen bedrijfseigen mest vergisten. Er wordt dus geen mest van derden en co-producten aangevoerd. Bij een volledige stalbezetting is er een mest productie van 4000 m^3 volgens de vergunning. Het bedrijf is grondgebonden. Alle mest wordt op eigen land aangewend. Dat zal straks ook gebeuren met het digestaat (vergiste mest).

Naast het plaatsen van de mestvergistingsinstallatie vinden er geen andere wijzigingen plaats op het bedrijf.

De aanpassing op het bedrijf betreft de bouw van een mono-mestvergister:

- Diameter: 12 meter
- Hoogte: 4 meter

Naast de vergister komt een container te staan met daarin de besturingsinstallatie. De hoogte vanaf maaiveld zal lager zijn dan 2 m.

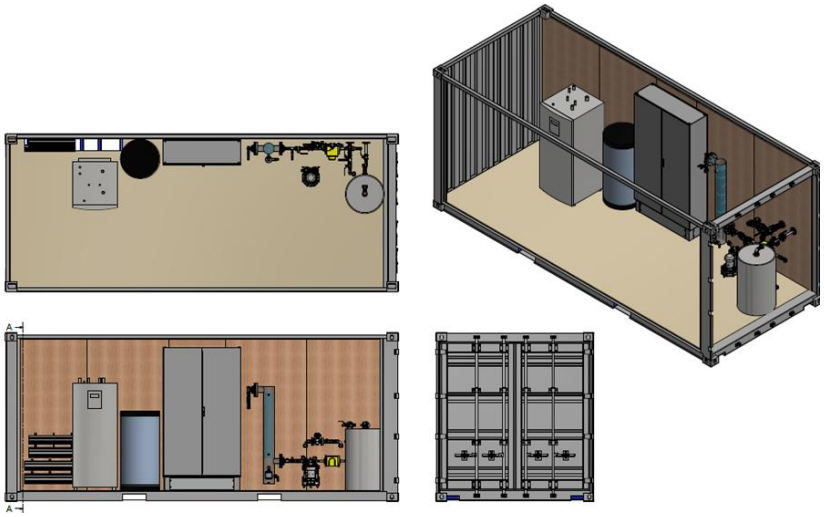

Figuur 2: Besturingscontainer

INPASSING IN HET LANDSCHAP

De installatie wordt zo ingericht dat het past binnen het landschap. Van tevoren wordt een inpassingsplan met de gemeente overlegd. Gedacht wordt aan een haag van inheemse struiken en planten die het zicht op de vergister deels wegneemt.

3. BESTEMMINGSPLAN

De realisatie en exploitatie van een mono-mestvergister voldoet aan het bestemmingsplan Buitengebied Noord -2017, dat op dit adres van toepassing is. Dit bestemmingsplan is vastgesteld (NL.IMRO.1940.BPBUI16BUITENGEB-VA01).

In het bestemmingsplan staat aangegeven dat mestverwerking in de vorm van agrarische biomassa vergisting is toegestaan, onder de volgende voorwaarden:

- Van bedrijfseigen activiteit in het kader van mestvergisting wordt gesproken indien het opgewekt vermogen en de inkomsten van energieopwekking de schaal en inkomsten van de agrarische bedrijfsactiviteiten niet overstijgen;
- Ten hoogste één vergistings-, vergassings- of verbrandingsinstallatie per agrarisch bedrijf is toegestaan;
- Het verzoek om verlening van de omgevingsvergunning gepaard gaat met een voorstel tot landschappelijke inpassing van de installatie; het gebruik van de bebouwing is uitsluitend toegestaan indien de landschappelijke inpassing is uitgevoerd en instandgehouden conform het landschappelijk inpassingsplan;
- De installatie uit oogpunt van milieubelasting, infrastructuur en verkeersbelasting ter plaatse aanvaardbaar wordt geacht.

[Bron: Bestemmingsplan: Buitengebied noord 2017]

Bouwkundig worden mestvergistingsinstallaties (of vergelijkbare mestverwerkingsinstallaties) niet specifiek benoemd in het bestemmingsplan. Wel worden de volgende eisen voor(mest)silo's genoemd:

- de oppervlakte en inhoud van mestsilo's bedragen niet meer dan respectievelijk 750 m^2 en 2.500 m^3 per bedrijf;
- de bouwhoogte van mestsilo's bedraagt maximaal 5 m (exclusief afdekking) en van sleufsilo's maximaal 3 m, dan wel de bestaande bouwhoogte indien deze meer bedraagt;
- de bouwhoogte van torensilo's bedraagt niet meer dan 12 m dan wel de bestaande bouwhoogte indien deze meer bedraagt;

[Bron: Bestemmingsplan: Buitengebied noord 2017]

Deze aanvraag voldoet ruimschoots aan de eisen die gesteld worden in het bestemmingsplan:

- De inkomsten overstijgen niet die van de agrarische bedrijfsactiviteiten
- Maximaal één vergistings-, vergassings- of verbrandingsinstallatie per bedrijf
- Maximale bouwhoogte (exclusief het dubbel membraandak) 5 meter.
- Realisatie op het bouwblok.

4. BESCHRIJVING INSTALLATIE

In een mono-mestvergister wordt mest vergist zonder co-producten. Bij mestvergisting wordt een deel van de organische stof in de mest onder anaerobe omstandigheden afgebroken. Hierbij ontstaat biogas, wat een mengsel is van methaan (CH_4) en koolstofdioxide (CO_2). Biogas uit mest bestaat voor 55-60% uit methaan. Na de vergistingsstap wordt de vergiste mest (digestaat) opgeslagen en kan het net als drijfmest worden uitgereden op het land.

De energie die ontstaat uit vergisting is een duurzame bron waarvan de productie wordt gestimuleerd door de SDE++-subsidie. Deze subsidie onderscheidt grootschalige en kleinschalige vergisting. De grens ligt bij een geïnstalleerd vermogen van 400 kW. Kleinschalig is vaak gebonden aan de boerderij, grootschalige vergisting wordt meestal gecombineerd met mestverwerking. Hier is sprake van een kleinschalige installatie (< 400 kW).

Het methaan kan op verschillende manieren omgezet worden in energie:

- Warmte: het methaan wordt verbrand en de energie wordt nuttig ingezet in een proces (industrie, ruimteverwarming of mestverwerking).
- Elektriciteit en warmte: middels een WKK worden deze twee vormen van energie opgewekt. De warmte wordt nuttig toegepast.
- Groengas: het biogas wordt ontdaan van verontreinigingen en CO_2 en omgezet in groengas (biogas van aardgaskwaliteit). Dit wordt ingevoerd in het gasnet.

In dit geval is deze vergister onderdeel van een project, waarbij op verschillende locaties een mono-mestvergister wordt gebouwd. Het biogas dat wordt geproduceerd, wordt via een centrale leiding naar een industriële afnemer gevoerd, waar het wordt gebruikt voor de productie van warmte.

Een vergistingsinstallatie bestaat uit een geïsoleerde tank met daarop een flexibel dubbel membraandak. Het vergistingsproces vindt plaats bij een temperatuur van ongeveer 38 ^{0}C. In de vergisters wordt de mest gedurende een periode van ongeveer 40 dagen regelmatig geroerd met behulp van een propellermixer. Om het mengsel op temperatuur te houden, bevindt zich in de wand van de vergister een systeem van warmteleidingen, vergelijkbaar met vloerverwarming in huizen. De warmte hiervoor wordt geleverd door een warmtepomp, die warmte van het digestaat gebruikt en opwaardeert.

Het biogas is niet direct te gebruiken als energiedrager. Vaak bevat het teveel zwavel in de vorm van waterstofsulfide (H_2S). Dit wordt verwijderd door in de vergister een klein beetje lucht toe te dienen, dat reageert, waardoor het zwavel als vaste stof neerslaat op het digestaat. Daarna wordt het biogas nagereinigd in een actief koolfilter. Als het biogas over langere afstanden in een leidingwerk getransporteerd moet worden, moet het ook nog gedroogd worden. Dit is noodzakelijk om condens in de leiding te voorkomen. Het drogen gebeurt door het gas te koelen. Het systeem functioneert volledig automatisch. In geval van storingen krijgt de eigenaar een melding via de telefoon.

Een vergister bestaat uit de volgende onderdelen:

- Pompen voor de aanvoer van mest en de afvoer van digestaat.
- Een vergistingssilo.
- Randapparatuur als een warmtepomp, koolfilter en koeler.
- Elektra en besturing.

Naast de vergister bevindt zich een overkapping met daarin de warmtepomp, koolfilter en koeler en de schakelkast.

5. Biogashub

Deze installatie maakt deel uit van een groter project: Biogashub Joure. Het idee achter een hub is dat meerdere veehouders een mono-mestvergister plaatsen en dat deze vergisters middels een biogasleiding met elkaar verbonden worden. Het biogas gaat via een biogasleiding naar een bedrijf, die het direct kan inzetten ter vervanging van aardgas.

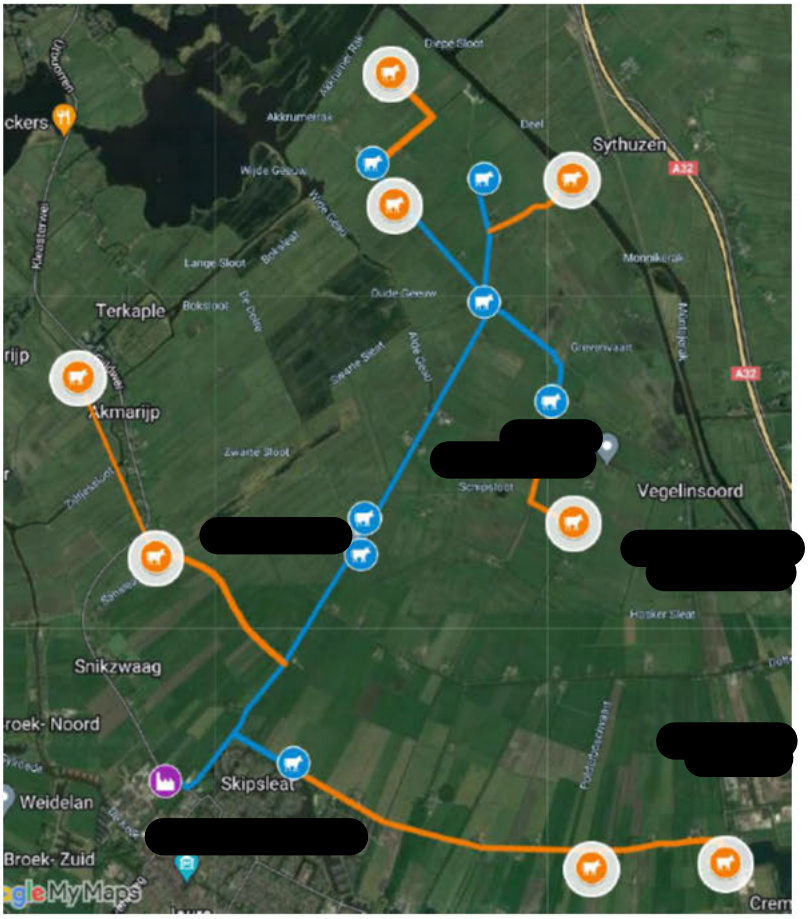

Figuur 3: Potentiële deelnemers aan het biogasnetwerk Joure

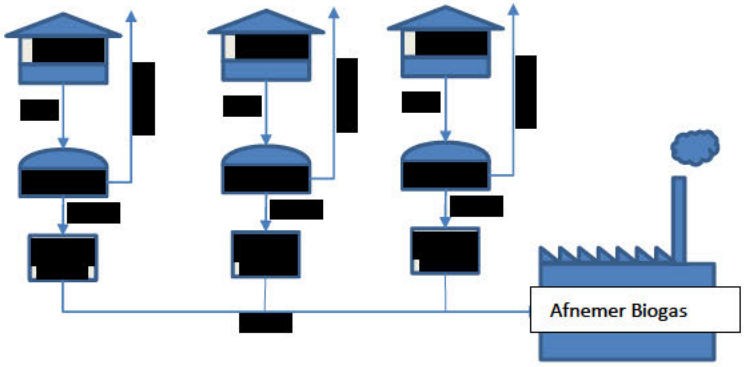

Figuur 4: Principe van de Biogashub

Voor de aanleg van het biogasnetwerk (leidingwerk) wordt een aparte vergunning aangevraagd. Deze wordt aangevraagd door de toekomstige netbeheerder.

6. OBM

Voor het oprichten en uitbreiden van een kleinschalige mestvergisting is een Omgevingsvergunning Beperkte Milieutoets (OBM) nodig [bron: Infomill]. Dit is van toepassing als voldaan wordt aan de volgende eisen:

- Het oprichten van een installatie voor het vergisten van uitsluitend dierlijke mest;
- Met een verwerkingscapaciteit van ten hoogste 25.000 kubieke meter per jaar.
- Het bedrijf mag geen IPPC-installatie zijn. Een IPPC is een industrieel bedrijf dat valt onder de Richtlijn industriële emissies (2010/75/EU).

Het project van Mts. [redacted] voldoet aan deze eisen.

De OBM toetst op het veiligheidsrisico van de installatie. Er wordt gelet op de risico-contour en de NTA 9766. In dit hoofdstuk worden de veiligheidsaspecten die van toepassing zijn op de OBM besproken.

6.1 Locatie vergister

De vergister komt binnen het bouwblok te staan. In de figuur hieronder is de voorgestelde locatie weergegeven ten opzichte van de boerderij.

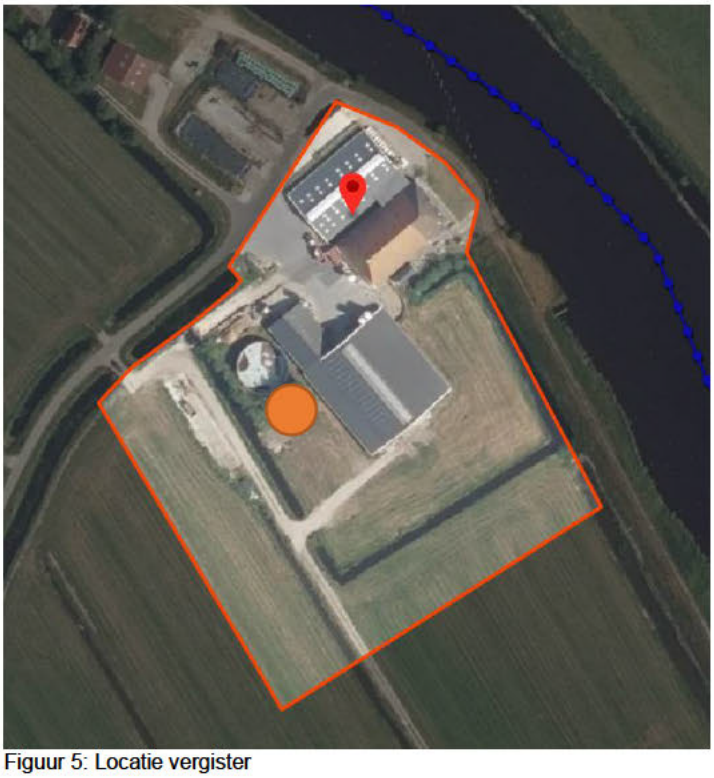

Figuur 5: Locatie vergister

6.2 Risico contour

De risico contour staat omschreven in het Activiteitenbesluit (Artikel 3.129f). Hierin staat aangeven dat de afstand tussen het midden van de gaszak met vergistingsgas en buiten de inrichting gelegen kwetsbare en beperkt kwetsbare objecten (bijvoorbeeld woonbebouwing) 50 m moet bedragen.

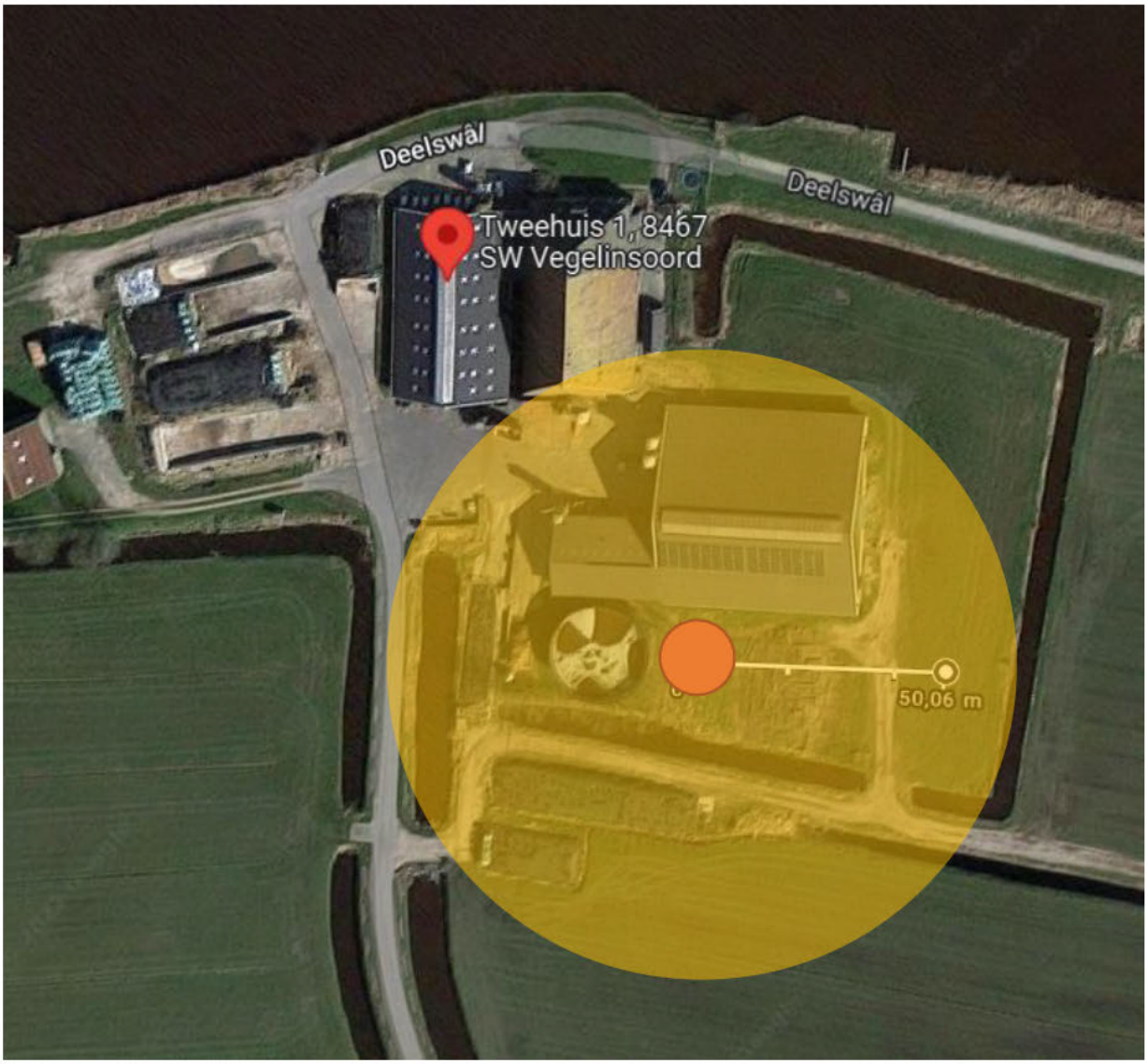

Figuur 6: Afstand tot naast gelegen woonbebouwing

In de buurt van de boerderij bevinden zich geen woonlocaties. In figuur 6 is een cirkel getekend met een diameter van 50 meter rondom de vergister. Hierbinnen vallen geen woningen.

6.3 NTA 9766

De vergistingsinstallatie moet gebouwd worden volgens de richtlijnen van de NTA 9766.

Figuur 7: Omschr jving NTA 9766 [Bron Infomill]

Dit voorschrift bestaat al sinds 2014 en gesteld kan worden dat alle vergisters volgens deze norm gebouwd worden.

- **Monitoring**: Zowel de gaskwaliteit als het functioneren van de vergister wordt continu op afstand bewaakt. Daarnaast is de vergister onderdeel van een centraal monitoring systeem.
- **Ontzwaveling**: Op twee manieren wordt zwavelwaterstof bestreden. In de eerste plaats in de vergister zelf door ondermaats zuurstof toe te dienen. H_2S reageert dan tot elementair zwavel, dat neerslaat op het digestaat. Daarna vindt er een reiniging plaats in een actief koolfilter.
- **Stabilisatie:** Het digestaat wordt gestabiliseerd na vergisting, door het actief te koelen met behulp van een warmtewisselaar en een warmtepomp.

6.4 Explosieveiligheid bij (mono)mestvergisting / NRP 7910-1

Bij het vergistingsproces worden organische bestanddelen omgezet tot een brandbaar gas (biogas). Dit biogas bestaat voor 50-60 % methaan (CH_4). In een mengverhouding van 5-10% methaan en 90-95% lucht ontstaat een explosief mengsel. Als dit mengsel vervolgens ontstoken wordt, ontploft het.

Of er sprake is van explosiegevaar wordt beoordeeld in de Richtlijn NPR 7910-1. Het criterium voor toepassing van de richtlijn is onder andere de aanwezigheid van meer dan 50 kg aan brandbaar gas voor een installatie in de buitenlucht, en/of 5 kg brandbaar gas voor installaties in een gebouw. Er is in het algemeen meer dan 50 kg biogas aanwezig in de gasopvang van mestvergistingsinstallaties. Aangezien dat overeenkomt met een gasopslag van ongeveer 50 m^3. Vrijwel alle mestvergisters hebben een gasopslag van minimaal deze omvang. In dit geval is de gasopslag 280 m^3. Derhalve is de NPR 7910-1 van toepassing.

Voordat de installatie gebouwd wordt vindt er een risicoanalyse plaats en worden de ATmosphères EXplosibles (ATEX)-zones vastgesteld. Motoren en andere potentiële ontstekingsbronnen worden, voor zover ze binnen de zonering vallen, volgens de richtlijnen van ATEX 114 uitgevoerd.

Bronnen van potentiële gasemissie zijn het overdrukventiel en voor zover aanwezig, watersloten. Daarnaast wordt er een veiligheidszone van 1 m vanaf het aansluitpunt van het dak op de rand aangehouden. Geen van de potentiële bronnen zijn continue bronnen.

De watersloten en het overdrukventiel zijn veiligheidsvoorzieningen, die alleen in werking treden bij bepaalde calamiteiten. De aansluiting tussen het dubbel membraandak en de rand van de vergistersilo is gasdicht. Voor de zekerheid wordt hier toch rekening gehouden met een emissie. Al deze voorzieningen worden regelmatig gecontroleerd op gaslekkages.
Er is voldoende ruimte op en aan de vergister, om motoren buiten de ATEX-zone te houden.

7. Conclusies

Het project voldoet aan alle eisen en voorwaarden die worden gesteld aan de OBM

Notitie nummer:	LB 22.09 C002h	Datum:	15-08-2022
Titel:	**Mts. [redacted]** **Aanvulling afwijking bestemmingsplan**		
Auteur:	[redacted]		
Ontvangers:	[redacted], De Fryske Marren.		
Status:	Vertrouwelijk		

Inleiding

Voor het project Biogashub Joure heeft de Maatschap [redacted] een melding aangevraagd voor het plaatsen van een mono-mestvergister. Voor de beoordeling met betrekking tot de afwijking op het bestemmingsplan, zijn er een aantal vragen gekomen. Deze worden in dit document beantwoord.

Bedrijfsgegevens

Inrichtingshouder en correspondentieadres

Statutaire naam	Mts. [redacted]
Adres:	Tweehuis 1
Postcode en plaats:	8467 SW Vegelinsoord
Contactpersoon:	[redacted]
Telefoon:	
Mobiel nummer:	
Mailadres:	

Vestigingsadres bedrijf

Handelsnaam:	Mts. [redacted]
Adres:	Tweehuis 1
Postcode en plaats	8467 SW Vegelinsoord
Kadastrale ligging:	NEK00-H-68
Vestigingsnummer:	[redacted]
Kamer van Koophandel nummer:	[redacted]

Afwijkingen bestemmingsplan

In het bestemmingsplan zijn de volgende voorwaarden opgenomen:

- Van bedrijfseigen activiteit in het kader van mestvergisting wordt gesproken indien het opgewekt vermogen en de inkomsten van energieopwekking de schaal en inkomsten van de agrarische bedrijfsactiviteiten niet overstijgen;
- Ten hoogste één vergistings-, vergassings- of verbrandingsinstallatie per agrarisch bedrijf is toegestaan;
- Het verzoek om verlening van de omgevingsvergunning gepaard gaat met een voorstel tot landschappelijke inpassing van de installatie; het gebruik van de bebouwing is uitsluitend toegestaan indien de landschappelijke inpassing is uitgevoerd en instandgehouden conform het landschappelijk inpassingsplan;
- De installatie uit oogpunt van milieubelasting, infrastructuur en verkeersbelasting ter plaatse aanvaardbaar wordt geacht.

Toelichting op het bestemmingsplan m.b.t. mestvergisting

Vermogen en inkomsten mono-mestvergisting en relatie tot het eigen bedrijf
Er is voor deze maatschap een voorlopige business case gemaakt de totale investeringskosten bedragen [redacted]. De omzet van de vergister ligt rond de [redacted] jaar. Dat is minder dan die van een melkveebedrijf van deze omvang.

Eén vergister per bedrijf: Er wordt op deze locatie één vergister geplaatst.

Landschappelijke inpassing
De vergister met besturingscontainer worden binnen het bouwblok geplaatst en bevinden zich op het erf naast de stal en een mestsilo. Het geheel zal landschappelijk worden ingepast.

[redacted]

De vergister zelf bestaat uit een zwarte silo en een flexibel membraan dak van gebroken wit.

Milieubelasting
- Verkeersbewegingen: deze zullen niet toe- of afnemen, omdat er alleen bedrijfseigen mest wordt vergist. Doordat er de mest vergist wordt, zal het totale volume iets afnemen van 4.200 m^3 mest naar 4.050 m^3 digestaat.
- Methaanemissies: Deze zullen volgens het rapport van de WUR met 75% afnemen, omdat er verse mest vergist wordt.

Toelichting op het bestemmingsplan m.b.t. mestvergisting (zie tekening)
Oppervlakte < 750 m^2 en inhoud mestsilo's < 2.500 m^3: De silo heeft een diameter van 12 m en een hoogte van 4 m. De oppervlakte is dus 113 m^2 en de inhoud 450 m^3. Er bevindt zich op deze locatie nog een mestsilo, met een inhoud van 803 m^3 (200 m^2). De totale inhoud van de mestopslag in silo's blijft dus ruim onder de 2.500 m^3.

Bouwhoogte < 5 m (exclusief dakbedekking): De silo is 4 m hoog.

Toelichting afmetingen zeecontainer

De besturingsinstallatie, de warmtepomp en de biogasbehandeling (koeling en actief koolfilter) bevinden zich in een standaard zeecontainer. Deze heeft de volgende afmetingen:

- 5,9 x 2,4 x 2,4 m

Deze container wordt verdiept aangelegd, zodat deze zich beneden 2 m boven maaiveld bevindt.

De container bevindt zich naast de vergister (zie tekening).

Tekening vergister

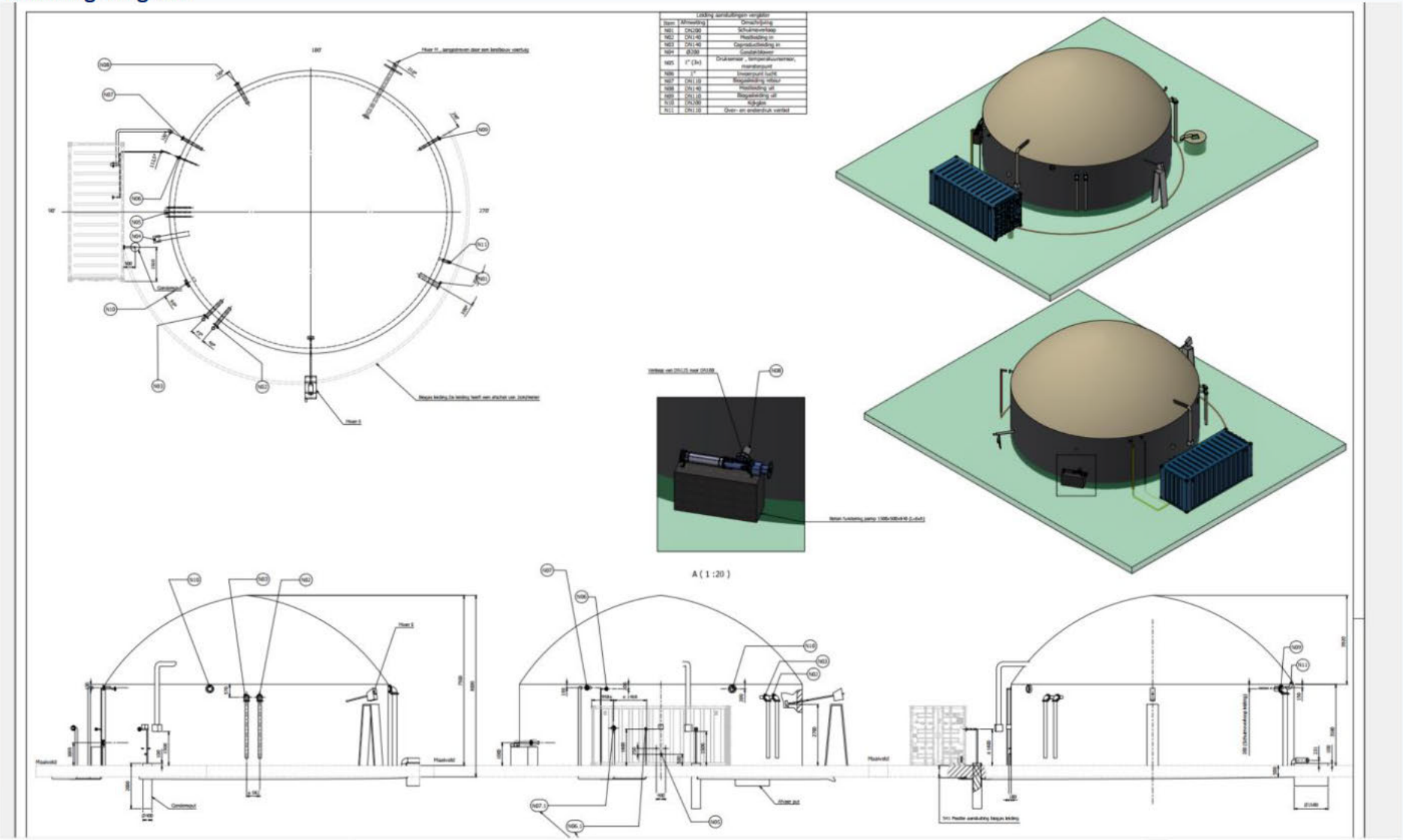

N		m

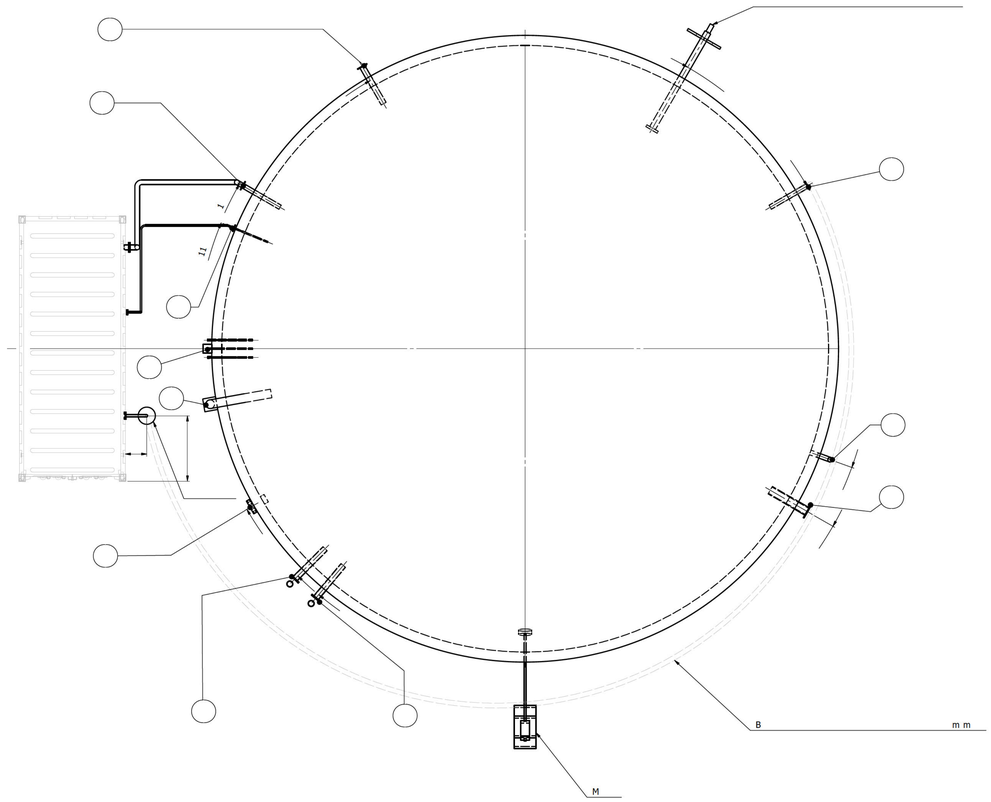

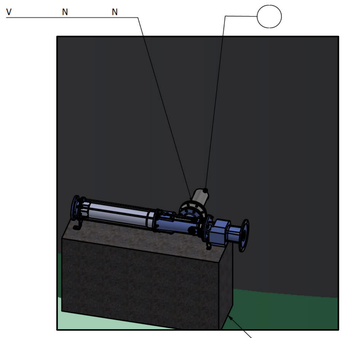

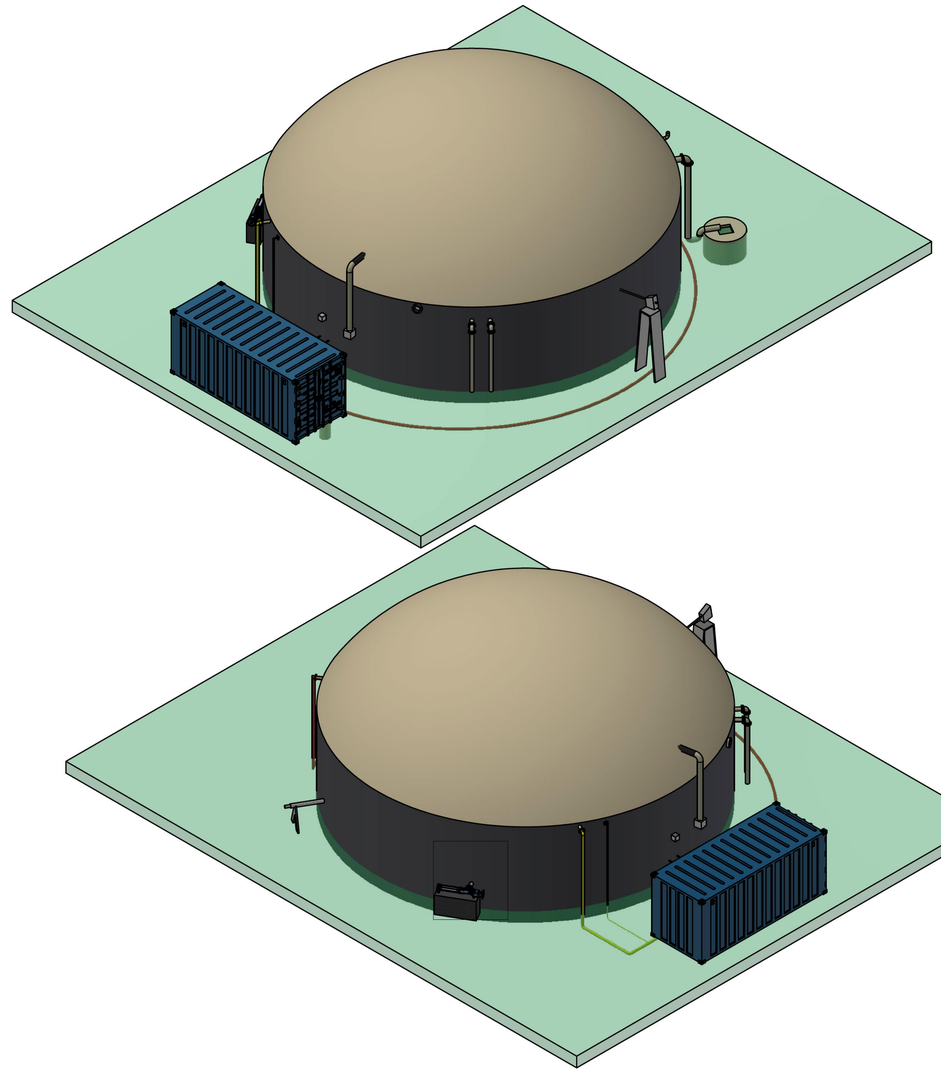

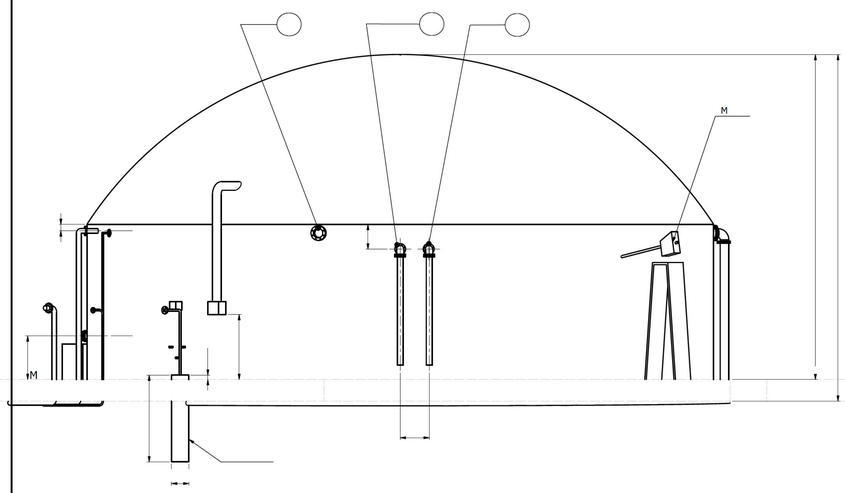

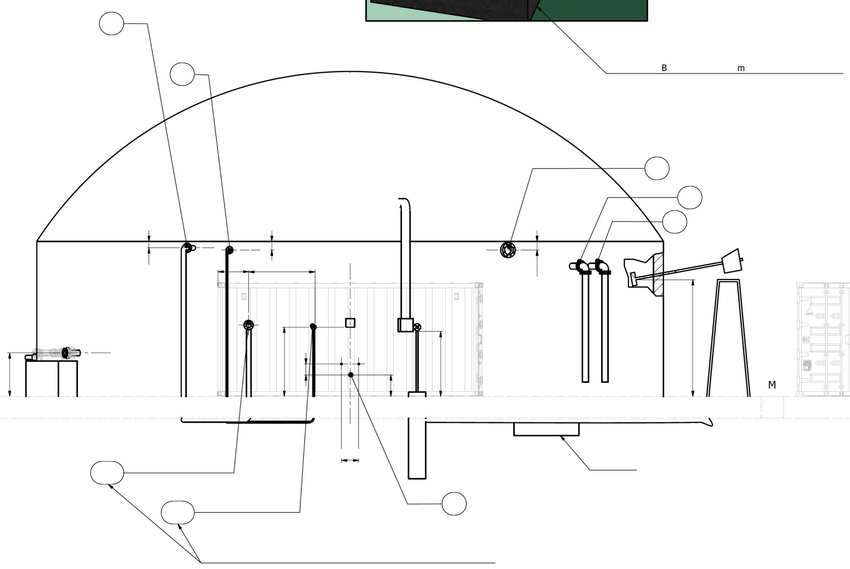

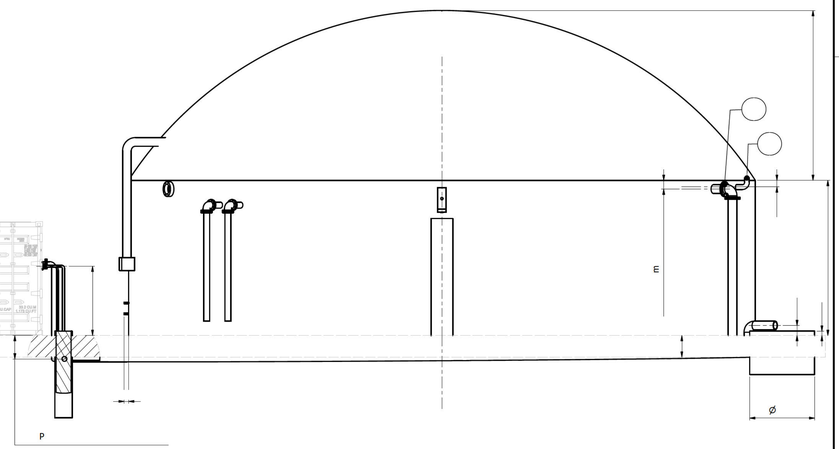

FUMO
Omgevingsdienst Fryslân

Postadres
Postbus 3347
8901 DH Leeuwarden

Bezoekadres
J.W. de Visserwei 10
9001 ZE Grou

(0566) 750 300
www.fumo.nl
info@fumo.nl

Gemeente De Fryske Marren
T.a.v. de heer [redacted]
Postbus 101
8501 AC Joure

Grou, 22 augustus 2022

Kenmerk : 2022-FUMO-0066762 / 2022-FUMO-0066761
Afdeling : Vergunningverlening en Specialistisch Advies
Behandeld door : [redacted]
Uw kenmerk : olo 7095329 / Ah29uavq3mw

Betreft : Advies OBM en melding Activiteitenbesluit Maatschap Jaarsma-Feenstra te Vegelinsoord

Geachte heer [redacted]

Onlangs heeft u ons om een milieuadvies gevraagd met betrekking tot een aanvraag voor een omgevingsvergunning beperkte milieutoets (OBM).
De aanvraag is van Maatschap Jaarsma-Feenstra en betreft het veranderen van de inrichting gelegen aan Tweehuis 1 te Vegelinsoord. De verandering ziet op de oprichting van een installatie voor het vergisten van uitsluitend dierlijke mest met een verwerkingscapaciteit van ten hoogste 25.000 kubieke meter per jaar. Voor deze aanvraag wordt de reguliere procedure gevolgd.

Wij adviseren u de omgevingsvergunning beperkte milieutoets te verlenen en de in de bijlage opgenomen overwegingen in de beschikking op te nemen.

Gelijktijdig met de aanvraag om de omgevingsvergunning is een melding ingediend in het kader van het Activiteitenbesluit milieubeheer. De beoordeling van de melding is in de overwegingen meegenomen.

U dient daarbij nog wel de geel gearceerde velden in te vullen.

Voor informatie kunt u contact opnemen met mevr. [redacted] van de FUMO, telefoonnummer [redacted].

Hoogachtend,

[redacted]
Afdelingshoofd Vergunningverlening en
Specialistisch Advies

Bijlage(n) Advies OBM en melding Activiteitenbesluit

BESLUIT

ONDERWERP

Dit besluit heeft betrekking op een aanvraag om een omgevingsvergunning beperkte milieutoets (OBM) ingediend op 1 juli 2022 door Maatschap Jaarsma-Feenstra voor het veranderen van de inrichting gelegen aan Tweehuis 1 te Vegelinsoord.
De aanvraag ziet op de monovergisting van drijfmest.

BESLUIT

Wij besluiten, gezien de overwegingen die zijn opgenomen in deze vergunning en gelet op de Wet algemene bepalingen omgevingsrecht en de daarop betrekking hebbende uitvoeringsbesluiten en –regelingen:

- aan Maatschap Jaarsma-Feenstra, de omgevingsvergunning beperkte milieutoets te verlenen;
- dat de volgende delen van de aanvraag onderdeel uit te laten maken van deze vergunning:
  - Aanvraagformulier van 1 juli 2022;
  - Bijlage 3 bij de AIM en OBM realisatie mono-mestvergister, van 6 juli 2022, project 22.09h, opgesteld door CCS Energie-advies B.V;
  - Melding Activiteitenbesluit van 29 juni 2022, kenmerk Ah29uavq3mw;
  - Aanvulling afwijking bestemmingsplan, van 15 augustus 2022, notitienummer LB 22.09C002h.

ONDERTEKENING EN VERZENDING

Burgemeester en Wethouders van <gemeente>,

< Bevoegd gezag zelf bepalen>

RECHTSBESCHERMING EN INWERKINGTREDING

De bekendmaking van deze beschikking gebeurt door <wijze van bekendmaking>. De dag na de bekendmaking treedt de beschikking in werking. Binnen zes weken na de bekendmaking kunnen zowel u als belanghebbenden bezwaar maken bij <naam en adres instantie>. Het indienen van een bezwaarschrift stelt de werking van de beschikking niet uit. Als u of belanghebbenden niet willen dat de beschikking in werking is in afwachting van de bezwaarprocedure, kan een verzoek om een voorlopige voorziening worden gedaan bij de <naam en adres instantie>.

1. PROCEDURELE OVERWEGINGEN

1.1. Gegevens aanvraag

Op 1 juli 2022 is een aanvraag om een omgevingsvergunning beperkte milieutoets (OBM) ontvangen van Maatschap Jaarsma-Feenstra. De aanvraag heeft betrekking op de inrichting gelegen aan Tweehuis 1 te Vegelinsoord. De aanvraag is geregistreerd onder olo-nummer 7095329.

De aanvrager vraagt toestemming voor een activiteit die behoort tot een bij de algemene maatregel van bestuur aangewezen categorie ‘activiteiten die van invloed kunnen zijn op de fysieke leefomgeving’, als bedoeld in artikel 2.1, lid 1, onder i van de Wet algemene bepalingen omgevingsrecht (Wabo), gelezen in samenhang met artikel 2.2a, lid 8 van het Besluit omgevingsrecht (Bor) voor zover deze activiteit plaatsvindt binnen een inrichting als bedoeld in artikel 1.1, lid 3 van de Wet milieubeheer.

Concreet gaat het hier om de oprichting van een installatie voor het vergisten van uitsluitend dierlijke mest met een verwerkingscapaciteit van ten hoogste 25.000 kubieke meter per jaar (kleinschalige monovergisting) waarvoor een OBM-plicht voor het aspect externe veiligheid geldt.

1.2. Bevoegd gezag

Wij zijn bevoegd gezag om te beslissen op de aanvraag om een omgevingsvergunning. Dit volgt uit artikel 2.4, eerste lid van de Wabo.

1.3. Volledigheid van de aanvraag

Wij zijn van oordeel dat de aanvraag voldoende informatie bevat voor een goede beoordeling van de gevolgen van de activiteit op de fysieke leefomgeving. De aanvraag is dan ook in behandeling genomen.

1.4. Procedure

Voor de voorbereiding van de beschikking is de reguliere voorbereidingsprocedure als bedoeld in titel 4.1 van de Algemene wet bestuursrecht (Awb) en paragraaf 3.2 van de Wabo gevolgd.

2. OVERWEGINGEN MILIEU

2.1. Projectbeschrijving

Het project waarvoor vergunning wordt gevraagd is als volgt te omschrijven:
- Het plaatsen en exploiteren van een mono-vergistingsinstallatie (vergisting van uitsluitend dierlijke mest met een jaarlijkse verwerkingscapaciteit van 4.000 m^3 bedrijfseigen rundveemest). Binnen de inrichting vindt geen biogasopwaardering plaats.

Het aantal dieren en de stalsystemen blijven ten opzichte van de vergunde situatie ongewijzigd.

2.2. Bestaande rechten

Voor de onderhavige inrichting is op 18 mei 2008 een melding op grond van het Besluit landbouw milieubeheer (thans: Activiteitenbesluit) gedaan voor het veranderen van de inrichting. Hierin worden de volgende aantallen dieren gemeld: 150 melkkoeien, 90 stuks vrouwelijk jongvee en 50 schapen.

2.3. Activiteitenbesluit milieubeheer

De onderhavige inrichting wordt aangemerkt als een inrichting type B als bedoeld in artikel 1.2 van het Activiteitenbesluit. Voor een inrichting type B geldt een meldingsplicht indien de inrichting wordt opgericht, veranderd of de werking van de inrichting wordt veranderd. De inrichting dient voorts aan de voorschriften uit het Activiteitenbesluit en de bijbehorende ministeriële regeling te voldoen.

Op 29 juni 2022 is een melding ingediend in het kader van het Activiteitenbesluit (kenmerk Ah29uavq3mw).
Deze melding heeft betrekking op:
- Het realiseren van een mono-vergistingsinstallatie.

De melding voldoet aan de indieningsvereisten van het Activiteitenbesluit. Op grond van de inhoud van de melding zijn wij van mening dat met de gemelde activiteit kan worden voldaan aan de voorschriften van het Activiteitenbesluit en de Activiteitenregeling.
Deze melding maakt integraal deel uit de vergunningaanvraag.

De voorschriften voor het kleinschalig vergisten van uitsluitend dierlijke meststoffen staan in paragraaf 3.5.10 ‘Kleinschalig vergisten van uitsluitend dierlijke meststoffen’ van het Activiteitenbesluit en in paragraaf 3.5.8 ‘Kleinschalig vergisten van uitsluitend dierlijke meststoffen’ van de Activiteitenregeling. Voor de opslag van de met het proces vrijkomende (stabiel) restproduct gelden de voorschriften uit de paragrafen 3.4.5 ‘Opslaan van agrarische bedrijfsstoffen’ en 3.4.6 ‘Opslaan van drijfmest en digestaat’.

3. INHOUDELIJKE OVERWEGINGEN MILIEU

Voor een aantal activiteiten uit het Activiteitenbesluit hebben bedrijven toestemming van het bevoegd gezag nodig voordat met de activiteiten mag worden gestart. Deze “toestemming vooraf” wordt omgevingsvergunning beperkte milieutoets (OBM) genoemd.
Het doel van de OBM is dat het bevoegd gezag vooraf instemt met het van start gaan van een specifieke activiteit op een specifieke locatie. De OBM bestaat uit een toestemming of een weigering. Op grond van artikel 5.13a van het Bor mogen aan de OBM geen voorschriften worden verbonden. De van toepassing zijnde voorschriften vloeien voort uit het Activiteitenbesluit.

Voor het oprichten van een monovergister is een OBM voor het aspect externe veiligheid nodig. Het bevoegd gezag moet in dit geval een lokale toets uitvoeren om te beoordelen of deze activiteit om reden als veiligheidsrisico ingepast kan worden in de lokale situatie. De OBM wordt geweigerd (artikel 5.13b lid 11 van het Bor) als de activiteit een te groot veiligheidsrisico leidt. Hierbij worden in ieder geval betrokken:

- de ligging van de risicocontour;
- de invloed van risicovolle activiteiten in de omgeving op de installatie, en
- de kans op gevolgen van incidenten bij de installatie en de mogelijke gevolgen daarvan voor de leefomgeving.

Wij hebben de aangevraagde activiteit aan dit kader getoetst. Daarover merken wij het volgende op.

1. De ligging van de risicocontour

Binnen de inrichting wordt door de vergisting van (rundvee)mest biogas gevormd. Het vergistingsgas (biogas) wordt opgevangen in een gas(opslag)zak die zich boven de mestvergister bevindt.
De gaszak heeft een inhoud van circa 200 m^3.

Op grond van artikel 3.129f van het Activiteitenbesluit dient een veiligheidsafstand van 50 meter, gerekend vanaf het midden van de gaszak tot een kwetsbare of beperkt kwetsbare objecten, te worden aangehouden. Binnen een zone van 50 meter rondom de gaszak is geen object als zodanig aangemerkt.

Het bevoegd gezag is verplicht relevante gegevens van risicovolle inrichtingen in te voeren in het Register risicosituaties gevaarlijke stoffen (hierna: het Risicoregister). Er is een registratieplicht voor risicovolle situaties op grond van artikel 12.12 van de Wet milieubeheer, nader uitgewerkt in het Registratiebesluit externe veiligheid. Tevens is er een dergelijke verplichting op grond van artikel 45 van de Wet veiligheidsregio’s, nader uitgewerkt in de (Ministeriële) Regeling provinciale risicokaart. Om te bepalen wanneer een inrichting Risicokaart-relevant is, wordt gebruik gemaakt van de Leidraad Risico Inventarisatie-deel Gevaarlijke Stoffen (LRI-GS) en de daarin opgenomen drempelwaardentabel. De drempelwaarden geven aan wanneer een Stationaire Risicosituatie met gevaarlijke stoffen een zodanig 'Verhoogd Gevaar' heeft dat deze dient te worden gepresenteerd op de publieke Risicokaart.

De in de inrichting aanwezige biogasopslag (gaszak) heeft een inhoud die groter is dan de drempelwaarde “Risicokaart-relevant voor categorie N8 – Overige gevaarlijke gassen (> 20.000 liter)”. Hiermee is deze opslag Risicokaart-relevant en dient in het Risicoregister te worden opgenomen.

Hieronder is de risicocontour weergegeven zoals wij op de Risicokaart hebben gepubliceerd.

Fig. Risicocontour conform BKL-BAL-AB (50 m)

Hieruit blijkt dat de contour gedeeltelijk buiten de inrichtingsgrens is gelegen. Daar waar deze contour deels over de inrichtingsgrens reikt, is de bestemming agrarisch of groen. Binnen dit gedeelte van de contour liggen geen kwetsbare of beperkt kwetsbare objecten en deze worden conform het bestemmingsplan ook niet mogelijk gemaakt.
Geconcludeerd kan worden dat de biogasopslag en de daarmee gepaarde risicocontour geen belemmering vormt voor het verlenen van deze vergunning.

2. De invloed van risicovolle activiteiten in de omgeving op de installatie

Binnen de onderhavige inrichting vinden slechts activiteiten ten behoeve van de melkveehouderij plaats. Bij naleving van hier van toepassing zijnde voorschriften uit het Activiteitenbesluit zijn er geen negatieve en/of significante effecten van deze activiteiten op de biogasinstallatie te verwachten.

Daarnaast zijn in de directe omgeving van de inrichting geen bedrijven gevestigd waar risicovolle activiteiten plaatsvinden. De dichtstbij gelegen inrichting betreft de veehouderij aan Tweehuis 2 te Vegelinsoord of Sythústerfjild 2 te Haskerdijken gelegen op een afstand van circa 100 of 350 meter vanaf het midden van de gaszak.

Gezien de afstand van inrichtingen en risicovolle activiteiten in de omgeving tot de vergistingsinstallatie is het niet aannemelijk dat onaanvaardbare gevolgen voor de leefomgeving zich zullen voordoen.

3. De kans op gevolgen van incidenten bij de installatie en de mogelijke gevolgen daarvan voor de leefomgeving.

Aan het vergisten van dierlijke meststoffen zijn risico's verbonden. Het vergistingsgas (biogas) dat hierbij wordt geproduceerd is een licht ontvlambaar gasmengsel, waardoor een (explosieve) verbranding kan voorkomen. Incidenten en ongevallen bij een vergistingsinstallatie kunnen leiden tot gevaarlijke situaties dicht bij de installatie (arbeidsveiligheid) en/of tot overlast bij omwonenden.

De onderhavige vergistingsinstallatie bevindt zich op een afstand van meer dan 140 meter tot woningen van derden en andere kwetsbare objecten. Op de inrichting zelf zijn ook geen voorzieningen getroffen voor overnachtingen voor derden. Gezien de locatiekeuze kunnen wij concluderen dat de risico's voor de omgeving beperkt zijn.

De risico's op de korte afstand van de installatie (arbeidsveiligheid) zijn hier vooral van belang. De vergistingsinstallatie moet voldoen aan NTA 9766. Dit document bevat veiligheidseisen voor het ontwerp, het beheer en het onderhoud. Het gaat om aspecten zoals een elektronisch monitoringssysteem, ontzwaveling van het gas en het stabiliseren van het digestaat.

Tevens is op de installatie ATEX 137 van toepassing. Op grond hiervan is een bedrijf verplicht een explosieveiligheidsdocument op te stellen om tot een explosieveilige werkomgeving te komen. Wanneer werknemers veilig kunnen werken in de directe nabijheid van de installatie is daarmee tevens de veiligheid buiten de inrichting voldoende geborgd.

Het voorkomen van een (explosieve) verbanding en het beperken van eventuele gevolgen van een calamiteit is voldoende ondervangen door de voorschriften uit het Activiteitenbesluit en de Activiteitenregeling waaraan de vergistingsinstallatie moet voldoen.

4. CONCLUSIE

Vanuit het toetsingskader dat betrekking heeft op een OBM, zijn er ten aanzien van de aangevraagde activiteit geen redenen om de omgevingsvergunning te weigeren.

DE FRYSKE MARREN

De Fryske Marren
Postbus 101, 8500 AC Joure
Herema State 1, 8501 AA Joure
t 14 05 14
e info@defryskemarren.nl
i www.defryskemarren.nl

Maatschap [redacted]
Middenweg 6
8467 SV Vegelinsoord

Joure, 25 augustus 2022
Verzonden: 25 augustus 2022

Ons kenmerk : OV 20220455/7094723
Uw kenmerk : 22.09i
In behandeling bij : [redacted]
Bijlage(n) : in document aangegeven

Onderwerp: verlening omgevingsvergunning

Beste heer [redacted]

U heeft vergunning aangevraagd voor het bouwen van een mono-mestvergister op de locatie Middenweg 6 te Vegelinsoord. Deze aanvraag hebben wij ontvangen op 1 juli 2022.

Verlening vergunning
Wij hebben besloten de vergunning te verlenen. Het gaat om de volgende in de Wet algemene bepalingen omgevingsrecht (Wabo) omschreven activiteit(en):

- afwijken bestemmingsplan (binnenplans)
- OBM beperkte milieutoets

Dit besluit is genomen op basis van de artikelen 2.1 en 2.2 en paragraaf 2.3 van de Wabo.

Aan deze vergunning zijn voorschriften verbonden. Bij de uitvoering van het project moet hieraan worden voldaan.

De volgende documenten maken deel uit van dit besluit:

- 7094723_1656661972770_publiceerbareaanvraag.pdf
- 7094723_1656661900939_obm[redacted].pdf (m.u.v. de vermelde dieraantallen)
- 7094723_1660913413365_1590-22009-003_vergister_d11.pdf
- 7094723_1660913472663_lb_22.09_not_c_002i_toelichting_bestemmingsplan[redacted].pdf

Beoordeling
Bij de besluitvorming is de reguliere voorbereidingsprocedure toegepast. Deze procedure staat beschreven in paragraaf 3.2 van de Wabo.

De beslistermijn is vanaf 21 juli 2022 met 2 weken opgeschort omdat er nog aanvullende/aangepaste gegevens ingediend moesten worden, overeenkomstig artikel 4:15 van de Algemene wet bestuursrecht (Awb). De gegevens zijn ontvangen op 19 augustus 2022.

Handelen in strijd met regels ruimtelijke ordening
Het plan is in strijd met het bestemmingsplan. Het plan voldoet niet aan artikel 3, “agrarisch” van het ter plaatse geldende bestemmingsplan Buitengebied Noord - 2017. Op grond van artikel 3.5.2 onder c is het gebruik van gronden en bouwwerken ten behoeve van mestvergisting strijdig.

Op grond van artikel 2.12, lid 1, onder a, sub 1 Wabo en artikel 3.6.5, van het bestemmingsplan kan hiervan worden afgeweken, voor zover:

a. deze ten dienste staan van of verband houden met de bedrijfseigen agrarische activiteiten;
b. ten hoogste één vergistings-, vergassings- of verbrandingsinstallatie per agrarisch bedrijf is toegestaan;
c. deze activiteiten ondergeschikt zijn aan de agrarische bedrijfsvoering;
d. het verzoek om verlening van de omgevingsvergunning gepaard gaat met een voorstel tot landschappelijke inpassing van de installatie; het gebruik van de bebouwing is uitsluitend toegestaan indien de landschappelijke inpassing is uitgevoerd en instandgehouden conform het landschappelijk inpassingsplan;
e. de installatie uit oogpunt van milieubelasting, infrastructuur en verkeersbelasting ter plaatse aanvaardbaar wordt geacht

Uit de toelichting van de aanvraag blijkt dat hieraan voldaan wordt. De mono-mestvergister wordt geplaatst binnen het bouwvlak. Het perceel ligt in het buitengebied van onze gemeente. Er zijn geen directe buren, waardoor er geen strijd is met het de woonsituatie en de gebruiksmogelijkheden van aangrenzende gronden. Gelet op de plaatsing van de mestvergister in het achtererfgebied en te midden van de bestaande bebouwing in combinatie met de weidse omgeving wordt er geen afbreuk gedaan aan het straat- en bebouwingsbeeld, de landschappelijke en natuurlijke waarden. Een specifiek inpassingsplan is dan ook niet noodzakelijk. De plaatsing van de mono-mestvergister zorgt niet voor aantrekkende verkeersbewegingen, aangezien het enkel gaat om bedrijfseigen mestvergisting. Er wordt dan ook geen afbreuk gedaan aan de verkeersveiligheid en sociale veiligheid.

Het plan wordt vanuit ruimtelijk en planologisch oogpunt acceptabel bevonden en is niet in strijd met een goede ruimtelijke ordening.

Veranderen van een inrichting – OBM
Voor een aantal activiteiten uit het Activiteitenbesluit hebben bedrijven toestemming van het bevoegd gezag nodig voordat met de activiteiten mag worden gestart. Deze “toestemming vooraf” wordt omgevingsvergunning beperkte milieutoets (OBM) genoemd.

Het doel van de OBM is dat het bevoegd gezag vooraf instemt met het van start gaan van een specifieke activiteit op een specifieke locatie. De OBM bestaat uit een toestemming of een weigering. Op grond van artikel 5.13a van het Bor mogen aan de OBM geen voorschriften worden verbonden.
De van toepassing zijnde voorschriften vloeien voort uit het Activiteitenbesluit.

Voor het oprichten van een monovergister is een OBM voor het aspect externe veiligheid nodig. Het bevoegd gezag moet in dit geval een lokale toets uitvoeren om te beoordelen of deze activiteit om reden als veiligheidsrisico ingepast kan worden in de lokale situatie. De OBM wordt geweigerd (artikel 5.13b lid 11 van het Bor) als de activiteit een te groot veiligheidsrisico leidt. Hierbij worden in ieder geval betrokken:

- de ligging van de risicocontour;
- de invloed van risicovolle activiteiten in de omgeving op de installatie, en

- de kans op gevolgen van incidenten bij de installatie en de mogelijke gevolgen daarvan voor de leefomgeving.

Wij hebben de aangevraagde activiteit aan dit kader getoetst. In de bijlage "Beoordeling aangevraagde activiteit milieu (OBM)" lichten wij dit nader toe. Vanuit het toetsingskader dat betrekking heeft op de aangevraagde verandering van de inrichting kan worden geconcludeerd, dat de omgevingsvergunning verleend kan worden.

Inwerkingtreding
Dit besluit treedt in werking met ingang van de dag nadat de vergunning aan u is verzonden.

Nadere informatie
Lees ook de bijlage 'Overige informatie'. Hierin staat onder meer welke kosten aan deze vergunning verbonden zijn.
Heeft u nog vragen, dan kunt u contact opnemen met de behandelend ambtenaar via telefoonnummer 14 05 14 of e-mail info@defryskemarren.nl.

Met vriendelijke groet,

namens burgemeester en wethouders van De Fryske Marren,

[redacted]

25 08 2022
medewerker cluster vergunningen

Beoordeling aangevraagde activiteit milieu (OBM)
behorende bij omgevingsvergunning OV 20220455/7094723

1. PROCEDURELE OVERWEGINGEN

1.1. Gegevens aanvraag
Op 1 juli 2022 is een aanvraag om een omgevingsvergunning beperkte milieutoets (OBM) ontvangen van Maatschap [redacted] De aanvraag heeft betrekking op de inrichting gelegen aan Middenweg 6 te Vegelinsoord. De aanvraag is geregistreerd onder olo-nummer 7094723.

De aanvrager vraagt toestemming voor een activiteit die behoort tot een bij de algemene maatregel van bestuur aangewezen categorie 'activiteiten die van invloed kunnen zijn op de fysieke leefomgeving', als bedoeld in artikel 2.1, lid 1, onder i van de Wet algemene bepalingen omgevingsrecht (Wabo), gelezen in samenhang met artikel 2.2a, lid 8 van het Besluit omgevingsrecht (Bor) voor zover deze activiteit plaatsvindt binnen een inrichting als bedoeld in artikel 1.1, lid 3 van de Wet milieubeheer.

Concreet gaat het hier om de oprichting van een installatie voor het vergisten van uitsluitend dierlijke mest met een verwerkingscapaciteit van ten hoogste 25.000 kubieke meter per jaar (kleinschalige monovergisting) waarvoor een OBM-plicht voor het aspect externe veiligheid geldt.

1.2. Bevoegd gezag
Wij zijn bevoegd gezag om te beslissen op de aanvraag om een omgevingsvergunning. Dit volgt uit artikel 2.4, eerste lid van de Wabo.

1.3. Volledigheid van de aanvraag
Wij zijn van oordeel dat de aanvraag voldoende informatie bevat voor een goede beoordeling van de gevolgen van de activiteit op de fysieke leefomgeving. De aanvraag is dan ook in behandeling genomen.

2. OVERWEGINGEN MILIEU

2.1. Projectbeschrijving
Het project waarvoor vergunning wordt gevraagd is als volgt te omschrijven:
- Het plaatsen en exploiteren van een mono-vergistingsinstallatie (vergisting van uitsluitend dierlijke mest met een jaarlijkse verwerkingscapaciteit van 3.100 m^3 bedrijfseigen rundveemest).
  Binnen de inrichting vindt geen biogasopwaardering plaats.

Het aantal dieren en de stalsystemen blijven ten opzichte van de vergunde situatie ongewijzigd.

2.2. Bestaande rechten
Voor de onderhavige inrichting is op 10 februari 2021 een melding op grond van het Activiteitenbesluit gedaan voor het veranderen van de inrichting. Hierin worden de volgende aantallen dieren gemeld: 115 melkkoeien en 10 stuks vrouwelijk jongvee.

2.3. Activiteitenbesluit milieubeheer
De onderhavige inrichting wordt aangemerkt als een inrichting type B als bedoeld in artikel 1.2 van het Activiteitenbesluit. Voor een inrichting type B geldt een meldingsplicht indien de inrichting wordt opgericht, veranderd of de werking van de inrichting wordt veranderd. De inrichting dient voorts aan de voorschriften uit het Activiteitenbesluit en de bijbehorende ministeriële regeling te voldoen.

Op 29 juni 2022 is een melding ingediend in het kader van het Activiteitenbesluit (kenmerk Ah29ce1wvz). Deze melding heeft betrekking op:

- Het realiseren van een mono-vergistingsinstallatie.

De melding voldoet aan de indieningsvereisten van het Activiteitenbesluit. Op grond van de inhoud van de melding zijn wij van mening dat met de gemelde activiteit kan worden voldaan aan de voorschriften van het Activiteitenbesluit en de Activiteitenregeling.
Deze melding maakt integraal deel uit de vergunningaanvraag.

De voorschriften voor het kleinschalig vergisten van uitsluitend dierlijke meststoffen staan in paragraaf 3.5.10 'Kleinschalig vergisten van uitsluitend dierlijke meststoffen' van het Activiteitenbesluit en in paragraaf 3.5.8 'Kleinschalig vergisten van uitsluitend dierlijke meststoffen' van de Activiteitenregeling. Voor de opslag van de met het proces vrijkomende (stabiel) restproduct gelden de voorschriften uit de paragrafen 3.4.5 'Opslaan van agrarische bedrijfsstoffen' en 3.4.6 'Opslaan van drijfmest en digestaat'.

3. INHOUDELIJKE OVERWEGINGEN MILIEU

Voor een aantal activiteiten uit het Activiteitenbesluit hebben bedrijven toestemming van het bevoegd gezag nodig voordat met de activiteiten mag worden gestart. Deze "toestemming vooraf" wordt omgevingsvergunning beperkte milieutoets (OBM) genoemd.

Het doel van de OBM is dat het bevoegd gezag vooraf instemt met het van start gaan van een specifieke activiteit op een specifieke locatie. De OBM bestaat uit een toestemming of een weigering. Op grond van artikel 5.13a van het Bor mogen aan de OBM geen voorschriften worden verbonden.
De van toepassing zijnde voorschriften vloeien voort uit het Activiteitenbesluit.

Voor het oprichten van een monovergister is een OBM voor het aspect externe veiligheid nodig. Het bevoegd gezag moet in dit geval een lokale toets uitvoeren om te beoordelen of deze activiteit om reden als veiligheidsrisico ingepast kan worden in de lokale situatie. De OBM wordt geweigerd (artikel 5.13b lid 11 van het Bor) als de activiteit een te groot veiligheidsrisico leidt. Hierbij worden in ieder geval betrokken:

- de ligging van de risicocontour;
- de invloed van risicovolle activiteiten in de omgeving op de installatie, en
- de kans op gevolgen van incidenten bij de installatie en de mogelijke gevolgen daarvan voor de leefomgeving.

Wij hebben de aangevraagde activiteit aan dit kader getoetst. Daarover merken wij het volgende op.

1. De ligging van de risicocontour

Binnen de inrichting wordt door de vergisting van (rundvee)mest biogas gevormd. Het vergistingsgas (biogas) wordt opgevangen in een gas(opslag)zak die zich boven de mestvergister bevindt.
De gaszak heeft een inhoud van circa 160 m^3.

Op grond van artikel 3.129f van het Activiteitenbesluit dient een veiligheidsafstand van 50 meter, gerekend vanaf het midden van de gaszak tot een kwetsbare of beperkt kwetsbare objecten, te worden aangehouden. Binnen een zone van 50 meter rondom de gaszak is geen object als zodanig aangemerkt.

Het bevoegd gezag is verplicht relevante gegevens van risicovolle inrichtingen in te voeren in het Register risicosituaties gevaarlijke stoffen (hierna: het Risicoregister). Er is een registratieplicht voor risicovolle situaties op grond van artikel 12.12 van de Wet milieubeheer, nader uitgewerkt in het Registratiebesluit

externe veiligheid. Tevens is er een dergelijke verplichting op grond van artikel 45 van de Wet veiligheidsregio's, nader uitgewerkt in de (Ministeriële) Regeling provinciale risicokaart.
Om te bepalen wanneer een inrichting Risicokaart-relevant is, wordt gebruik gemaakt van de Leidraad Risico Inventarisatie-deel Gevaarlijke Stoffen (LRI-GS) en de daarin opgenomen drempelwaardentabel. De drempelwaarden geven aan wanneer een Stationaire Risicosituatie met gevaarlijke stoffen een zodanig 'Verhoogd Gevaar' heeft dat deze dient te worden gepresenteerd op de publieke Risicokaart.

De in de inrichting aanwezige biogasopslag (gaszak) heeft een inhoud die groter is dan de drempelwaarde "Risicokaart-relevant voor categorie N8 – Overige gevaarlijke gassen (> 20.000 liter)". Hiermee is deze opslag Risicokaart-relevant en dient in het Risicoregister te worden opgenomen.

Hieronder is de risicocontour weergegeven zoals wij op de Risicokaart hebben gepubliceerd.

Fig. Risicocontour conform BKL-BAL-AB (50 m)

Hieruit blijkt dat de contour gedeeltelijk buiten de inrichtingsgrens is gelegen. Daar waar deze contour deels over de inrichtingsgrens reikt, is de bestemming agrarisch of groen. Binnen dit gedeelte van de contour liggen geen kwetsbare of beperkt kwetsbare objecten en deze worden conform het bestemmingsplan ook niet mogelijk gemaakt.

Geconcludeerd kan worden dat de biogasopslag en de daarmee gepaarde risicocontour geen belemmering vormt voor het verlenen van deze vergunning.

2. De invloed van risicovolle activiteiten in de omgeving op de installatie
Binnen de onderhavige inrichting vinden slechts activiteiten ten behoeve van de melkveehouderij plaats. Bij naleving van hier van toepassing zijnde voorschriften uit het Activiteitenbesluit zijn er geen negatieve en/of significante effecten van deze activiteiten op de biogasinstallatie te verwachten.

Daarnaast zijn in de directe omgeving van de inrichting geen bedrijven gevestigd waar risicovolle activiteiten plaatsvinden. De dichtstbij gelegen inrichting betreft de veehouderij aan Middenweg 3 te Vegelinsoord gelegen op een afstand van circa 350 meter vanaf het midden van de gaszak.

Gezien de afstand van inrichtingen en risicovolle activiteiten in de omgeving tot de vergistingsinstallatie is het niet aannemelijk dat onaanvaardbare gevolgen voor de leefomgeving zich zullen voordoen.

3. De kans op gevolgen van incidenten bij de installatie en de mogelijke gevolgen daarvan voor de leefomgeving.

Aan het vergisten van dierlijke meststoffen zijn risico's verbonden. Het vergistingsgas (biogas) dat hierbij wordt geproduceerd is een licht ontvlambaar gasmengsel, waardoor een (explosieve) verbranding kan voorkomen. Incidenten en ongevallen bij een vergistingsinstallatie kunnen leiden tot gevaarlijke situaties dicht bij de installatie (arbeidsveiligheid) en/of tot overlast bij omwonenden.

De onderhavige vergistingsinstallatie bevindt zich op een afstand van meer dan 340 meter tot woningen van derden en andere kwetsbare objecten. Op de inrichting zelf zijn ook geen voorzieningen getroffen voor overnachtingen voor derden. Gezien de locatiekeuze kunnen wij concluderen dat de risico's voor de omgeving beperkt zijn.

De risico's op de korte afstand van de installatie (arbeidsveiligheid) zijn hier vooral van belang. De vergistingsinstallatie moet voldoen aan NTA 9766. Dit document bevat veiligheidseisen voor het ontwerp, het beheer en het onderhoud. Het gaat om aspecten zoals een elektronisch monitoringssysteem, ontzwaveling van het gas en het stabiliseren van het digestaat.

Tevens is op de installatie ATEX 137 van toepassing. Op grond hiervan is een bedrijf verplicht een explosieveiligheidsdocument op te stellen om tot een explosieveilige werkomgeving te komen. Wanneer werknemers veilig kunnen werken in de directe nabijheid van de installatie is daarmee tevens de veiligheid buiten de inrichting voldoende geborgd.

Het voorkomen van een (explosieve) verbanding en het beperken van eventuele gevolgen van een calamiteit is voldoende ondervangen door de voorschriften uit het Activiteitenbesluit en de Activiteitenregeling waaraan de vergistingsinstallatie moet voldoen.

4. CONCLUSIE

Vanuit het toetsingskader dat betrekking heeft op een OBM, zijn er ten aanzien van de aangevraagde activiteit geen redenen om de omgevingsvergunning te weigeren.

Voorschriften

behorende bij omgevingsvergunning OV 20220455/7094723

Algemeen

- De aanvang en het einde van de werkzaamheden moeten uiterlijk twee dagen van te voren worden gemeld aan de toezichthouder*, met vermelding van het nummer van de vergunning en de locatie waarop de vergunning betrekking heeft.

* Gegevens toezichthouder:
- [redacted], bereikbaar via telefoonnummer: 14 05 14 / e-mail: info@ defryskemarren.nl

Rechtsbescherming

behorende bij omgevingsvergunning OV 20220455/7094723

Tegen dit besluit kunnen belanghebbenden binnen zes weken na de dag waarop het besluit is verzonden een bezwaarschrift indienen bij het college van burgemeester en wethouders van gemeente De Fryske Marren, Postbus 101, 8500 AC Joure.

Het bezwaarschrift moet worden ondertekend en ten minste bevatten:

- de naam en het adres van de indiener
- de dagtekening
- een omschrijving van het besluit waartegen het bezwaar is gericht
- de gronden van het bezwaar

Tegelijk met de indiening van het bezwaarschrift kunnen belanghebbenden vragen het besluit tijdelijk ongedaan te maken. Zo'n verzoek om een voorlopige voorziening moet worden gericht aan de voorzieningenrechter van de Rechtbank Noord-Nederland, Afdeling bestuursrecht, Postbus 150, 9700 AD Groningen.
Via http://loket.rechtspraak.nl/bestuursrecht kan het verzoek om voorlopige voorziening digitaal worden ingediend bij genoemde rechtbank. Hiervoor is een elektronische handtekening (DigiD) nodig.

Wilt u meer weten over de procedure? Bel met de afdeling juridische zaken van de gemeente, te bereiken via telefoonnummer 14 05 14.

Overige informatie
behorende bij omgevingsvergunning OV 20220455/7094723

Wat zijn de kosten?
Aan de vergunningverlening zijn kosten verbonden.

Dit bedrag is als volgt samengesteld:
- Leges behandelen Afwijken bestemmingsplan binnenplans: € 270,25

Binnenkort ontvangt u hiervoor een nota.

De legeskosten zijn gebaseerd op de Legesverordening van het jaar waarin u uw aanvraag heeft ingediend. U kunt de Legesverordening vinden op www.overheid.nl onder 'Overheidsinformatie',' Lokale wet- en regelgeving'. Vervolgens vult u het zoekwoord 'leges' in en selecteert u de betreffende gemeente.

Burgerplicht en overige toestemmingen en voorzieningen
In het Burgerlijk Wetboek staan rechten en plichten van burgers vermeld die er mogelijk voor zorgen dat u geen gebruik kunt maken van uw vergunning. Ook kunnen er naast deze vergunning nog andere toestemmingen en/of voorzieningen nodig zijn waarover wij u niet hebben kunnen informeren, maar die er wel voor kunnen zorgen dat u geen gebruik kunt maken van deze vergunning.

Het is verboden om bij de uitvoering van werkzaamheden schade, gevaar of ernstige hinder te veroorzaken. Alle schade of vorderingen tot schadevergoeding, die ontstaan als gevolg van het gebruikmaken van deze vergunning, zijn voor rekening van de vergunninghouder.

Vrijkomende grond
Vrijkomende grond mag (indien de grond niet tussentijds is bewerkt) op of nabij dezelfde plaats als waar het is ontgraven weer als bodem worden toegepast. Aangevoerde grond die wordt toegepast (en afgevoerde grond die elders wordt gebruikt) dient te voldoen aan het Besluit bodemkwaliteit c.q. de Vrijstellingsregeling grondverzet.

Intrekken vergunning
De gemeente kan de vergunning intrekken als:
- er niet binnen 26 weken na het onherroepelijk worden van de vergunning gestart wordt met de werkzaamheden;
- de werkzaamheden langer dan 26 weken stilliggen;
- er afgeweken wordt van de vergunning of de hieraan verbonden voorschriften;
- de vergunninghouder hierom verzoekt.

Akte van ondertekening

D t bew jsdocument bevat de gegevens van het ondertekenverzoek a smede een aud t og van het ondertekentraject we ke de ondertekenaars van het document hebben door open.

Algemene informatie

Document naam	OV 20220455 Omgev ngsvergunn ng M ddenweg 6 Vege nsoord Mono mestverg ster	**Ondertekentermijn**	30 dagen
Document ID	2b5b6da7 22e3 4ec1 8eef e7e2c511c946	**Aanbieder**	De Fryske Marren
Aanmaakdatum	donderdag 25 augustus 2022 20:45 CEST		

Ondertekenaar 1

Naam	[redacted]		
Verzoek verzonden	donderdag 25 augustus 2022 20:45 CEST	**E-mail adres**	[redacted]
Document geopend	donderdag 25 augustus 2022 20:46 CEST		
Muis handtekening	donderdag 25 augustus 2022 20:47 CEST		
TAN verstuurd	donderdag 25 augustus 2022 20:47 CEST	**Mobiel nummer vingerafdruk SHA-256**	e484fe77a5613ad75a966730d5884035a2466841b881015f1f23103f5bb23086
TAN verificatie	donderdag 25 augustus 2022 20:47 CEST		
Document ondertekend	donderdag 25 augustus 2022 20:47 CEST		

Publiceerbare aanvraag/melding omgevingsvergunning

Formulierversie
2020.01

Aanvraaggegevens

Algemeen

Aanvraagnummer	7094723
Aanvraagnaam	Mono-mestvergisting[redacted]
Uw referentiecode	22.09i
Ingediend op	01-07-2022
Soort procedure	Onbekend
Projectomschrijving	De bouw van een mono-mestvergister, die eigen mest zal gaan vergisten en biogas gaat produceren. Dit is hoort bij een project waarbij meerdere vergisters biogas gaan leveren aa[redacted] Het biogas wordt ter plekke ontdaan van H2S (koolfilter). Daarna wordt het biogas ontvochtigd en m.b.v. een ventilator het biogasnet opgestuurd. Verwarming van de vergister gebeurt door een warmtepomp. Aanvoer van de eigen mest en afvoer van digestaat gebeurt met pompen. Het systeem is volledig geautomatiseerd
Opmerking	-
Gefaseerd	Nee
Blokkerende onderdelen weglaten	Nee
Kosten openbaar maken	Nee
Bijlagen die later komen	-
Bijlagen n.v.t. of al bekend	-

Bevoegd gezag

Naam:	Gemeente De Fryske Marren
Bezoekadres:	Herema State 1 8501 AA JOURE
Postadres:	Postbus 101 8500 AC JOURE
Telefoonnummer:	14 05 14
E-mailadres:	info@defryskemarren.nl
Website:	www.defryskemarren.nl
Contactpersoon:	Cluster Vergunningen

Overzicht bijgevoegde modulebladen

Aanvraaggegevens

Locatie van de werkzaamheden

Werkzaamheden en onderdelen

Handelen in strijd met regels ruimtelijke ordening

- Handelen in strijd met regels ruimtelijke ordening

Inrichting of mijnbouwwerk oprichten of veranderen (Milieu)

- Omgevingsvergunning beperkte milieutoets

Bijlagen

Locatie

1 Adres

Postcode	8467SV
Huisnummer	6
Huisletter	-
Huisnummertoevoeging	-
Straatnaam	Middenweg
Plaatsnaam	Vegelinsoord
Gelden de werkzaamheden in deze aanvraag/melding voor meerdere adressen of percelen?	☐ Ja ☑ Nee

Handelen in strijd met regels ruimtelijke ordening

1 Handelen in strijd met regels ruimtelijke ordening

Met welke regels voor ruimtelijke ordening zijn de voorgenomen werkzaamheden in strijd?	☑ Bestemmingsplan ☐ Beheersverordening ☐ Exploitatieplan ☐ Regels op grond van de provinciale verordening ☐ Regels op grond van een AMvB ☐ Regels van het voorbereidingsbesluit
Beschrijf hoe en in welke mate de voorgenomen werkzaamheden in strijd zijn met de regels voor ruimtelijke ordening.	Het realiseren van een silo (mono-mestvergister) binnen het bouwblok.
Beschrijf het huidige gebruik van de gronden of het bouwwerk.	Momenteel wordt de grond als erf gebruikt.
Beschrijf het beoogde gebruik van de gronden of het bouwwerk.	De eigen mest gaat er vergist worden het biogas wordt na een beperkte voorbehandeling ingevoed in het net.
Beschrijf de gevolgen van het beoogde gebruik voor de ruimtelijke ordening.	Binnen het bouwblok komt een silo te staan voor mono-mestvergisting.
Is het beoogde gebruik tijdelijk van aard?	☐ Ja ☑ Nee
Hebt u een rapport nodig waarin de archeologische waarde van het terrein dat zal worden verstoord in voldoende mate is vastgelegd?	☐ Ja ☑ Nee
Wordt er afgeweken van het exploitatieplan?	☐ Ja ☑ Nee

Omgevingsvergunning beperkte milieutoets

Inrichting of mijnbouwwerk oprichten of veranderen (Milieu)

1 Omgaan met Afvalstoffen

Welke milieutoets wilt u aanvragen (OBM)?

- ☐ Afvalwater - Een rioolwaterzuiveringsinstallatie wijzigen of uitbreiden (artikel 2.2a lid 1onder a Bor)
- ☐ Metaalrecycling - Een inrichting voor de opslag van Schroot, met inbegrip van autowrakken oprichten, wijzigen of uitbreiden (artikel 2.2a lid 1 onder b Bor)
- ☐ Autowrakken demonteren (artikel 2.2a lid 2 onder d Bor)
- ☐ Tweewielige motorvoertuigen demonteren (artikel 2.2.a lid 2 onder g Bor)
- ☐ Banden - Maximaal 10.000 ton van buiten de inrichting afkomstige banden van voertuigen opslaan (artikel 2.2a lid 2 onder c Bor)
- ☐ Afvalbrengstation - Uitvoeren van de gemeentelijke zorgplicht voor afvalbeheer op een daarvoor bestemde locatie, zoals een milieustraat, KCA-depot en andere gemeentelijke inrichtingen voor afvalbeheer (artikel 2.2a lid 2 onder a Bor)
- ☐ Medisch afval - Het opslaan van buiten de inrichting afkomstige infectueuze afvalstoffen, lichaamsdelen en organen, afvalstoffen van cytotoxische en cytostatische geneesmiddelen afkomstig van de gezondheidszorg bij mens en dier.(artikel 2.2a lid 2 onder b Bor)
- ☐ Kunststofafval - Opbulken (mengen) van maximaal 10.000 ton ingezameld kunststofafval niet zijnde voor materiaalhergebruik geschikt gemaakt kunststofafval door middel van extrusie en spuitgieten en/of handelingen die vallen onder de gemeentelijke zorgplicht voor de inzameling van huishoudelijk afval (artikel 2.2a lid 2 onder e Bor)
- ☐ Asbest - Het opslaan van ten hoogste 50 ton verwijderd asbest en verwijderde asbesthoudende producten, ontstaan bij werkzaamheden die buiten de inrichting zijn verricht door degene die de inrichting drijft (artikel 2.2a lid 2 onder h Bor)

2 Behandeling materialen en installaties

Welke milieutoets wilt u aanvragen (OBM)?

- ☐ Non-ferro metaal - Een installatie bestemd voor het smelten, met inbegrip van het legeren, van non-ferrometalen, met uitzondering van edele metalen, en met inbegrip van terugwinningsproducten oprichten, wijzigen of uitbreiden (artikel 2.2a lid 1 onder a Bor)
- ☐ Oppervlaktebehandeling - Een installatie bestemd voor de oppervlaktebehandeling van metalen en plastic materiaal door middel van een elektrolytisch of chemisch procedé oprichten, wijzigen of uitbreiden (artikel 2.2a lid 1 onder a Bor)
- ☐ Walsen - Een installatie bestemd voor verwerking van ferrometalen door warmwalsen, het smeden met hamers, of het aanbrengen van deklagen van gesmolten metaal oprichten, wijzigen of uitbreiden (artikel 2.2a lid 1 onder a Bor)
- ☐ Motorrevisie, luchtvaart - Testbanken voor motoren, turbines of reactoren of van installaties voor de bouw en reparatie van luchtvaartuigen oprichten, wijzigen of uitbreiden (artikel 2.2a lid 1 onder a Bor)
- ☐ Een spoorwegmaterieelfabriek oprichten, wijzigen of uitbreiden (artikel 2.2a lid 1 onder a Bor)
- ☐ Het binnen een inrichting verwerken van polyesterhars (artikel 2.2a lid 5 Bor)
- ☑ Mestvergisting - Een installatie voor het vergisten van uitsluitend dierlijke mest met een verwerkingscapaciteit van ten hoogste 25.000 kubieke meter per jaar of het uitbreiden van de capaciteit van de installatie of het uitbreiden van de opslagcapaciteit voor vergistingsgas of het wijzigen of uitbreiden van de bewerking van vergistingsgas (artikel 2.2a lid 8 Bor)
- ☐ Auto's - De oprichting, wijziging of uitbreiding van een installatie bestemd voor het vervaardigen van automobielen of automobielmotoren of het assembleren van automobielen (artikel 2.2.a lid 1 onder a)
- ☐ Textielbehandeling - De oprichting, wijziging of uitbreiding van een installatie bestemd voor de voorbehandeling of het verven van vezels of textiel (artikel 2.2.a lid 1 onder a Bor)

3 Energiesystemen

Welke milieutoets wilt u aanvragen (OBM)?

- ☐ Een windturbinepark oprichten, wijzigen of uitbreiden (artikel 2.2a lid 1 onder a Bor)
- ☐ Het installeren van een gesloten bodemenergiesysteem met een bodemzijdig vermogen van 70 kW of meer (artikel 2.2a lid 6 Bor)
- ☐ Het installeren van een gesloten bodemenergiesysteem met een bodemzijdig vermogen van minder dan 70 kW dat is gelegen binnen een interferentiegebied (artikel 2.2a lid 6 Bor)

4 Activiteiten

Welke milieutoets wilt u aanvragen (OBM)?	☐ Voeding- Genotmiddelen industrie - Een installatie voor de voedings- en genotmiddelenindustrie oprichten, wijzigen of uitbreiden (artikel 2.2a lid 1 onder a Bor) ☐ Mortel en Beton industrie - Handelingen met betrekking tot het vervaardigen van cementmortel, betonmortel of betonwaren, en/of het vervaardigen en bewerken van betonproducten (artikel 2.2a lid 2 onder f, lid 3 onder b, lid 4 onder b Bor) ☐ Veehouderij - Een installatie voor het fokken, mesten of houden van dieren oprichten, wijzigen of uitbreiden (artikel 2.2a lid 1 onder c tot en met i, en lid 4 onder a Bor) ☐ Opslag munitie bij defensie inrichtingen (artikel 2.2.a lid 7 Bor) ☐ Andere activiteit die aangewezen is in het BOR, maar niet voorkomt op deze keuzelijst

5 MER-plicht

Wordt voor de activiteit(en) de drempelwaarde zoals genoemd in kolom 2 van onderdeel D van de bijlage bij het Besluit milieueffectraportage (Besluit m.e.r.) overschreden?	☐ Ja ☐ Nee

6 Melding AIM

Bij de aanvraag van de omgevingsvergunning beperkte milieutoets hoort ook een melding in het kader van het Activiteitenbesluit. De melding kunt u opstellen via de AIM *(https://aimonline.nl/)*. Hoe wilt u de melding indienen?	☐ Ik doe de melding los met de AIM ☑ Ik doe de PDF van de melding als bijlage bij deze aanvraag ☐ Voor deze activiteit is geen melding Activiteitenbesluit nodig
Eventuele toelichting	-

Bijlagen

Formele bijlagen

Naam bijlage	Bestandsnaam	Type	Datum ingediend	Status document
melding_aimsessie_a-h29ce1wvzi_pdf	melding_aimses-sie_ah29ce1wvzi-.pdf	Gegevens Handelen in str jd met regels ruimtelijke ordening Gegevens omgevingsvergunning beperkte milieutoets	01-07-2022	In behandeling
OBM [redacted]	OBM [redacted]	Gegevens Handelen in str jd met regels ruimtelijke ordening Gegevens omgevingsvergunning beperkte milieutoets	01-07-2022	In behandeling

Cornelissen Consulting Services

Bijlage 3 bij de AIM
OBM
Realisatie mono-mestvergister

Mts. [redacted]
Middenweg 6
8467 SW Vegelinsoord

OBM: Mono-mestvergisting

Datum: 6/7/2022

Opgesteld door: CCS Energie-advies B.V.

Projectleider: [redacted]

Colofon

Bibliotheekgegevens rapport:

OBM mono-mestvergister

[redacted]
Deventer, CCS B.V., 6/7/2022

Meer informatie over dit rapport is te verkrijgen bij:
[redacted]

CCS B.V. Energie-advies

Project CCS	22.09i
Archiefnummer CCS:	22.09 melding Mts. [redacted]

Verspreiding van CCS B.V. publicaties door:

CCS Energie-advies B.V.
Binnensingel 3
7411 PL Deventer
Tel: 0570 - 667000
E-mail: info@ccsenergieadvies.nl
Website: www.ccsenergieadvies.nl

Inhoudsopgave

INLEIDING 4
1. GEGEVENS INRICHTING 5
2. Omschrijving aanpassingen 6
INPASSING IN HET LANDSCHAP 6
3. BESTEMMINGSPLAN 7
4. BESCHRIJVING INSTALLATIE 8
5. BIOGASHUB 9
6. OBM 10
6.1 LOCATIE VERGISTER 10
6.2 RISICO CONTOUR 11
6.3 NTA 9766 12
6.4 EXPLOSIEVEILIGHEID BIJ (MONO)MESTVERGISTING / NRP 7910-1 12
7. CONCLUSIES 13

Inleiding

In Joure loopt een initiatief om vol in te zetten op mono-mestvergisting. Het doel is om op deze manier biogas te produceren en dit te gebruiken in de industrie en eventueel om woningen te verwarmen. Meerdere boeren met een vergistingsinstallatie zullen middels een biogasleiding met elkaar verbonden worden. Het biogas wordt daarna naar een afnemer gestuurd, die het gebruikt om hoogwaardige warmte te produceren.

Een mono-mestvergister moet natuurlijk vergund worden. De nationale overheid heeft via Infomill aangegeven dat dit kan via een Melding volgens het Activiteitenbesluit. Deze met moet vergezeld gaan met een OBM (Omgevingsvergunning Beperkte Milieutoets). Deze OBM wordt aangevraagd middels dit document.

In dit document worden de algemene zaken rondom het project omschreven, zoals de aanpassingen op de locatie, wat zegt het bestemmingsplan erover, hoe ziet de installatie eruit en wat houdt een biogashub in. In het laatste hoofdstuk vindt de toetsing plaats op de veiligheidsaspecten van de installatie, zoals dat dit aangegeven in de OBM mono-mestvergisting.

1. GEGEVENS INRICHTING

Inrichtingshouder en correspondentieadres

Statutaire naam	Mts. [redacted]
Adres:	Middenweg 6
Postcode en plaats:	8467 SV Vegelinsoord
Contactpersoon:	[redacted]
Telefoon:	
Mobiel nummer:	
Mailadres:	

Vestigingsadres bedrijf

Handelsnaam:	Mts. [redacted]
Adres:	Middenweg 6
Postcode en plaats	8467 Sv Vegelinsoord
Kadastrale ligging:	NEK00-H-311
Vestigingsnummer:	[redacted]
Kamer van Koophandel nummer:	[redacted]

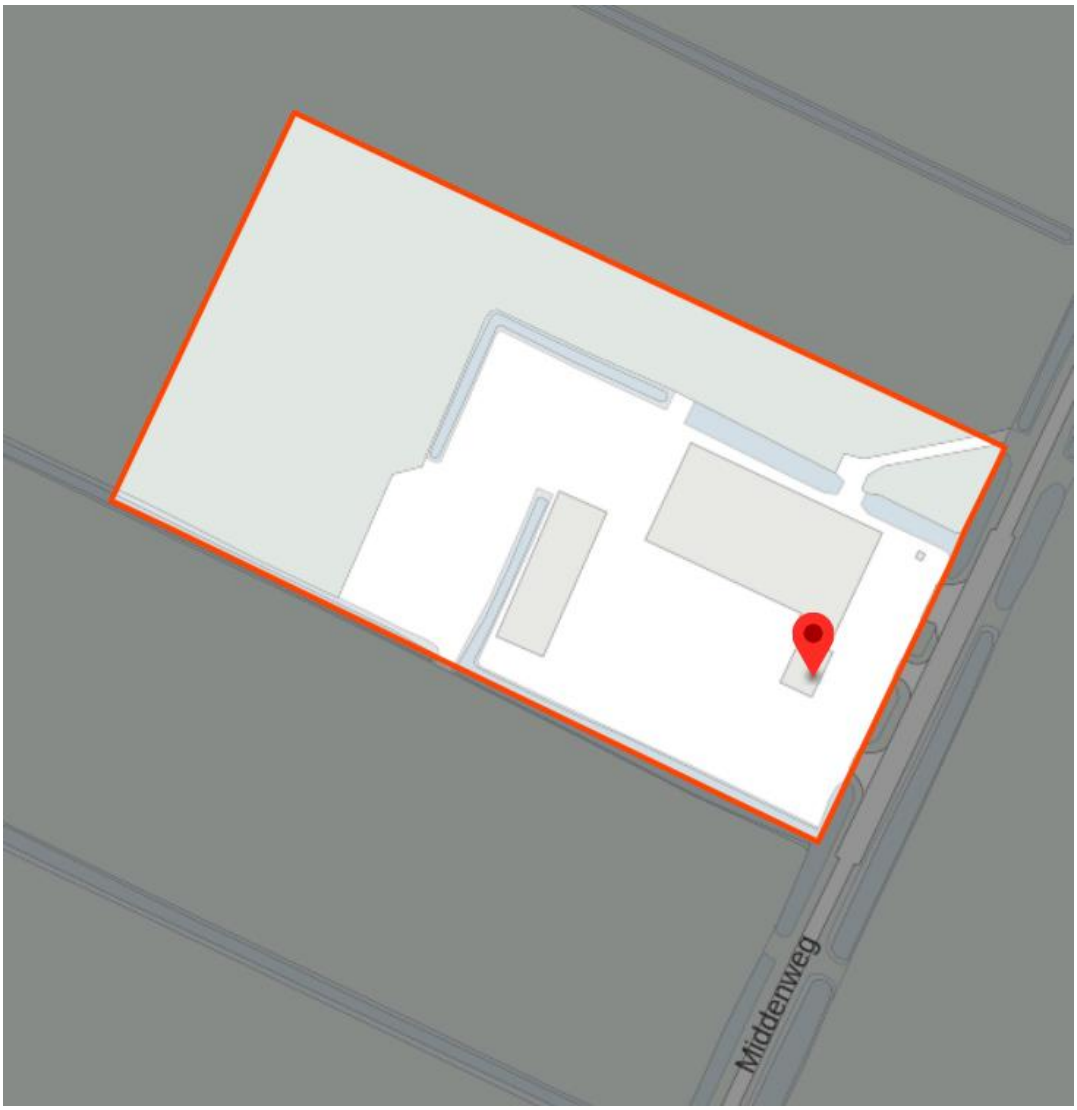

Figuur 1: Kadastrale ligging [Bron: BGT-viewer]

2. Omschrijving aanpassingen

Mts. [redacted] is een bedrijf met 110 stuks melkvee. De nieuwe ontwikkeling waarvoor in dit document een OBM wordt aangevraagd is dat er een mono-vergister wordt geplaatst. Het gaat hier om het vergisten van alleen dierlijke mest van het eigen melkvee.

Mono-mestvergisting valt onder de werkingssfeer van het Activiteitenbesluit milieubeheer indien de verwerkingscapaciteit van de installatie om de mest te vergisten maximaal 25.000 kubieke meter mest per jaar is.

In dit geval zal de installatie alleen bedrijfseigen mest vergisten. Er wordt dus geen mest van derden en co-producten aangevoerd. Bij een volledige stalbezetting is er een mestproductie van 3100 m^3 volgens de vergunning. Het bedrijf is grondgebonden, alle mest wordt op eigen land aangewend. Dat zal straks ook gebeuren met het digestaat (vergiste mest).

Naast het plaatsen van de mestvergistingsinstallatie vinden er geen andere wijzigingen plaats op het bedrijf.

De aanpassing op het bedrijf betreft de bouw van een monomestvergister:

- Diameter: 11 meter
- Hoogte: 4 meter

Naast de vergister komt een container te staan met daarin de besturingsinstallatie. De hoogte vanaf maaiveld zal lager zijn dan 2 m.

Figuur 2: Besturingscontainer

INPASSING IN HET LANDSCHAP

De installatie wordt zo ingericht dat het past binnen het landschap. Van tevoren wordt een inpassingsplan met de gemeente overlegd. Gedacht wordt aan een haag van inheemse struiken en planten die het zicht op de vergister deels wegneemt.

3. BESTEMMINGSPLAN

De realisatie en exploitatie van een mono-mestvergister voldoet aan het bestemmingsplan Buitengebied Noord -2017, dat op dit adres van toepassing is. Dit bestemmingsplan is vastgesteld (NL.IMRO.1940.BPBUI16BUITENGEB-VA01).

In het bestemmingsplan staat aangegeven dat mestverwerking in de vorm van agrarische biomassa vergisting is toegestaan, onder de volgende voorwaarden:

- Van bedrijfseigen activiteit in het kader van mestvergisting wordt gesproken indien het opgewekt vermogen en de inkomsten van energieopwekking de schaal en inkomsten van de agrarische bedrijfsactiviteiten niet overstijgen;
- Ten hoogste één vergistings-, vergassings- of verbrandingsinstallatie per agrarisch bedrijf is toegestaan;
- Het verzoek om verlening van de omgevingsvergunning gepaard gaat met een voorstel tot landschappelijke inpassing van de installatie; het gebruik van de bebouwing is uitsluitend toegestaan indien de landschappelijke inpassing is uitgevoerd en instandgehouden conform het landschappelijk inpassingsplan;
- De installatie uit oogpunt van milieubelasting, infrastructuur en verkeersbelasting ter plaatse aanvaardbaar wordt geacht.

[Bron: Bestemmingsplan: Buitengebied noord 2017]

Bouwkundig worden mestvergistingsinstallaties (of vergelijkbare mestverwerkingsinstallaties) niet specifiek benoemd in het bestemmingsplan. Wel worden de volgende eisen voor(mest)silo's genoemd:

- De oppervlakte en inhoud van mestsilo's bedragen niet meer dan respectievelijk 750 m^2 en 2.500 m^3 per bedrijf;
- De bouwhoogte van mestsilo's bedraagt maximaal 5 m (exclusief afdekking) en van sleufsilo's maximaal 3 m, dan wel de bestaande bouwhoogte indien deze meer bedraagt;
- De bouwhoogte van torensilo's bedraagt niet meer dan 12 m dan wel de bestaande bouwhoogte indien deze meer bedraagt;

[Bron: Bestemmingsplan: Buitengebied noord 2017]

Deze aanvraag voldoet ruimschoots aan de eisen die gesteld worden in het bestemmingsplan:

- De inkomsten overstijgen niet die van de agrarische bedrijfsactiviteiten
- Maximaal één vergistings-, vergassings- of verbrandingsinstallatie per bedrijf
- Maximale bouwhoogte (exclusief het dubbel membraandak) 5 meter.
- Realisatie op het bouwblok.

4. BESCHRIJVING INSTALLATIE

In een mono-mestvergister wordt mest vergist zonder co-producten. Bij mestvergisting wordt een deel van de organische stof in de mest onder anaerobe omstandigheden afgebroken. Hierbij ontstaat biogas, wat een mengsel is van methaan (CH_4) en koolstofdioxide (CO_2). Biogas uit mest bestaat voor 55-60% uit methaan. Na de vergistingsstap wordt de vergiste mest (digestaat) opgeslagen en kan het net als drijfmest worden uitgereden op het land.

De energie die ontstaat uit vergisting is een duurzame bron waarvan de productie wordt gestimuleerd door de SDE++-subsidie. Deze subsidie onderscheidt grootschalige en kleinschalige vergisting. De grens ligt bij een geïnstalleerd vermogen van 400 kW. Kleinschalig is vaak gebonden aan de boerderij, grootschalige vergisting wordt meestal gecombineerd met mestverwerking. Hier is sprake van een kleinschalige installatie (< 400 kW).

Het methaan kan op verschillende manieren omgezet worden in energie:

- Warmte: het methaan wordt verbrand en de energie wordt nuttig ingezet in een proces (industrie, ruimteverwarming of mestverwerking).
- Elektriciteit en warmte: middels een WKK worden deze twee vormen van energie opgewekt. De warmte wordt nuttig toegepast.
- Groengas: het biogas wordt ontdaan van verontreinigingen en CO_2 en omgezet in groengas (biogas van aardgaskwaliteit). Dit wordt ingevoerd in het gasnet.

In dit geval is deze vergister onderdeel van een project, waarbij op verschillende locaties een mono-mestvergister wordt gebouwd. Het biogas dat wordt geproduceerd, wordt via een centrale leiding naar een industriële afnemer gevoerd, waar het wordt gebruikt voor de productie van warmte.

Een vergistingsinstallatie bestaat uit een geïsoleerde tank met daarop een flexibel dubbel membraandak. Het vergistingsproces vindt plaats bij een temperatuur van ongeveer 38 ^{0}C. In de vergisters wordt de mest gedurende een periode van ongeveer 40 dagen regelmatig geroerd met behulp van een propellermixer. Om het mengsel op temperatuur te houden, bevindt zich in de wand van de vergister een systeem van warmteleidingen, vergelijkbaar met vloerverwarming in huizen. De warmte hiervoor wordt geleverd door een warmtepomp, die warmte van het digestaat gebruikt en opwaardeert.

Het biogas is niet direct te gebruiken als energiedrager. Vaak bevat het teveel zwavel in de vorm van waterstofsulfide (H_2S). Dit wordt verwijderd door in de vergister een klein beetje lucht toe te dienen, dat reageert, waardoor het zwavel als vaste stof neerslaat op het digestaat. Daarna wordt het biogas nagereinigd in een actief koolfilter. Als het biogas over langere afstanden in een leidingwerk getransporteerd moet worden, moet het ook nog gedroogd worden. Dit is noodzakelijk om condens in de leiding te voorkomen. Het drogen gebeurt door het gas te koelen. Het systeem functioneert volledig automatisch. In geval van storingen krijgt de eigenaar een melding via de telefoon.

Een vergister bestaat uit de volgende onderdelen:

- Pompen voor de aanvoer van mest en de afvoer van digestaat.
- Een vergistingssilo.
- Randapparatuur als een warmtepomp, koolfilter en koeler.
- Elektra en besturing.

Naast de vergister bevindt zich een overkapping met daarin de warmtepomp, koolfilter en koeler en de schakelkast.

5. Biogashub

Deze installatie maakt deel uit van een groter project: Biogashub Joure. Het idee achter een hub is dat meerdere veehouders een mono-mestvergister plaatsen en dat deze vergisters middels een biogasleiding met elkaar verbonden worden. Het biogas gaat via een biogasleiding naar een bedrijf, die het direct kan inzetten ter vervanging van aardgas.

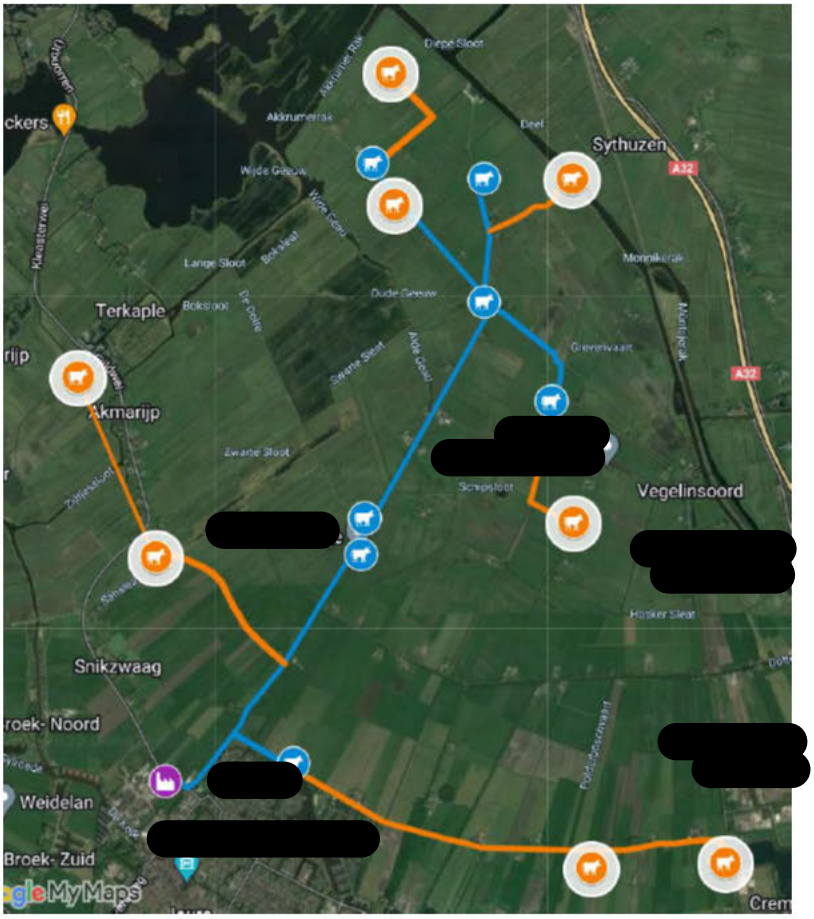

Figuur 3: Potentiële deelnemers aan het biogasnetwerk Joure

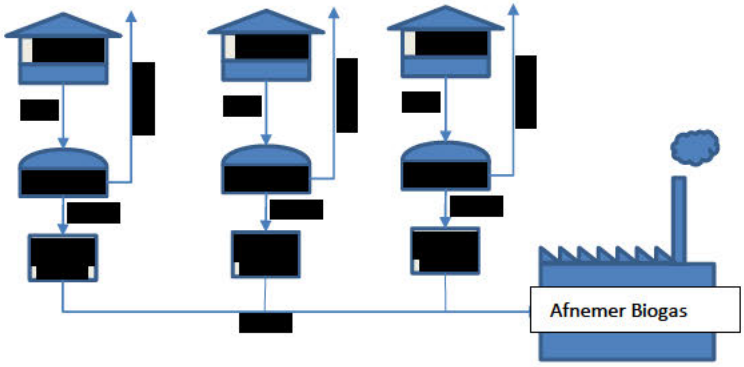

Figuur 4: Principe van de Biogashub

Voor de aanleg van het biogasnetwerk (leidingwerk) wordt een aparte vergunning aangevraagd. Deze wordt aangevraagd door de toekomstige netbeheerder.

6. OBM

Voor het oprichten en uitbreiden van een kleinschalige mestvergisting is een Omgevingsvergunning Beperkte Milieutoets (OBM) nodig [bron: Infomill]. Dit is van toepassing als voldaan wordt aan de volgende eisen:

- Het oprichten van een installatie voor het vergisten van uitsluitend dierlijke mest;
- Met een verwerkingscapaciteit van ten hoogste 25.000 kubieke meter per jaar.
- Het bedrijf mag geen IPPC-installatie zijn. Een IPPC is een industrieel bedrijf dat valt onder de Richtlijn industriële emissies (2010/75/EU).

Het project van Mts. [redacted] voldoet aan deze eisen.

De OBM toetst op het veiligheidsrisico van de installatie. Er wordt gelet op de risico-contour en de NTA 9766. In dit hoofdstuk worden de veiligheidsaspecten die van toepassing zijn op de OBM besproken.

6.1 Locatie vergister

De vergister komt binnen het bouwblok te staan. In de figuur hieronder is de voorgestelde locatie weergegeven ten opzichte van de boerderij.

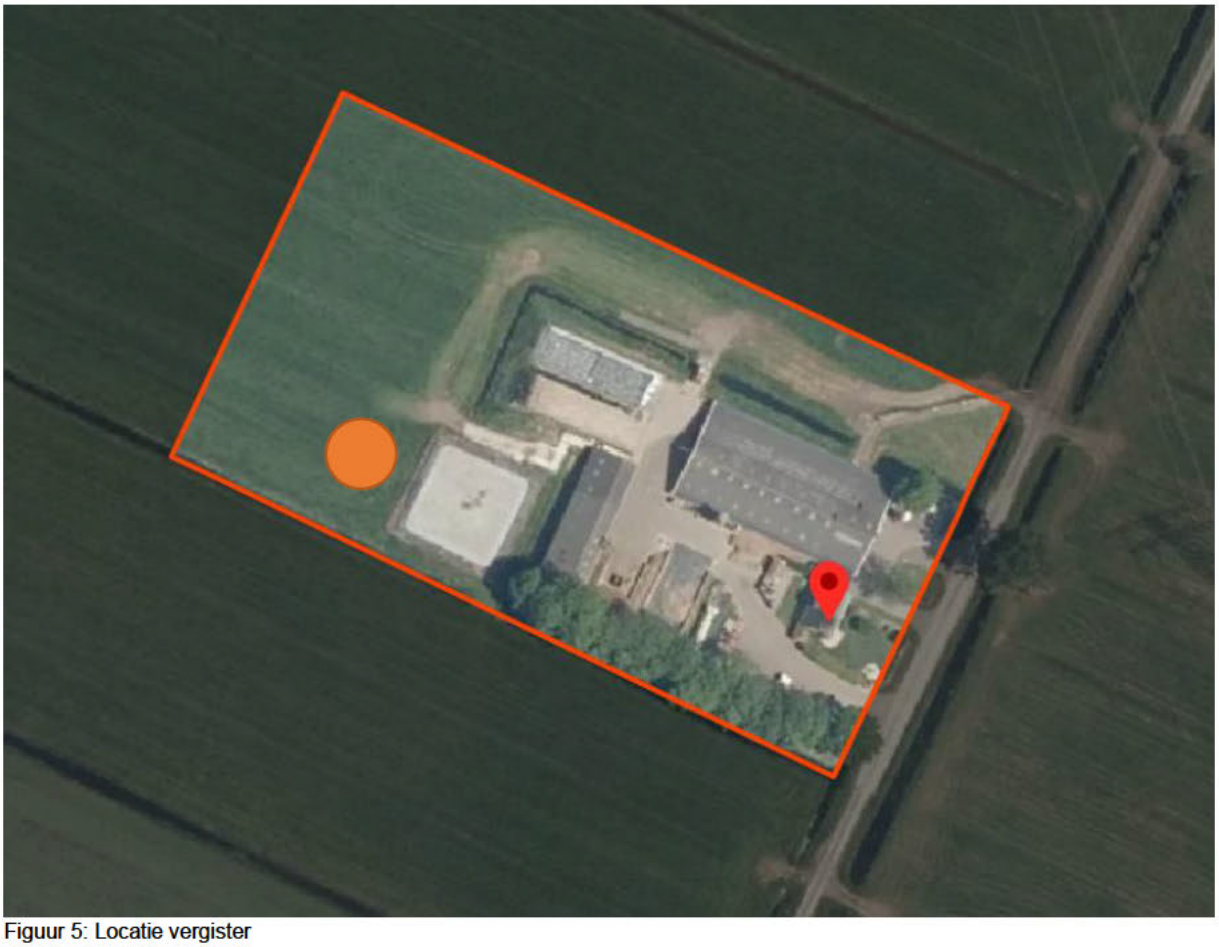

Figuur 5: Locatie vergister

6.2 RISICO CONTOUR

De risico contour staat omschreven in het Activiteitenbesluit (Artikel 3.129f). Hierin staat aangeven dat de afstand tussen het midden van de gaszak met vergistingsgas en buiten de inrichting gelegen kwetsbare en beperkt kwetsbare objecten (bijvoorbeeld woonbebouwing) 50 m moet bedragen.

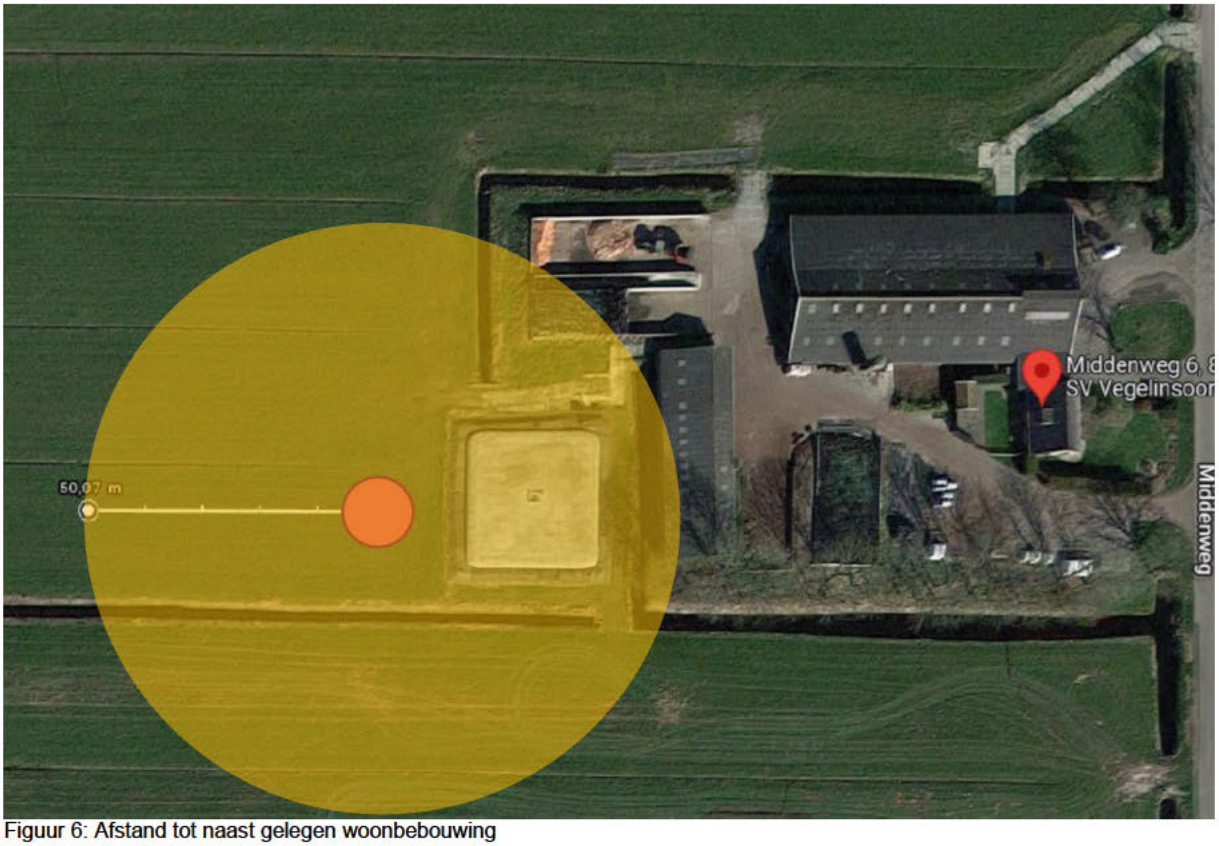

Figuur 6: Afstand tot naast gelegen woonbebouwing

In de buurt van de boerderij bevinden zich geen woonlocaties. In figuur 6 is een cirkel getekend met een diameter van 50 meter rondom de vergister. Hierbinnen vallen geen woningen.

6.3 NTA 9766

De vergistingsinstallatie moet gebouwd worden volgens de richtlijnen van de NTA 9766.

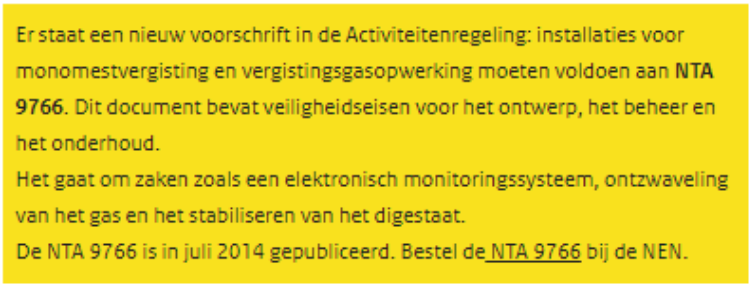
Er staat een nieuw voorschrift in de Activiteitenregeling: installaties voor monomestvergisting en vergistingsgasopwerking moeten voldoen aan **NTA 9766**. Dit document bevat veiligheidseisen voor het ontwerp, het beheer en het onderhoud.
Het gaat om zaken zoals een elektronisch monitoringssysteem, ontzwaveling van het gas en het stabiliseren van het digestaat.
De NTA 9766 is in juli 2014 gepubliceerd. Bestel de NTA 9766 bij de NEN.

Figuur 7: Omschr jving NTA 9766 [Bron Infomill]

Dit voorschrift bestaat al sinds 2014 en gesteld kan worden dat alle vergisters volgens deze norm gebouwd worden.

- **Monitoring**: Zowel de gaskwaliteit als het functioneren van de vergister wordt continu op afstand bewaakt. Daarnaast is de vergister onderdeel van een centraal monitoring systeem.
- **Ontzwaveling**: Op twee manieren wordt zwavelwaterstof bestreden. In de eerste plaats in de vergister zelf door ondermaats zuurstof toe te dienen. H_2S reageert dan tot elementair zwavel, dat neerslaat op het digestaat. Daarna vindt er een reiniging plaats in een actief koolfilter.
- **Stabilisatie:** Het digestaat wordt gestabiliseerd na vergisting, door het actief te koelen met behulp van een warmtewisselaar en een warmtepomp.

6.4 Explosieveiligheid bij (mono)mestvergisting / NRP 7910-1

Bij het vergistingsproces worden organische bestanddelen omgezet tot een brandbaar gas (biogas). Dit biogas bestaat voor 50-60 % methaan (CH_4). In een mengverhouding van 5-10% methaan en 90-95% lucht ontstaat een explosief mengsel. Als dit mengsel vervolgens ontstoken wordt, ontploft het.

Of er sprake is van explosiegevaar wordt beoordeeld in de Richtlijn NPR 7910-1. Het criterium voor toepassing van de richtlijn is onder andere de aanwezigheid van meer dan 50 kg aan brandbaar gas voor een installatie in de buitenlucht, en/of 5 kg brandbaar gas voor installaties in een gebouw. Er is in het algemeen meer dan 50 kg biogas aanwezig in de gasopvang van mestvergistingsinstallaties. Aangezien dat overeenkomt met een gasopslag van ongeveer 50 m^3. Vrijwel alle mestvergisters hebben een gasopslag van minimaal deze omvang. In dit geval is de gasopslag 280 m^3. Derhalve is de NPR 7910-1 van toepassing.

Voordat de installatie gebouwd wordt vindt er een risicoanalyse plaats en worden de ATmosphères EXplosibles (ATEX)-zones vastgesteld. Motoren en andere potentiële ontstekingsbronnen worden, voor zover ze binnen de zonering vallen, volgens de richtlijnen van ATEX 114 uitgevoerd.

Bronnen van potentiële gasemissie zijn het overdrukventiel en voor zover aanwezig, watersloten. Daarnaast wordt er een veiligheidszone van 1 m vanaf het aansluitpunt van het dak op de rand aangehouden. Geen van de potentiële bronnen zijn continue bronnen.

De watersloten en het overdrukventiel zijn veiligheidsvoorzieningen, die alleen in werking treden bij bepaalde calamiteiten. De aansluiting tussen het dubbel membraandak en de rand van de vergistersilo is gasdicht. Voor de zekerheid wordt hier toch rekening gehouden met een emissie. Al deze voorzieningen worden regelmatig gecontroleerd op gaslekkages. Er is voldoende ruimte op en aan de vergister, om motoren buiten de ATEX-zone te houden.

7. Conclusies

Het project voldoet aan alle eisen en voorwaarden die worden gesteld aan de OBM

Notitie nummer:	LB 22.09 C002 i	Datum:	15-08-2022
Titel:	**Mts. [redacted]** **Aanvulling afwijking bestemmingsplan**		
Auteur:	[redacted]		
Ontvangers:	[redacted], De Fryske Marren.		
Status:	Vertrouwelijk		

Inleiding

Voor het project Biogashub Joure heeft de Maatschap [redacted] een melding aangevraagd voor het plaatsen van een mono-mestvergister. Voor de beoordeling met betrekking tot de afwijking op het bestemmingsplan, zijn er een aantal vragen gekomen. Deze worden in dit document beantwoord.

Bedrijfsgegevens

Inrichtingshouder en correspondentieadres

Statutaire naam	Mts. [redacted]
Adres:	Middenweg 6
Postcode en plaats:	8467 SV Vegelinsoord
Contactpersoon:	[redacted]
Telefoon:	
Mobiel nummer:	
Mailadres:	

Vestigingsadres bedrijf

Handelsnaam:	Mts. [redacted]
Adres:	Middenweg 6
Postcode en plaats	8467 Sv Vegelinsoord
Kadastrale ligging:	NEK00-H-311
Vestigingsnummer:	[redacted]
Kamer van Koophandel nummer:	[redacted]

Afwijkingen bestemmingsplan

In het bestemmingsplan zijn de volgende voorwaarden opgenomen:

- Van bedrijfseigen activiteit in het kader van mestvergisting wordt gesproken indien het opgewekt vermogen en de inkomsten van energieopwekking de schaal en inkomsten van de agrarische bedrijfsactiviteiten niet overstijgen;
- Ten hoogste één vergistings-, vergassings- of verbrandingsinstallatie per agrarisch bedrijf is toegestaan;
- Het verzoek om verlening van de omgevingsvergunning gepaard gaat met een voorstel tot landschappelijke inpassing van de installatie; het gebruik van de bebouwing is uitsluitend toegestaan indien de landschappelijke inpassing is uitgevoerd en instandgehouden conform het landschappelijk inpassingsplan;
- De installatie uit oogpunt van milieubelasting, infrastructuur en verkeersbelasting ter plaatse aanvaardbaar wordt geacht.

Toelichting op het bestemmingsplan m.b.t. mestvergisting

Vermogen en inkomsten mono-mestvergisting en relatie tot het eigen bedrijf
Er is voor deze maatschappij een voorlopige business case gemaakt de totale investeringskosten bedragen [redacted]. De omzet van de vergister ligt rond de [redacted] per jaar. Dat is minder dan die van een melkveebedrijf van deze omvang.

Eén vergister per bedrijf: Er wordt op deze locatie één vergister geplaatst.

Landschappelijke inpassing
De vergister met besturingscontainer worden binnen het bouwblok geplaatst en bevinden zich op het erf naast de mestzak. Het geheel zal landschappelijk worden ingepast.

[redacted]

De vergister zelf bestaat uit een zwarte silo en een flexibel membraan dak van gebroken wit.

Milieubelasting

- Verkeersbewegingen: deze zullen niet toe- of afnemen, omdat er alleen bedrijfseigen mest wordt vergist. Doordat er de mest vergist wordt, zal het totale volume iets afnemen van 3.100 m^3 mest naar 2.980 m^3 digestaat.
- Methaanemissies: Deze zullen volgens het rapport van de WUR met 75% afnemen, omdat er verse mest vergist wordt.

Toelichting op het bestemmingsplan m.b.t. mestvergisting (zie tekening)

Oppervlakte < 750 m^2 en inhoud mestsilo's < 2.500 m^3: De silo heeft een diameter van 11 m en een hoogte van 4 m. De oppervlakte is dus 95 m^2 en de inhoud 380 m^3. Er bevindt zich op deze locatie geen andere mestsilo, wel een mestzak met een inhoud van 1.500 m^3. De totale inhoud van de mestopslag in silo's blijft dus ruim onder de 2.500 m^3.

Bouwhoogte < 5 m (exclusief dakbedekking): De silo is 4 m hoog.

Toelichting afmetingen zeecontainer

De besturingsinstallatie, de warmtepomp en de biogasbehandeling (koeling en actief koolfilter) bevinden zich in een standaard zeecontainer. Deze heeft de volgende afmetingen:

- 5,9 x 2,4 x 2,4 m

Deze container wordt verdiept aangelegd, zodat deze zich beneden 2 m boven maaiveld bevindt.

De container bevindt zich naast de vergister (zie tekening).

Tekening vergister

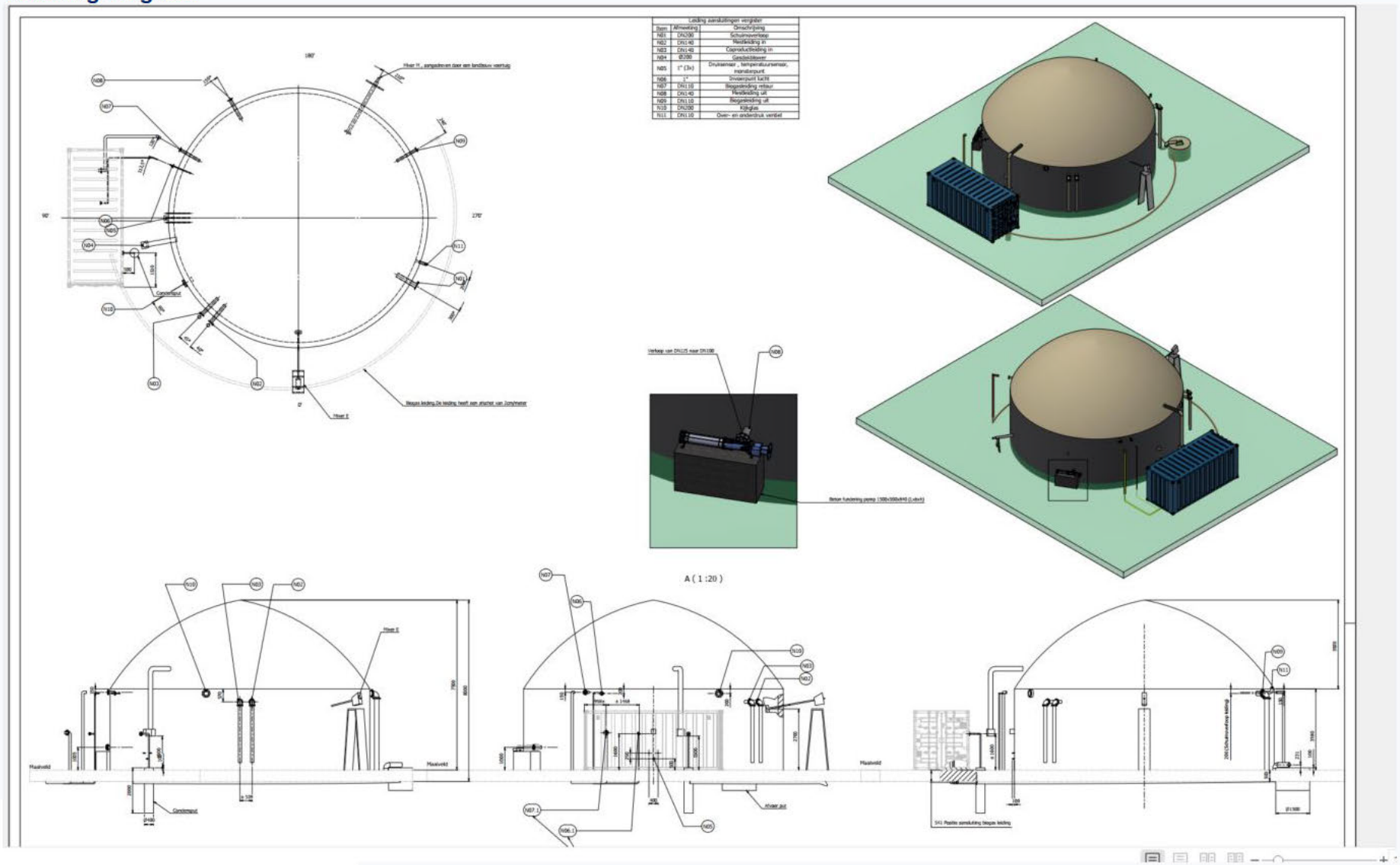

N		m

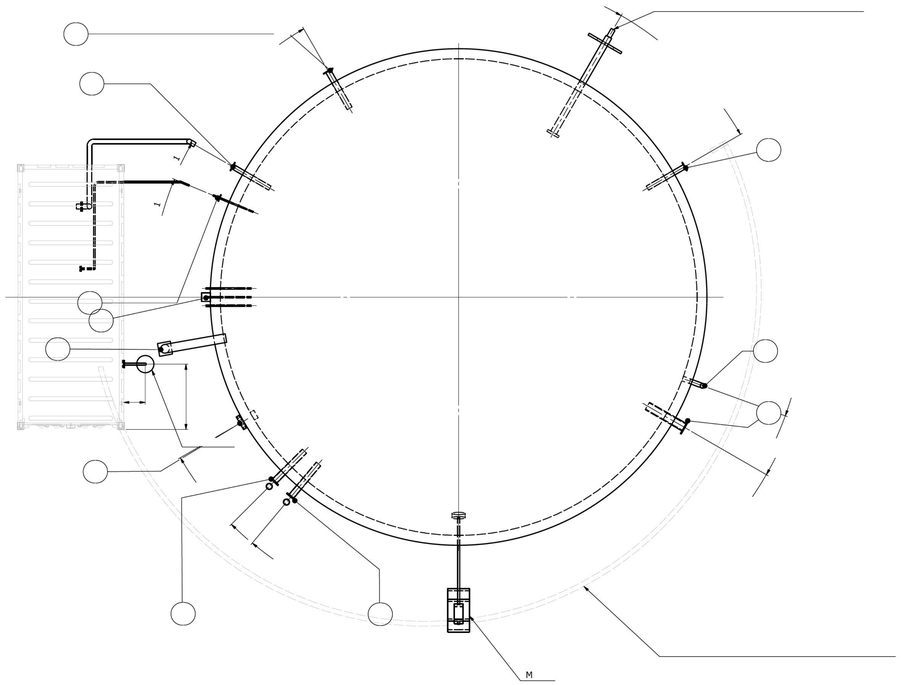

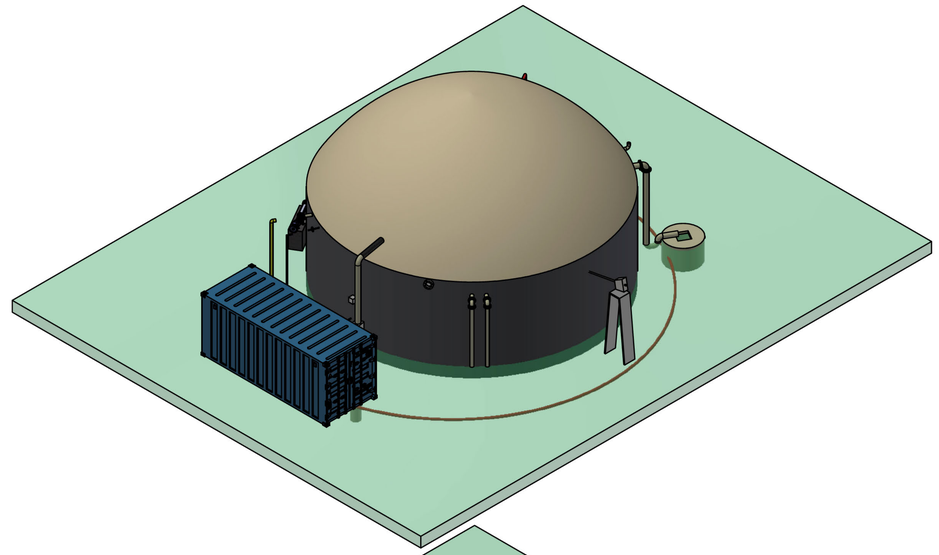

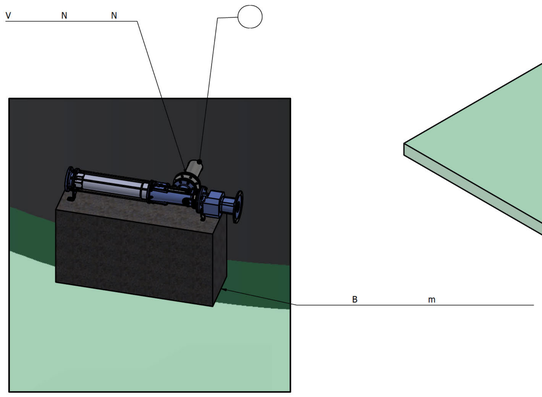

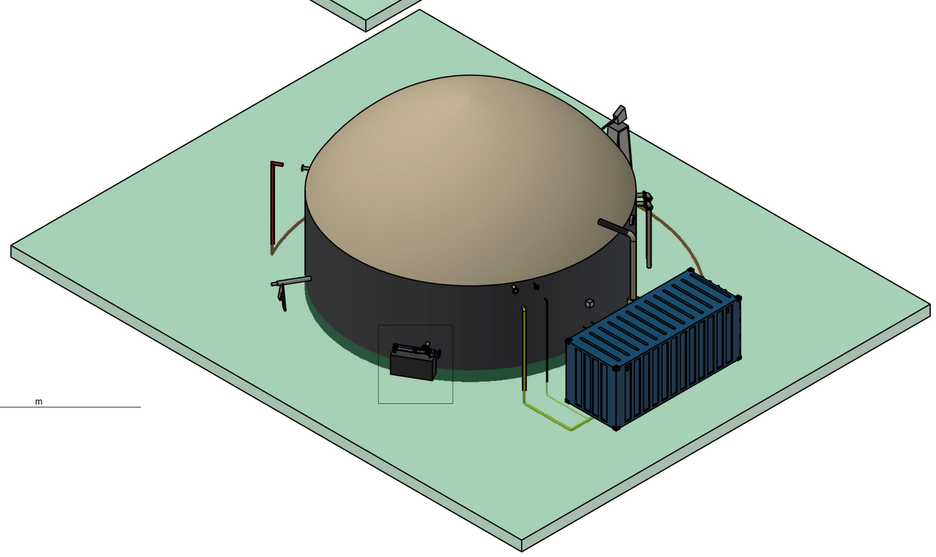

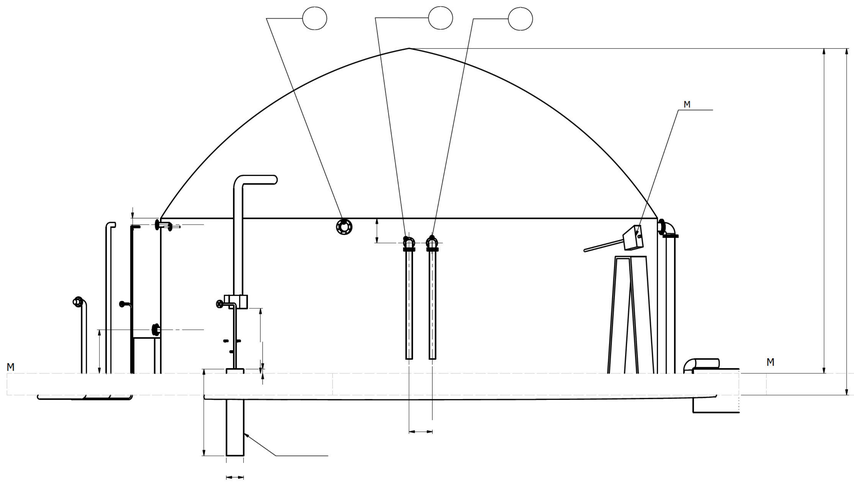

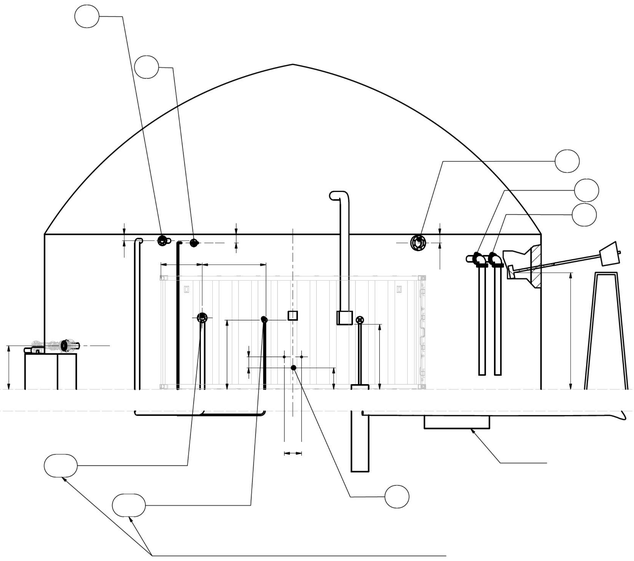

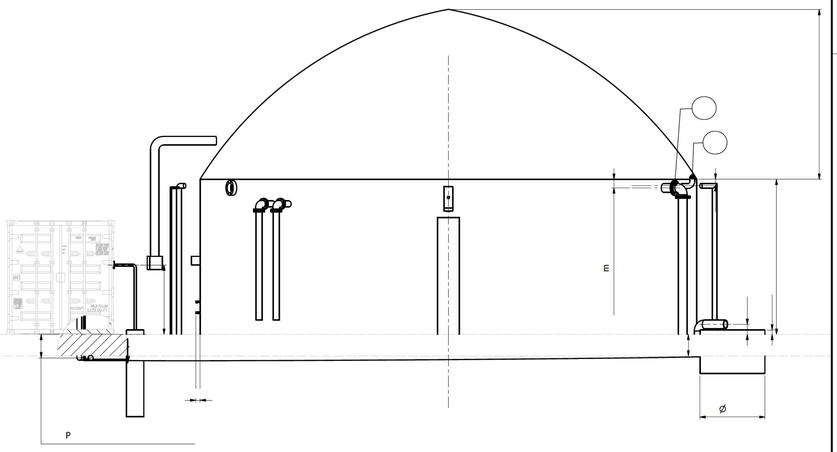

FUMO
Omgevingsdienst Fryslân

Postadres
Postbus 3347
8901 DH Leeuwarden

Bezoekadres
J.W. de Visserwei 10
9001 ZE Grou

(0566) 750 300
www.fumo.nl
info@fumo.nl

Gemeente De Fryske Marren
T.a.v. de heer [redacted]
Postbus 101
8501 AC Joure

Grou, 22 augustus 2022

Kenmerk : 2022-FUMO-0066759 / 2022-FUMO-0066758
Afdeling : Vergunningverlening en Specialistisch Advies
Behandeld door : [redacted]
Uw kenmerk : olo 7094723 / Ah29ce1wvz

Betreft : Advies OBM en melding Activiteitenbesluit Mts. Den Hertog te Vegelinsoord

Geachte heer [redacted]

Onlangs heeft u ons om een milieuadvies gevraagd met betrekking tot een aanvraag voor een omgevingsvergunning beperkte milieutoets (OBM).
De aanvraag is van Mts. Den Hertog-Venema en betreft het veranderen van de inrichting gelegen aan Middenweg 6 te Vegelinsoord. De verandering ziet op de oprichting van een installatie voor het vergisten van uitsluitend dierlijke mest met een verwerkingscapaciteit van ten hoogste 25.000 kubieke meter per jaar. Voor deze aanvraag wordt de reguliere procedure gevolgd.

Wij adviseren u de omgevingsvergunning beperkte milieutoets te verlenen en de in de bijlage opgenomen overwegingen in de beschikking op te nemen.

Gelijktijdig met de aanvraag om de omgevingsvergunning is een melding ingediend in het kader van het Activiteitenbesluit milieubeheer. De beoordeling van de melding is in de overwegingen meegenomen.

U dient daarbij nog wel de geel gearceerde velden in te vullen.

Voor informatie kunt u contact opnemen met mevr. [redacted] van de FUMO, telefoonnummer [redacted]

Hoogachtend,

[redacted]
Afdelingshoofd Vergunningverlening en
Specialistisch Advies

Bijlage(n) Advies OBM en melding Activiteitenbesluit

BESLUIT

ONDERWERP

Dit besluit heeft betrekking op een aanvraag om een omgevingsvergunning beperkte milieutoets (OBM) ingediend op 1 juli 2022 door Maatschap Den Hertog-Venema (verder: Maatschap Den Hertog) voor het veranderen van de inrichting gelegen aan Middenweg 6 te Vegelinsoord.
De aanvraag ziet op de monovergisting van drijfmest.

BESLUIT

Wij besluiten, gezien de overwegingen die zijn opgenomen in deze vergunning en gelet op de Wet algemene bepalingen omgevingsrecht en de daarop betrekking hebbende uitvoeringsbesluiten en –regelingen:

- aan Maatschap Den Hertog, de omgevingsvergunning beperkte milieutoets te verlenen;
- dat de volgende delen van de aanvraag onderdeel uit te laten maken van deze vergunning:
  - Aanvraagformulier van 1 juli 2022;
  - Bijlage 3 bij de AIM en OBM realisatie mono-mestvergister, van 6 juli 2022, project 22.09i, opgesteld door CCS Energie-advies B.V;
  - Melding Activiteitenbesluit van 29 juni 2022, kenmerk Ah28otnbf2i;
  - Aanvulling afwijking bestemmingsplan, van 15 augustus 2022, notitienummer LB 22.09C002i.

ONDERTEKENING EN VERZENDING

Burgemeester en Wethouders van <gemeente>,

< Bevoegd gezag zelf bepalen>

RECHTSBESCHERMING EN INWERKINGTREDING

De bekendmaking van deze beschikking gebeurt door <wijze van bekendmaking>. De dag na de bekendmaking treedt de beschikking in werking. Binnen zes weken na de bekendmaking kunnen zowel u als belanghebbenden bezwaar maken bij <naam en adres instantie>. Het indienen van een bezwaarschrift stelt de werking van de beschikking niet uit. Als u of belanghebbenden niet willen dat de beschikking in werking is in afwachting van de bezwaarprocedure, kan een verzoek om een voorlopige voorziening worden gedaan bij de <naam en adres instantie>.

1. PROCEDURELE OVERWEGINGEN

1.1. Gegevens aanvraag

Op 1 juli 2022 is een aanvraag om een omgevingsvergunning beperkte milieutoets (OBM) ontvangen van Maatschap Den Hertog. De aanvraag heeft betrekking op de inrichting gelegen aan Middenweg 6 te Vegelinsoord. De aanvraag is geregistreerd onder olo-nummer 7094723.

De aanvrager vraagt toestemming voor een activiteit die behoort tot een bij de algemene maatregel van bestuur aangewezen categorie ‘activiteiten die van invloed kunnen zijn op de fysieke leefomgeving’, als bedoeld in artikel 2.1, lid 1, onder i van de Wet algemene bepalingen omgevingsrecht (Wabo), gelezen in samenhang met artikel 2.2a, lid 8 van het Besluit omgevingsrecht (Bor) voor zover deze activiteit plaatsvindt binnen een inrichting als bedoeld in artikel 1.1, lid 3 van de Wet milieubeheer.

Concreet gaat het hier om de oprichting van een installatie voor het vergisten van uitsluitend dierlijke mest met een verwerkingscapaciteit van ten hoogste 25.000 kubieke meter per jaar (kleinschalige monovergisting) waarvoor een OBM-plicht voor het aspect externe veiligheid geldt.

1.2. Bevoegd gezag

Wij zijn bevoegd gezag om te beslissen op de aanvraag om een omgevingsvergunning. Dit volgt uit artikel 2.4, eerste lid van de Wabo.

1.3. Volledigheid van de aanvraag

Wij zijn van oordeel dat de aanvraag voldoende informatie bevat voor een goede beoordeling van de gevolgen van de activiteit op de fysieke leefomgeving. De aanvraag is dan ook in behandeling genomen.

1.4. Procedure

Voor de voorbereiding van de beschikking is de reguliere voorbereidingsprocedure als bedoeld in titel 4.1 van de Algemene wet bestuursrecht (Awb) en paragraaf 3.2 van de Wabo gevolgd.

2. OVERWEGINGEN MILIEU

2.1. Projectbeschrijving

Het project waarvoor vergunning wordt gevraagd is als volgt te omschrijven:
- Het plaatsen en exploiteren van een mono-vergistingsinstallatie (vergisting van uitsluitend dierlijke mest met een jaarlijkse verwerkingscapaciteit van 3.100 m^3 bedrijfseigen rundveemest). Binnen de inrichting vindt geen biogasopwaardering plaats.

Het aantal dieren en de stalsystemen blijven ten opzichte van de vergunde situatie ongewijzigd.

2.2. Bestaande rechten

Voor de onderhavige inrichting is op 10 februari 2021 een melding op grond van het Activiteitenbesluit gedaan voor het veranderen van de inrichting. Hierin worden de volgende aantallen dieren gemeld: 115 melkkoeien en 10 stuks vrouwelijk jongvee.

2.3. Activiteitenbesluit milieubeheer

De onderhavige inrichting wordt aangemerkt als een inrichting type B als bedoeld in artikel 1.2 van het Activiteitenbesluit. Voor een inrichting type B geldt een meldingsplicht indien de inrichting wordt opgericht, veranderd of de werking van de inrichting wordt veranderd. De inrichting dient voorts aan de voorschriften uit het Activiteitenbesluit en de bijbehorende ministeriële regeling te voldoen.

Op 29 juni 2022 is een melding ingediend in het kader van het Activiteitenbesluit (kenmerk Ah29ce1wvz).
Deze melding heeft betrekking op:
- Het realiseren van een mono-vergistingsinstallatie.

De melding voldoet aan de indieningsvereisten van het Activiteitenbesluit. Op grond van de inhoud van de melding zijn wij van mening dat met de gemelde activiteit kan worden voldaan aan de voorschriften van het Activiteitenbesluit en de Activiteitenregeling.
Deze melding maakt integraal deel uit de vergunningaanvraag.

De voorschriften voor het kleinschalig vergisten van uitsluitend dierlijke meststoffen staan in paragraaf 3.5.10 ‘Kleinschalig vergisten van uitsluitend dierlijke meststoffen’ van het Activiteitenbesluit en in paragraaf 3.5.8 ‘Kleinschalig vergisten van uitsluitend dierlijke meststoffen’ van de Activiteitenregeling. Voor de opslag van de met het proces vrijkomende (stabiel) restproduct gelden de voorschriften uit de paragrafen 3.4.5 ‘Opslaan van agrarische bedrijfsstoffen’ en 3.4.6 ‘Opslaan van drijfmest en digestaat’.

3. INHOUDELIJKE OVERWEGINGEN MILIEU

Voor een aantal activiteiten uit het Activiteitenbesluit hebben bedrijven toestemming van het bevoegd gezag nodig voordat met de activiteiten mag worden gestart. Deze “toestemming vooraf” wordt omgevingsvergunning beperkte milieutoets (OBM) genoemd.
Het doel van de OBM is dat het bevoegd gezag vooraf instemt met het van start gaan van een specifieke activiteit op een specifieke locatie. De OBM bestaat uit een toestemming of een weigering. Op grond van artikel 5.13a van het Bor mogen aan de OBM geen voorschriften worden verbonden. De van toepassing zijnde voorschriften vloeien voort uit het Activiteitenbesluit.

Voor het oprichten van een monovergister is een OBM voor het aspect externe veiligheid nodig. Het bevoegd gezag moet in dit geval een lokale toets uitvoeren om te beoordelen of deze activiteit om reden als veiligheidsrisico ingepast kan worden in de lokale situatie. De OBM wordt geweigerd (artikel 5.13b lid 11 van het Bor) als de activiteit een te groot veiligheidsrisico leidt. Hierbij worden in ieder geval betrokken:

- de ligging van de risicocontour;
- de invloed van risicovolle activiteiten in de omgeving op de installatie, en
- de kans op gevolgen van incidenten bij de installatie en de mogelijke gevolgen daarvan voor de leefomgeving.

Wij hebben de aangevraagde activiteit aan dit kader getoetst. Daarover merken wij het volgende op.

1. De ligging van de risicocontour

Binnen de inrichting wordt door de vergisting van (rundvee)mest biogas gevormd. Het vergistingsgas (biogas) wordt opgevangen in een gas(opslag)zak die zich boven de mestvergister bevindt.
De gaszak heeft een inhoud van circa 160 m^3.

Op grond van artikel 3.129f van het Activiteitenbesluit dient een veiligheidsafstand van 50 meter, gerekend vanaf het midden van de gaszak tot een kwetsbare of beperkt kwetsbare objecten, te worden aangehouden. Binnen een zone van 50 meter rondom de gaszak is geen object als zodanig aangemerkt.

Het bevoegd gezag is verplicht relevante gegevens van risicovolle inrichtingen in te voeren in het Register risicosituaties gevaarlijke stoffen (hierna: het Risicoregister). Er is een registratieplicht voor risicovolle situaties op grond van artikel 12.12 van de Wet milieubeheer, nader uitgewerkt in het Registratiebesluit externe veiligheid. Tevens is er een dergelijke verplichting op grond van artikel 45 van de Wet veiligheidsregio’s, nader uitgewerkt in de (Ministeriële) Regeling provinciale risicokaart. Om te bepalen wanneer een inrichting Risicokaart-relevant is, wordt gebruik gemaakt van de Leidraad Risico Inventarisatie-deel Gevaarlijke Stoffen (LRI-GS) en de daarin opgenomen drempelwaardentabel. De drempelwaarden geven aan wanneer een Stationaire Risicosituatie met gevaarlijke stoffen een zodanig 'Verhoogd Gevaar' heeft dat deze dient te worden gepresenteerd op de publieke Risicokaart.

De in de inrichting aanwezige biogasopslag (gaszak) heeft een inhoud die groter is dan de drempelwaarde “Risicokaart-relevant voor categorie N8 – Overige gevaarlijke gassen (> 20.000 liter)”. Hiermee is deze opslag Risicokaart-relevant en dient in het Risicoregister te worden opgenomen.

Hieronder is de risicocontour weergegeven zoals wij op de Risicokaart hebben gepubliceerd.

Fig. Risicocontour conform BKL-BAL-AB (50 m)

Hieruit blijkt dat de contour gedeeltelijk buiten de inrichtingsgrens is gelegen. Daar waar deze contour deels over de inrichtingsgrens reikt, is de bestemming agrarisch of groen. Binnen dit gedeelte van de contour liggen geen kwetsbare of beperkt kwetsbare objecten en deze worden conform het bestemmingsplan ook niet mogelijk gemaakt.
Geconcludeerd kan worden dat de biogasopslag en de daarmee gepaarde risicocontour geen belemmering vormt voor het verlenen van deze vergunning.

2. De invloed van risicovolle activiteiten in de omgeving op de installatie

Binnen de onderhavige inrichting vinden slechts activiteiten ten behoeve van de melkveehouderij plaats. Bij naleving van hier van toepassing zijnde voorschriften uit het Activiteitenbesluit zijn er geen negatieve en/of significante effecten van deze activiteiten op de biogasinstallatie te verwachten.

Daarnaast zijn in de directe omgeving van de inrichting geen bedrijven gevestigd waar risicovolle activiteiten plaatsvinden. De dichtstbij gelegen inrichting betreft de veehouderij aan Middenweg 3 te Vegelinsoord gelegen op een afstand van circa 350 meter vanaf het midden van de gaszak.

Gezien de afstand van inrichtingen en risicovolle activiteiten in de omgeving tot de vergistingsinstallatie is het niet aannemelijk dat onaanvaardbare gevolgen voor de leefomgeving zich zullen voordoen.

3. De kans op gevolgen van incidenten bij de installatie en de mogelijke gevolgen daarvan voor de leefomgeving.

Aan het vergisten van dierlijke meststoffen zijn risico's verbonden. Het vergistingsgas (biogas) dat hierbij wordt geproduceerd is een licht ontvlambaar gasmengsel, waardoor een (explosieve) verbranding kan voorkomen. Incidenten en ongevallen bij een vergistingsinstallatie kunnen leiden tot gevaarlijke situaties dicht bij de installatie (arbeidsveiligheid) en/of tot overlast bij omwonenden.

De onderhavige vergistingsinstallatie bevindt zich op een afstand van meer dan 340 meter tot woningen van derden en andere kwetsbare objecten. Op de inrichting zelf zijn ook geen voorzieningen

getroffen voor overnachtingen voor derden. Gezien de locatiekeuze kunnen wij concluderen dat de risico's voor de omgeving beperkt zijn.

De risico's op de korte afstand van de installatie (arbeidsveiligheid) zijn hier vooral van belang. De vergistingsinstallatie moet voldoen aan NTA 9766. Dit document bevat veiligheidseisen voor het ontwerp, het beheer en het onderhoud. Het gaat om aspecten zoals een elektronisch monitoringssysteem, ontzwaveling van het gas en het stabiliseren van het digestaat.

Tevens is op de installatie ATEX 137 van toepassing. Op grond hiervan is een bedrijf verplicht een explosieveiligheidsdocument op te stellen om tot een explosieveilige werkomgeving te komen. Wanneer werknemers veilig kunnen werken in de directe nabijheid van de installatie is daarmee tevens de veiligheid buiten de inrichting voldoende geborgd.

Het voorkomen van een (explosieve) verbanding en het beperken van eventuele gevolgen van een calamiteit is voldoende ondervangen door de voorschriften uit het Activiteitenbesluit en de Activiteitenregeling waaraan de vergistingsinstallatie moet voldoen.

4. CONCLUSIE

Vanuit het toetsingskader dat betrekking heeft op een OBM, zijn er ten aanzien van de aangevraagde activiteit geen redenen om de omgevingsvergunning te weigeren.

De Fryske Marren
Postbus 101, 8500 AC Joure
Herema State 1, 8501 AA Joure
t 14 05 14
e info@defryskemarren.nl
i www.defryskemarren.nl

Maatschap [redacted]
Reidlânsdyk 3
8542 AH Terkaple

Joure, 26 augustus 2022
Verzonden: 26 augustus 2022

Ons kenmerk : OV 20220458/7095269
Uw kenmerk : 22.09o
In behandeling bij : [redacted]
Bijlage(n) : in document aangegeven

Onderwerp: verlening omgevingsvergunning

Beste meneer [redacted]

U heeft vergunning aangevraagd voor het bouwen van een mono-mestvergister op de locatie Reidlânsdyk 3 te Terkaple. Deze aanvraag hebben wij ontvangen op 1 juli 2022.

Verlening vergunning
Wij hebben besloten de vergunning te verlenen. Het gaat om de volgende in de Wet algemene bepalingen omgevingsrecht (Wabo) omschreven activiteit(en):
- afwijken bestemmingsplan (binnenplans)
- OBM beperkte milieutoets

Dit besluit is genomen op basis van de artikelen 2.1 en 2.2 en paragraaf 2.3 van de Wabo.

Aan deze vergunning zijn voorschriften verbonden. Bij de uitvoering van het project moet hieraan worden voldaan.

De volgende documenten maken deel uit van dit besluit:
- 7095269_1656668011837_publiceerbareaanvraag.pdf
- 7095269_1656667971287_obm_[redacted]pdf (m.u.v. de vermelde dieraantallen)
- 7095269_1660903697939_lb_22.09_not_c_002o_toelichting_bestemmingsplan[redacted].pdf
- 7095269_1660903858714_1590-22009-009_vergister_d18.pdf

Beoordeling
Bij de besluitvorming is de reguliere voorbereidingsprocedure toegepast. Deze procedure staat beschreven in paragraaf 3.2 van de Wabo.

De beslistermijn is vanaf 21 juli 2022 met 2 weken opgeschort omdat er nog aanvullende/aangepaste gegevens ingediend moesten worden, overeenkomstig artikel 4:15 van de Algemene wet bestuursrecht (Awb). De gegevens zijn ontvangen op 19 augustus 2022.

Handelen in strijd met regels ruimtelijke ordening
Het plan is in strijd met het bestemmingsplan. Het plan voldoet niet aan artikel 3, “agrarisch” van het ter plaatse geldende bestemmingsplan Buitengebied Noord - 2017. Op grond van artikel 3.5.2 onder c is het gebruik van gronden en bouwwerken ten behoeve van mestvergisting strijdig.

Op grond van artikel 2.12, lid 1, onder a, sub 1 Wabo en artikel 3.6.5, van het bestemmingsplan kan hiervan worden afgeweken, voor zover:

a. deze ten dienste staan van of verband houden met de bedrijfseigen agrarische activiteiten;
b. ten hoogste één vergistings-, vergassings- of verbrandingsinstallatie per agrarisch bedrijf is toegestaan;
c. deze activiteiten ondergeschikt zijn aan de agrarische bedrijfsvoering;
d. het verzoek om verlening van de omgevingsvergunning gepaard gaat met een voorstel tot landschappelijke inpassing van de installatie; het gebruik van de bebouwing is uitsluitend toegestaan indien de landschappelijke inpassing is uitgevoerd en instandgehouden conform het landschappelijk inpassingsplan;
e. de installatie uit oogpunt van milieubelasting, infrastructuur en verkeersbelasting ter plaatse aanvaardbaar wordt geacht

Uit de toelichting van de aanvraag blijkt dat hieraan voldaan wordt. De mono-mestvergister wordt geplaatst binnen het bouwvlak. Het perceel ligt in het buitengebied van onze gemeente. Er zijn geen directe buren, waardoor er geen strijd is met het de woonsituatie en de gebruiksmogelijkheden van aangrenzende gronden. Gelet op de plaatsing van de mestvergister in het achtererfgebied en te midden van de bestaande bebouwing in combinatie met de weidse omgeving wordt er geen afbreuk gedaan aan het straat- en bebouwingsbeeld, de landschappelijke en natuurlijke waarden. Een specifiek inpassingsplan is dan ook niet noodzakelijk. De plaatsing van de mono-mestvergister zorgt niet voor aantrekkende verkeersbewegingen, aangezien het enkel gaat om bedrijfseigen mestvergisting. Er wordt dan ook geen afbreuk gedaan aan de verkeersveiligheid en sociale veiligheid.

Het plan wordt vanuit ruimtelijk en planologisch oogpunt acceptabel bevonden en is niet in strijd met een goede ruimtelijke ordening.

Veranderen van een inrichting – OBM
Voor een aantal activiteiten uit het Activiteitenbesluit hebben bedrijven toestemming van het bevoegd gezag nodig voordat met de activiteiten mag worden gestart. Deze “toestemming vooraf” wordt omgevingsvergunning beperkte milieutoets (OBM) genoemd.

Het doel van de OBM is dat het bevoegd gezag vooraf instemt met het van start gaan van een specifieke activiteit op een specifieke locatie. De OBM bestaat uit een toestemming of een weigering. Op grond van artikel 5.13a van het Bor mogen aan de OBM geen voorschriften worden verbonden.
De van toepassing zijnde voorschriften vloeien voort uit het Activiteitenbesluit.

Voor het oprichten van een monovergister is een OBM voor het aspect externe veiligheid nodig. Het bevoegd gezag moet in dit geval een lokale toets uitvoeren om te beoordelen of deze activiteit om reden als veiligheidsrisico ingepast kan worden in de lokale situatie. De OBM wordt geweigerd (artikel 5.13b lid 11 van het Bor) als de activiteit een te groot veiligheidsrisico leidt. Hierbij worden in ieder geval betrokken:

- de ligging van de risicocontour;
- de invloed van risicovolle activiteiten in de omgeving op de installatie, en

- de kans op gevolgen van incidenten bij de installatie en de mogelijke gevolgen daarvan voor de leefomgeving.

Wij hebben de aangevraagde activiteit aan dit kader getoetst. In de bijlage “Beoordeling aangevraagde activiteit milieu (OBM)” lichten wij dit nader toe. Vanuit het toetsingskader dat betrekking heeft op de aangevraagde verandering van de inrichting kan worden geconcludeerd, dat de omgevingsvergunning verleend kan worden.

Inwerkingtreding
Dit besluit treedt in werking met ingang van de dag nadat de vergunning aan u is verzonden.

Nadere informatie
Lees ook de bijlage ‘Overige informatie’. Hierin staat onder meer welke kosten aan deze vergunning verbonden zijn.
Heeft u nog vragen, dan kunt u contact opnemen met de behandelend ambtenaar via telefoonnummer 14 05 14 of e-mail info@defryskemarren.nl.

Met vriendelijke groet,

namens burgemeester en wethouders van De Fryske Marren,

[redacted]

26 08 2022
medewerker cluster vergunningen

Beoordeling aangevraagde activiteit milieu (OBM)
behorende bij omgevingsvergunning OV 20220458/7095269

1. PROCEDURELE OVERWEGINGEN

1.1. Gegevens aanvraag
Op 1 juli 2022 is een aanvraag om een omgevingsvergunning beperkte milieutoets (OBM) ontvangen van Maatschap [redacted] De aanvraag heeft betrekking op de inrichting gelegen aan Reidlânsdyk 3 te Terkaple. De aanvraag is geregistreerd onder olo-nummer 7095269.

De aanvrager vraagt toestemming voor een activiteit die behoort tot een bij de algemene maatregel van bestuur aangewezen categorie 'activiteiten die van invloed kunnen zijn op de fysieke leefomgeving', als bedoeld in artikel 2.1, lid 1, onder i van de Wet algemene bepalingen omgevingsrecht (Wabo), gelezen in samenhang met artikel 2.2a, lid 8 van het Besluit omgevingsrecht (Bor) voor zover deze activiteit plaatsvindt binnen een inrichting als bedoeld in artikel 1.1, lid 3 van de Wet milieubeheer.

Concreet gaat het hier om de oprichting van een installatie voor het vergisten van uitsluitend dierlijke mest met een verwerkingscapaciteit van ten hoogste 25.000 kubieke meter per jaar (kleinschalige monovergisting) waarvoor een OBM-plicht voor het aspect externe veiligheid geldt.

1.2. Bevoegd gezag
Wij zijn bevoegd gezag om te beslissen op de aanvraag om een omgevingsvergunning. Dit volgt uit artikel 2.4, eerste lid van de Wabo.

1.3. Volledigheid van de aanvraag
Wij zijn van oordeel dat de aanvraag voldoende informatie bevat voor een goede beoordeling van de gevolgen van de activiteit op de fysieke leefomgeving. De aanvraag is dan ook in behandeling genomen.

2. OVERWEGINGEN MILIEU

2.1. Vergunnigplicht
Gelet op artikel 2.1, lid 2 in samenhang met categorieën 7.5, onder d en h, en 8.3, onder g van onderdeel C van bijlage I bij het Besluit omgevingsrecht (Bor) geldt voor de onderhavige inrichting een vergunningplicht. Tot de inrichting behoort geen IPPC-installatie als bedoeld in artikel 3.3, eerste lid, onder b, van het Bor.

2.2. OBM
Uit artikel 2.1, eerste lid, onder e, sub 2 van de Wabo volgt dat voor het veranderen van de inrichting of van de werking daarvan, een vergunning als bedoeld in die bepaling is vereist.

In afwijking van artikel 2.1, eerste lid, onder e, sub 2 van de Wabo is gelet op artikel 2.4, lid 2 van het Bor geen omgevingsvergunning vereist met betrekking tot veranderingen van de inrichting of van de werking daarvan voor zover die veranderingen betrekking hebben op een activiteit die geen deel uitmaakt van een IPPC-installatie en op die activiteit hoofdstuk 3 van het Activiteitenbesluit milieubeheer (Activiteitenbesluit) van toepassing is, tenzij het betreft veranderingen:
a. waarop paragraaf 3.5.8 van het Activiteitenbesluit van toepassing is, of
b. van een activiteit, aangewezen in bijlage I, onderdeel C, categorie 1.4, onder a van het Bor.

Voor zover op de aangevraagde activiteit 'oprichten monovergister' paragraaf 3.5.10 van het Activiteitenbesluit van toepassing is (capaciteit tot 25.000 m3) en de activiteit geen deel uitmaakt van een IPPC-installatie (zoals hier aan de orde), hoeft de verandering niet te worden aangevraagd, maar kan deze worden gemeld. Echter op grond van artikel 2.2a, lid 8 van het Bor wordt het oprichten van een monovergister met een capaciteit tot 25.000 m3 als een OBM-plichtige activiteit als bedoeld in artikel 2,1, lid 1, onder i van de Wabo.

2.3. Projectbeschrijving

Het project waarvoor vergunning wordt gevraagd is als volgt te omschrijven:

- Het plaatsen en exploiteren van een mono-vergistingsinstallatie (vergisting van uitsluitend dierlijke mest met een jaarlijkse verwerkingscapaciteit van 8.100 m^3 bedrijfseigen rundveemest).
  Binnen de inrichting vindt geen biogasopwaardering plaats.

Het aantal dieren en de stalsystemen blijven ten opzichte van de vergunde situatie ongewijzigd.

2.4. Bestaande rechten

Voor de onderhavige inrichting zijn de onderstaande vergunningen van kracht:

- revisievergunning Wet milieubeheer (Wm) van 13 juni 2006;
- veranderingsvergunning Wm van 23 juni 2009;
- omgevingsvergunning / verandering van 14 december 2020.

Op grond daarvan mogen in de inrichting 292 melkkoeien, 241 stuks vrouwelijk jongvee, 13 vleeskalveren, 4 stieren, 16 geiten, 5 volwassen paarden en 5 paarden in opfok worden gehouden. Tevens is er een mestscheidingsinstallatie vergund.

2.5. Activiteitenbesluit milieubeheer

Op 29 juni 2022 is een melding ingediend in het kader van het Activiteitenbesluit (kenmerk Ah2a4kueiq0). Deze melding heeft betrekking op:

- Het realiseren van een mono-vergistingsinstallatie.

De melding voldoet aan de indieningsvereisten van het Activiteitenbesluit. Op grond van de inhoud van de melding zijn wij van mening dat met de gemelde activiteit kan worden voldaan aan de voorschriften van het Activiteitenbesluit en de Activiteitenregeling.
Deze melding maakt integraal deel uit de vergunningaanvraag.

De voorschriften voor het kleinschalig vergisten van uitsluitend dierlijke meststoffen staan in paragraaf 3.5.10 'Kleinschalig vergisten van uitsluitend dierlijke meststoffen' van het Activiteitenbesluit en in paragraaf 3.5.8 'Kleinschalig vergisten van uitsluitend dierlijke meststoffen' van de Activiteitenregeling. Voor de opslag van het met het proces vrijkomende (stabiel) restproduct gelden de voorschriften uit de paragrafen 3.4.5 'Opslaan van agrarische bedrijfsstoffen' en 3.4.6 'Opslaan van drijfmest en digestaat' van het Activiteitenbesluit.

3. INHOUDELIJKE OVERWEGINGEN MILIEU

Voor een aantal activiteiten uit het Activiteitenbesluit hebben bedrijven toestemming van het bevoegd gezag nodig voordat met de activiteiten mag worden gestart. Deze "toestemming vooraf" wordt in dit geval een omgevingsvergunning beperkte milieutoets (OBM) genoemd.

Het doel van de OBM is dat het bevoegd gezag vooraf instemt met het van start gaan van een specifieke activiteit op een specifieke locatie. De OBM bestaat uit een toestemming of een weigering. Op grond van artikel 5.13a van het Bor mogen aan de OBM geen voorschriften worden verbonden.
De van toepassing zijnde voorschriften vloeien rechtstreeks voort uit het Activiteitenbesluit.

Voor het oprichten van een monovergister is een OBM voor het aspect externe veiligheid nodig. Het bevoegd gezag moet in dit geval een lokale toets uitvoeren om te beoordelen of deze activiteit om reden als veiligheidsrisico ingepast kan worden in de lokale situatie. De OBM wordt geweigerd (artikel 5.13b lid 11 van het Bor) als de activiteit tot een te groot dan wel onaanvaardbaar veiligheidsrisico voor de leefomgeving leidt. Hierbij worden in ieder geval betrokken:

- de ligging van de risicocontour;
- de invloed van risicovolle activiteiten in de omgeving op de installatie, en
- de kans op gevolgen van incidenten bij de installatie en de mogelijke gevolgen daarvan voor de leefomgeving.

Wij hebben de aangevraagde activiteit aan dit kader getoetst. Daarover merken wij het volgende op.

1. De ligging van de risicocontour
Binnen de inrichting wordt door de vergisting van (rundvee)mest biogas gevormd. Het vergistingsgas (biogas) wordt opgevangen in een gas(opslag)zak die zich boven de mestvergister bevindt.
De gaszak heeft een inhoud van circa 530 m3.

Op grond van artikel 3.129f van het Activiteitenbesluit dient een veiligheidsafstand van 50 meter, gerekend vanaf het midden van de gaszak tot kwetsbare of beperkt kwetsbare objecten, te worden aangehouden. Binnen een zone van 50 meter rondom de gaszak is geen object als zodanig aangemerkt.

Het bevoegd gezag is verplicht relevante gegevens van risicovolle inrichtingen in te voeren in het Register risicosituaties gevaarlijke stoffen (hierna: het Risicoregister). Er is een registratieplicht voor risicovolle situaties op grond van artikel 12.12 van de Wet milieubeheer, nader uitgewerkt in het Registratiebesluit externe veiligheid. Tevens is er een dergelijke verplichting op grond van artikel 45 van de Wet veiligheidsregio's, nader uitgewerkt in de (Ministeriële) Regeling provinciale risicokaart.
Om te bepalen wanneer een inrichting Risicokaart-relevant is, wordt gebruik gemaakt van de Leidraad Risico Inventarisatie-deel Gevaarlijke Stoffen (LRI-GS) en de daarin opgenomen drempelwaardentabel. De drempelwaarden geven aan wanneer een Stationaire Risicosituatie met gevaarlijke stoffen een zodanig 'Verhoogd Gevaar' heeft dat deze dient te worden gepresenteerd op de publieke Risicokaart.

De in de inrichting aanwezige biogasopslag (gaszak) heeft een inhoud die groter is dan de drempelwaarde "Risicokaart-relevant voor categorie N8 – Overige gevaarlijke gassen (> 20.000 liter)" als bedoeld in Bijlage I van de Regeling provinciale risicokaart. Hiermee is deze opslag Risicokaart-relevant en dient in het Risicoregister te worden opgenomen.

Hieronder is de risicocontour weergegeven zoals wij op de Risicokaart hebben gepubliceerd.

Fig. Risicocontour conform BKL-BAL-AB (50 m)

Hieruit blijkt dat de contour gedeeltelijk buiten de inrichtingsgrens is gelegen. Daar waar deze contour deels over de inrichtingsgrens reikt, is de bestemming agrarisch of groen. Binnen dit gedeelte van de contour liggen geen kwetsbare of beperkt kwetsbare objecten en deze worden conform het bestemmingsplan ook niet mogelijk gemaakt.

Geconcludeerd kan worden dat de biogasopslag en de daarmee gepaarde risicocontour geen belemmering vormt voor het verlenen van deze vergunning.

2. De invloed van risicovolle activiteiten in de omgeving op de installatie
Binnen de onderhavige inrichting vinden slechts activiteiten ten behoeve van de melkveehouderij plaats. Bij naleving van hier van toepassing zijnde voorschriften uit het Activiteitenbesluit zijn er geen negatieve en/of significante effecten van deze activiteiten op de biogasinstallatie te verwachten.

Daarnaast zijn in de directe omgeving van de inrichting geen bedrijven gevestigd waar risicovolle activiteiten plaatsvinden. De dichtstbij gelegen inrichting betreft de veehouderij aan Reidlânsdyk 6 te Terkaple gelegen op een afstand van circa 230 meter vanaf het midden van de gaszak.

Gezien de afstand van inrichtingen en risicovolle activiteiten in de omgeving tot de vergistingsinstallatie is het niet aannemelijk dat onaanvaardbare gevolgen voor de leefomgeving zich zullen voordoen.

3. De kans op gevolgen van incidenten bij de installatie en de mogelijke gevolgen daarvan voor de leefomgeving.
Aan het vergisten van dierlijke meststoffen zijn risico's verbonden. Het vergistingsgas (biogas) dat hierbij wordt geproduceerd is een licht ontvlambaar gasmengsel, waardoor een (explosieve) verbranding kan voorkomen. Incidenten en ongevallen bij een vergistingsinstallatie kunnen leiden tot gevaarlijke situaties dicht bij de installatie (arbeidsveiligheid) en/of tot overlast bij omwonenden.

De onderhavige vergistingsinstallatie bevindt zich op een afstand van meer dan 200 meter tot woningen van derden en andere kwetsbare objecten. Op de inrichting zelf zijn ook geen voorzieningen getroffen voor

overnachtingen voor derden. Gezien de locatiekeuze kunnen wij concluderen dat de risico's voor de omgeving beperkt zijn.

De risico's op de korte afstand van de installatie (arbeidsveiligheid) zijn hier vooral van belang. De vergistingsinstallatie moet voldoen aan NTA 9766. Dit document bevat veiligheidseisen voor het ontwerp, het beheer en het onderhoud. Het gaat om aspecten zoals een elektronisch monitoringssysteem, ontzwaveling van het gas en het stabiliseren van het digestaat.

Tevens is op de installatie ATEX 137 van toepassing. Op grond hiervan is een bedrijf verplicht een explosieveiligheidsdocument op te stellen om tot een explosieveilige werkomgeving te komen. Wanneer werknemers veilig kunnen werken in de directe nabijheid van de installatie is daarmee tevens de veiligheid buiten de inrichting voldoende geborgd.

Het voorkomen van een (explosieve) verbanding en het beperken van eventuele gevolgen van een calamiteit is voldoende ondervangen door de voorschriften uit het Activiteitenbesluit en de Activiteitenregeling waaraan de vergistingsinstallatie moet voldoen.

4. CONCLUSIE

Vanuit het toetsingskader dat betrekking heeft op een OBM, zijn er ten aanzien van de aangevraagde activiteit geen redenen om de omgevingsvergunning te weigeren.

Voorschriften

behorende bij omgevingsvergunning OV 20220458/7095269

Algemeen

- De aanvang en het einde van de werkzaamheden moeten uiterlijk twee dagen van te voren worden gemeld aan de toezichthouder*, met vermelding van het nummer van de vergunning en de locatie waarop de vergunning betrekking heeft.

* Gegevens toezichthouder:
- [redacted], bereikbaar via telefoonnummer: 14 05 14 / e-mail: info@ defryskemarren.nl

Rechtsbescherming
behorende bij omgevingsvergunning OV 20220458/7095269

Tegen dit besluit kunnen belanghebbenden binnen zes weken na de dag waarop het besluit is verzonden een bezwaarschrift indienen bij het college van burgemeester en wethouders van gemeente De Fryske Marren, Postbus 101, 8500 AC Joure.

Het bezwaarschrift moet worden ondertekend en ten minste bevatten:
- de naam en het adres van de indiener
- de dagtekening
- een omschrijving van het besluit waartegen het bezwaar is gericht
- de gronden van het bezwaar

Tegelijk met de indiening van het bezwaarschrift kunnen belanghebbenden vragen het besluit tijdelijk ongedaan te maken. Zo'n verzoek om een voorlopige voorziening moet worden gericht aan de voorzieningenrechter van de Rechtbank Noord-Nederland, Afdeling bestuursrecht, Postbus 150, 9700 AD Groningen.
Via http://loket.rechtspraak.nl/bestuursrecht kan het verzoek om voorlopige voorziening digitaal worden ingediend bij genoemde rechtbank. Hiervoor is een elektronische handtekening (DigiD) nodig.

Wilt u meer weten over de procedure? Bel met de afdeling juridische zaken van de gemeente, te bereiken via telefoonnummer 14 05 14.

Overige informatie
behorende bij omgevingsvergunning OV 20220458/7095269

Wat zijn de kosten?
Aan de vergunningverlening zijn kosten verbonden.

Dit bedrag is als volgt samengesteld:
- Leges behandelen Afwijken bestemmingsplan binnenplans: € 270,25

Binnenkort ontvangt u hiervoor een nota.

De legeskosten zijn gebaseerd op de Legesverordening van het jaar waarin u uw aanvraag heeft ingediend. U kunt de Legesverordening vinden op www.overheid.nl onder 'Overheidsinformatie',' Lokale wet- en regelgeving'. Vervolgens vult u het zoekwoord 'leges' in en selecteert u de betreffende gemeente.

Burgerplicht en overige toestemmingen en voorzieningen
In het Burgerlijk Wetboek staan rechten en plichten van burgers vermeld die er mogelijk voor zorgen dat u geen gebruik kunt maken van uw vergunning. Ook kunnen er naast deze vergunning nog andere toestemmingen en/of voorzieningen nodig zijn waarover wij u niet hebben kunnen informeren, maar die er wel voor kunnen zorgen dat u geen gebruik kunt maken van deze vergunning.

Het is verboden om bij de uitvoering van werkzaamheden schade, gevaar of ernstige hinder te veroorzaken. Alle schade of vorderingen tot schadevergoeding, die ontstaan als gevolg van het gebruikmaken van deze vergunning, zijn voor rekening van de vergunninghouder.

Vrijkomende grond
Vrijkomende grond mag (indien de grond niet tussentijds is bewerkt) op of nabij dezelfde plaats als waar het is ontgraven weer als bodem worden toegepast. Aangevoerde grond die wordt toegepast (en afgevoerde grond die elders wordt gebruikt) dient te voldoen aan het Besluit bodemkwaliteit c.q. de Vrijstellingsregeling grondverzet.

Intrekken vergunning
De gemeente kan de vergunning intrekken als:
- er niet binnen 26 weken na het onherroepelijk worden van de vergunning gestart wordt met de werkzaamheden;
- de werkzaamheden langer dan 26 weken stilliggen;
- er afgeweken wordt van de vergunning of de hieraan verbonden voorschriften;
- de vergunninghouder hierom verzoekt.

Akte van ondertekening

D t bew jsdocument bevat de gegevens van het ondertekenverzoek a smede een aud t og van het ondertekentraject we ke de ondertekenaars van het document hebben door open.

Algemene informatie

Document naam	OV 20220458 Omgev ngsvergunn ng Re d ansdyk 3 Terkap e Mono mestverg ster	**Ondertekentermijn**	30 dagen
Document ID	66c9f5e5 f223 4c56 b254 8eded7216d4d	**Aanbieder**	De Fryske Marren
Aanmaakdatum	vr jdag 26 augustus 2022 20:06 CEST		

Ondertekenaar 1

Naam	[redacted]		
Verzoek verzonden	vr jdag 26 augustus 2022 20:06 CEST	**E-mail adres**	[redacted]
Document geopend	vr jdag 26 augustus 2022 20:07 CEST		
TAN verstuurd	vr jdag 26 augustus 2022 20:08 CEST	**Mobiel nummer vingerafdruk SHA-256**	e484fe77a5613ad75a966730d5884035a2466841b881015f1f23103f5bb23086
TAN verificatie	vr jdag 26 augustus 2022 20:08 CEST		
Muis handtekening	vr jdag 26 augustus 2022 20:08 CEST		

Document ondertekend	vr jdag 26 augustus 2022 20:08 CEST

Publiceerbare aanvraag/melding omgevingsvergunning

Formulierversie
2020.01

Aanvraaggegevens

Algemeen

Aanvraagnummer	7095269
Aanvraagnaam	Mono-mestvergisting [redacted]
Uw referentiecode	22.09o
Ingediend op	01-07-2022
Soort procedure	Onbekend
Projectomschrijving	De bouw van een mono-mestvergister, die eigen mest zal gaan vergisten en biogas gaat produceren. Dit is hoort bij een project waarbij meerdere vergisters biogas gaan leveren aan [redacted] Het biogas wordt ter plekke ontdaan van H2S (koolfilter). Daarna wordt het biogas ontvochtigd en m.b.v. een ventilator het biogasnet opgestuurd. Verwarming van de vergister gebeurt door een warmtepomp. Aanvoer van de eigen mest en afvoer van digestaat gebeurt met pompen. Het systeem is volledig geautomatiseerd.
Opmerking	-
Gefaseerd	Nee
Blokkerende onderdelen weglaten	Nee
Kosten openbaar maken	Nee
Bijlagen die later komen	-
Bijlagen n.v.t. of al bekend	-

Bevoegd gezag

Naam:	Gemeente De Fryske Marren
Bezoekadres:	Herema State 1 8501 AA JOURE
Postadres:	Postbus 101 8500 AC JOURE
Telefoonnummer:	14 05 14
E-mailadres:	info@defryskemarren.nl
Website:	www.defryskemarren.nl
Contactpersoon:	Cluster Vergunningen

Overzicht bijgevoegde modulebladen

Aanvraaggegevens

Locatie van de werkzaamheden

Werkzaamheden en onderdelen

Handelen in strijd met regels ruimtelijke ordening

- Handelen in strijd met regels ruimtelijke ordening

Inrichting of mijnbouwwerk oprichten of veranderen (Milieu)

- Omgevingsvergunning beperkte milieutoets

Bijlagen

Locatie

1 Adres

Postcode	8542AH
Huisnummer	3
Huisletter	-
Huisnummertoevoeging	-
Straatnaam	Reidlânsdyk
Plaatsnaam	Terkaple
Gelden de werkzaamheden in deze aanvraag/melding voor meerdere adressen of percelen?	☐ Ja ☑ Nee

Handelen in strijd met regels ruimtelijke ordening

1 Handelen in strijd met regels ruimtelijke ordening

Met welke regels voor ruimtelijke ordening zijn de voorgenomen werkzaamheden in strijd?	☑ Bestemmingsplan ☐ Beheersverordening ☐ Exploitatieplan ☐ Regels op grond van de provinciale verordening ☐ Regels op grond van een AMvB ☐ Regels van het voorbereidingsbesluit
Beschrijf hoe en in welke mate de voorgenomen werkzaamheden in strijd zijn met de regels voor ruimtelijke ordening.	Het realiseren van een silo (mono-mestvergister) binnen het bouwblok.
Beschrijf het huidige gebruik van de gronden of het bouwwerk.	Momenteel wordt de grond als erf gebruikt.
Beschrijf het beoogde gebruik van de gronden of het bouwwerk.	De eigen mest gaat er vergist worden het biogas wordt na een beperkte voorbehandeling ingevoed in het net.
Beschrijf de gevolgen van het beoogde gebruik voor de ruimtelijke ordening.	Binnen het bouwblok komt een silo te staan voor mono-mestvergisting.
Is het beoogde gebruik tijdelijk van aard?	☐ Ja ☑ Nee
Hebt u een rapport nodig waarin de archeologische waarde van het terrein dat zal worden verstoord in voldoende mate is vastgelegd?	☐ Ja ☑ Nee
Wordt er afgeweken van het exploitatieplan?	☐ Ja ☑ Nee

Omgevingsvergunning beperkte milieutoets

Inrichting of mijnbouwwerk oprichten of veranderen (Milieu)

1 Omgaan met Afvalstoffen

Welke milieutoets wilt u aanvragen (OBM)?

- ☐ Afvalwater - Een rioolwaterzuiveringsinstallatie wijzigen of uitbreiden (artikel 2.2a lid 1onder a Bor)
- ☐ Metaalrecycling - Een inrichting voor de opslag van Schroot, met inbegrip van autowrakken oprichten, wijzigen of uitbreiden (artikel 2.2a lid 1 onder b Bor)
- ☐ Autowrakken demonteren (artikel 2.2a lid 2 onder d Bor)
- ☐ Tweewielige motorvoertuigen demonteren (artikel 2.2.a lid 2 onder g Bor)
- ☐ Banden - Maximaal 10.000 ton van buiten de inrichting afkomstige banden van voertuigen opslaan (artikel 2.2a lid 2 onder c Bor)
- ☐ Afvalbrengstation - Uitvoeren van de gemeentelijke zorgplicht voor afvalbeheer op een daarvoor bestemde locatie, zoals een milieustraat, KCA-depot en andere gemeentelijke inrichtingen voor afvalbeheer (artikel 2.2a lid 2 onder a Bor)
- ☐ Medisch afval - Het opslaan van buiten de inrichting afkomstige infectueuze afvalstoffen, lichaamsdelen en organen, afvalstoffen van cytotoxische en cytostatische geneesmiddelen afkomstig van de gezondheidszorg bij mens en dier.(artikel 2.2a lid 2 onder b Bor)
- ☐ Kunststofafval - Opbulken (mengen) van maximaal 10.000 ton ingezameld kunststofafval niet zijnde voor materiaalhergebruik geschikt gemaakt kunststofafval door middel van extrusie en spuitgieten en/of handelingen die vallen onder de gemeentelijke zorgplicht voor de inzameling van huishoudelijk afval (artikel 2.2a lid 2 onder e Bor)
- ☐ Asbest - Het opslaan van ten hoogste 50 ton verwijderd asbest en verwijderde asbesthoudende producten, ontstaan bij werkzaamheden die buiten de inrichting zijn verricht door degene die de inrichting drijft (artikel 2.2a lid 2 onder h Bor)

2 Behandeling materialen en installaties

Welke milieutoets wilt u aanvragen (OBM)?

- ☐ Non-ferro metaal - Een installatie bestemd voor het smelten, met inbegrip van het legeren, van non-ferrometalen, met uitzondering van edele metalen, en met inbegrip van terugwinningsproducten oprichten, wijzigen of uitbreiden (artikel 2.2a lid 1 onder a Bor)
- ☐ Oppervlaktebehandeling - Een installatie bestemd voor de oppervlaktebehandeling van metalen en plastic materiaal door middel van een elektrolytisch of chemisch procedé oprichten, wijzigen of uitbreiden (artikel 2.2a lid 1 onder a Bor)
- ☐ Walsen - Een installatie bestemd voor verwerking van ferrometalen door warmwalsen, het smeden met hamers, of het aanbrengen van deklagen van gesmolten metaal oprichten, wijzigen of uitbreiden (artikel 2.2a lid 1 onder a Bor)
- ☐ Motorrevisie, luchtvaart - Testbanken voor motoren, turbines of reactoren of van installaties voor de bouw en reparatie van luchtvaartuigen oprichten, wijzigen of uitbreiden (artikel 2.2a lid 1 onder a Bor)
- ☐ Een spoorwegmaterieelfabriek oprichten, wijzigen of uitbreiden (artikel 2.2a lid 1 onder a Bor)
- ☐ Het binnen een inrichting verwerken van polyesterhars (artikel 2.2a lid 5 Bor)
- ☑ Mestvergisting - Een installatie voor het vergisten van uitsluitend dierlijke mest met een verwerkingscapaciteit van ten hoogste 25.000 kubieke meter per jaar of het uitbreiden van de capaciteit van de installatie of het uitbreiden van de opslagcapaciteit voor vergistingsgas of het wijzigen of uitbreiden van de bewerking van vergistingsgas (artikel 2.2a lid 8 Bor)
- ☐ Auto's - De oprichting, wijziging of uitbreiding van een installatie bestemd voor het vervaardigen van automobielen of automobielmotoren of het assembleren van automobielen (artikel 2.2.a lid 1 onder a)
- ☐ Textielbehandeling - De oprichting, wijziging of uitbreiding van een installatie bestemd voor de voorbehandeling of het verven van vezels of textiel (artikel 2.2.a lid 1 onder a Bor)

3 Energiesystemen

Welke milieutoets wilt u aanvragen (OBM)?

- ☐ Een windturbinepark oprichten, wijzigen of uitbreiden (artikel 2.2a lid 1 onder a Bor)
- ☐ Het installeren van een gesloten bodemenergiesysteem met een bodemzijdig vermogen van 70 kW of meer (artikel 2.2a lid 6 Bor)
- ☐ Het installeren van een gesloten bodemenergiesysteem met een bodemzijdig vermogen van minder dan 70 kW dat is gelegen binnen een interferentiegebied (artikel 2.2a lid 6 Bor)

4 Activiteiten

Welke milieutoets wilt u aanvragen (OBM)?	☐ Voeding- Genotmiddelen industrie - Een installatie voor de voedings- en genotmiddelenindustrie oprichten, wijzigen of uitbreiden (artikel 2.2a lid 1 onder a Bor) ☐ Mortel en Beton industrie - Handelingen met betrekking tot het vervaardigen van cementmortel, betonmortel of betonwaren, en/of het vervaardigen en bewerken van betonproducten (artikel 2.2a lid 2 onder f, lid 3 onder b, lid 4 onder b Bor) ☐ Veehouderij - Een installatie voor het fokken, mesten of houden van dieren oprichten, wijzigen of uitbreiden (artikel 2.2a lid 1 onder c tot en met i, en lid 4 onder a Bor) ☐ Opslag munitie bij defensie inrichtingen (artikel 2.2.a lid 7 Bor) ☐ Andere activiteit die aangewezen is in het BOR, maar niet voorkomt op deze keuzelijst

5 MER-plicht

Wordt voor de activiteit(en) de drempelwaarde zoals genoemd in kolom 2 van onderdeel D van de bijlage bij het Besluit milieueffectraportage (Besluit m.e.r.) overschreden?	☐ Ja ☐ Nee

6 Melding AIM

Bij de aanvraag van de omgevingsvergunning beperkte milieutoets hoort ook een melding in het kader van het Activiteitenbesluit. De melding kunt u opstellen via de AIM *(https://aimonline.nl/)*. Hoe wilt u de melding indienen?	☐ Ik doe de melding los met de AIM ☑ Ik doe de PDF van de melding als bijlage bij deze aanvraag ☐ Voor deze activiteit is geen melding Activiteitenbesluit nodig
Eventuele toelichting	-

Bijlagen

Formele bijlagen

Naam bijlage	Bestandsnaam	Type	Datum ingediend	Status document
melding_aimsessie_a-h2a4kueiq0_pdf	melding_aimses-sie_ah2a4kueiq0-.pdf	Gegevens Handelen in str jd met regels ruimtelijke ordening Gegevens omgevingsvergunning beperkte milieutoets	01-07-2022	In behandeling
OBM_[redacted]df	OBM[redacted]	Gegevens Handelen in str jd met regels ruimtelijke ordening Gegevens omgevingsvergunning beperkte milieutoets	01-07-2022	In behandeling

Cornelissen Consulting Services

Bijlage 3 bij de AIM
OBM
Realisatie mono-mestvergister

Mts [redacted]
Reidlansdyk 3
8542AH Terkaple

OBM: Mono-mestvergisting

Datum: 6/14/2022

Opgesteld door: CCS Energie-advies B.V.

Projectleider: [redacted]

Colofon

Bibliotheekgegevens rapport:

OBM mono-mestvergister

[redacted]
Deventer, CCS B.V., 6/14/2022

Meer informatie over dit rapport is te verkrijgen bij:
[redacted]

CCS B.V. Energie-advies

Project CCS 22.09o
Archiefnummer CCS: 22.09 melding [redacted]

Verspreiding van CCS B.V. publicaties door:

CCS Energie-advies B.V.
Binnensingel 3
7411 PL Deventer

Tel: 0570 - 667000
E-mail: info@ccsenergieadvies.nl
Website: www.ccsenergieadvies.nl

Inhoudsopgave

INLEIDING 4
1. GEGEVENS INRICHTING 5
2. OMSCHRIJVING AANPASSINGEN 6
INPASSING IN HET LANDSCHAP 6
3. BESTEMMINGSPLAN 7
4. BESCHRIJVING INSTALLATIE 8
5. BIOGASHUB 9
6. OBM 10
6.1 LOCATIE VERGISTER 10
6.2 RISICO CONTOUR 11
6.3 NTA 9766 12
6.4 EXPLOSIEVEILIGHEID BIJ (MONO)MESTVERGISTING / NRP 7910-1 12
7. CONCLUSIES 13

Inleiding

In Joure loopt een initiatief om vol in te zetten op mono-mestvergisting. Het doel is om op deze manier biogas te produceren en dit te gebruiken in de industrie en eventueel om woningen te verwarmen. Meerdere boeren met een vergistingsinstallatie zullen middels een biogasleiding met elkaar verbonden worden. Het biogas wordt daarna naar een afnemer gestuurd, die het gebruikt om hoogwaardige warmte te produceren.

Een mono-mestvergister moet natuurlijk vergund worden. De nationale overheid heeft via Infomill aangegeven dat dit kan via een Melding volgens het Activiteitenbesluit. Deze met moet vergezeld gaan met een OBM (Omgevingsvergunning Beperkte Milieutoets). Deze OBM wordt aangevraagd middels dit document.

In dit document worden de algemene zaken rondom het project omschreven, zoals de aanpassingen op de locatie, wat zegt het bestemmingsplan erover, hoe ziet de installatie eruit en wat houdt een biogashub in. In het laatste hoofdstuk vindt de toetsing plaats op de veiligheidsaspecten van de installatie, zoals dat dit aangegeven in de OBM mono-mestvergisting.

1. GEGEVENS INRICHTING

Inrichtingshouder en correspondentieadres

Statutaire naam	Mts. [redacted]
Adres:	Reidlânsdyk 3
Postcode en plaats:	8542AH Terkaple
Contactpersoon:	[redacted]
Telefoon:	
Mobiel nummer:	
Mailadres:	

Vestigingsadres bedrijf

Handelsnaam:	Mts. [redacted]
Adres:	Reidlânsdyk 3
Postcode en plaats	8542AH Terkaple
Kadastrale ligging:	JRE00-F-729
Vestigingsnummer:	[redacted]
Kamer van Koophandel nummer:	[redacted]

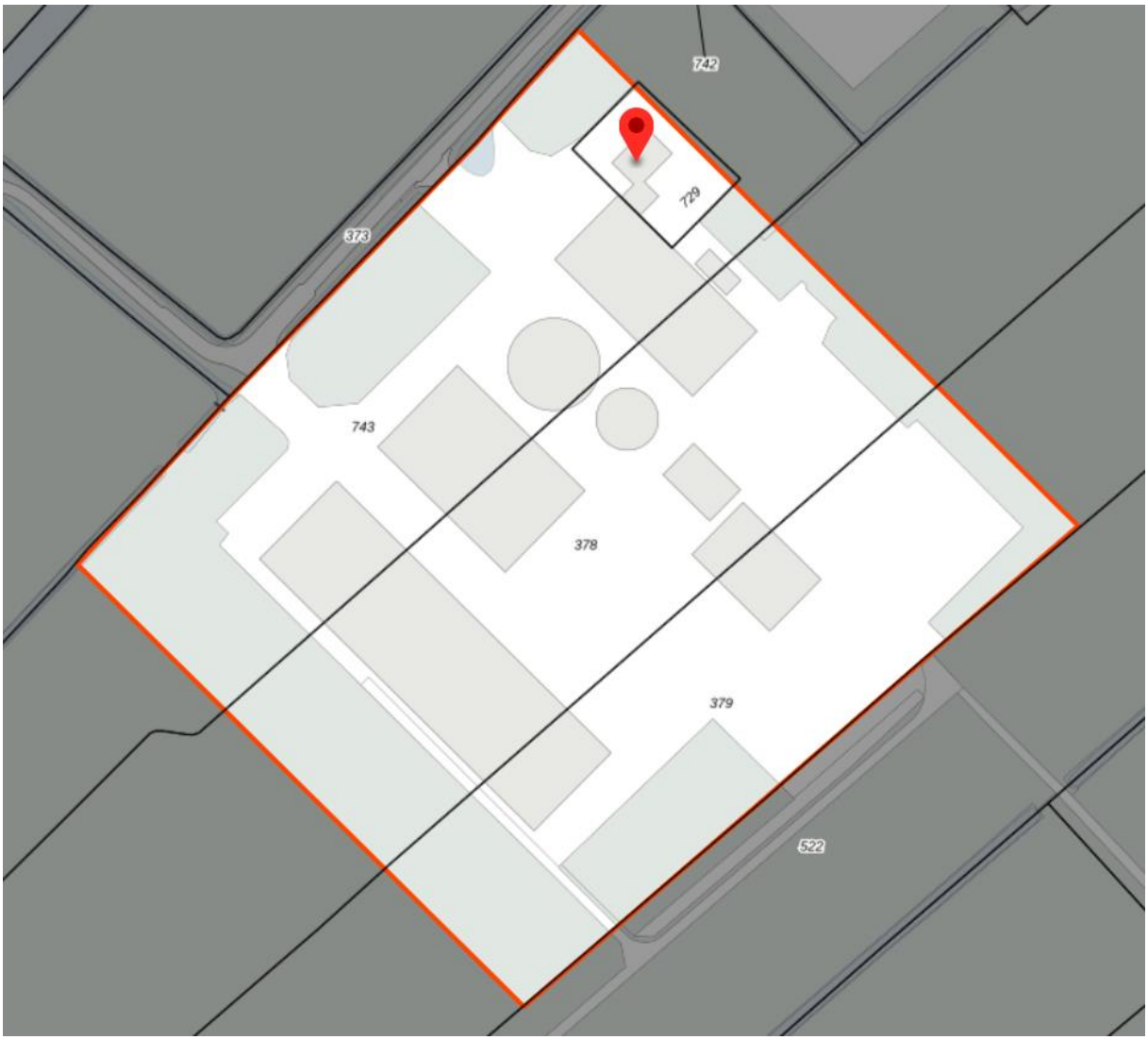

Figuur 1: Kadastrale ligging [Bron: BGT-viewer]

2. OMSCHRIJVING AANPASSINGEN

Mts. [redacted] is een bedrijf met 270 stuks melkvee. De nieuwe ontwikkeling waarvoor in dit document een OBM wordt aangevraagd is dat er een mono-vergister wordt geplaatst. Het gaat hier om het vergisten van alleen dierlijke mest van het eigen melkvee.

Mono-mestvergisting valt onder de werkingssfeer van het Activiteitenbesluit milieubeheer indien de verwerkingscapaciteit van de installatie om de mest te vergisten maximaal 25.000 kubieke meter mest per jaar is.

In dit geval zal de installatie alleen bedrijfseigen mest vergisten. Er wordt dus geen mest van derden en co-producten aangevoerd. Bij een volledige stalbezetting is er een mestproductie van 8100 m^3 volgens de vergunning. Het bedrijf is grondgebonden, alle mest wordt op eigen land aangewend. Dat zal straks ook gebeuren met het digestaat (vergiste mest).

Naast het plaatsen van de mestvergistingsinstallatie vinden er geen andere wijzigingen plaats op het bedrijf.

De aanpassing op het bedrijf betreft de bouw van een monomestvergister:

- Diameter: 18 meter
- Hoogte: 4 meter

Naast de vergister komt een container te staan met daarin de besturingsinstallatie. De hoogte vanaf maaiveld zal lager zijn dan 2 m.

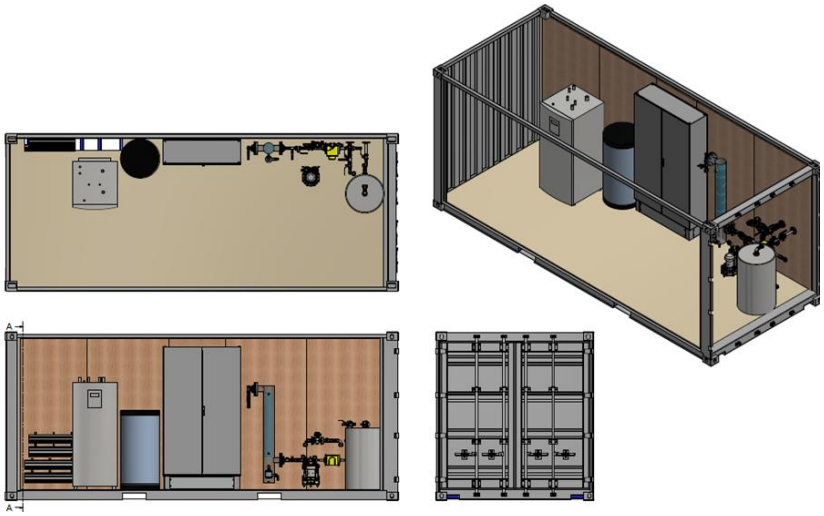

Figuur 2: Besturingscontainer

INPASSING IN HET LANDSCHAP

De installatie wordt zo ingericht dat het past binnen het landschap. Van tevoren wordt een inpassingsplan met de gemeente overlegd. Gedacht wordt aan een haag van inheemse struiken en planten die het zicht op de vergister deels wegneemt.

3. BESTEMMINGSPLAN

De realisatie en exploitatie van een mono-mestvergister voldoet aan het bestemmingsplan Buitengebied Noord -2017, dat op dit adres van toepassing is. Dit bestemmingsplan is vastgesteld (NL.IMRO.1940.BPBUI16BUITENGEB-VA01).

In het bestemmingsplan staat aangegeven dat mestverwerking in de vorm van agrarische biomassa vergisting is toegestaan, onder de volgende voorwaarden:

- Van bedrijfseigen activiteit in het kader van mestvergisting wordt gesproken indien het opgewekt vermogen en de inkomsten van energieopwekking de schaal en inkomsten van de agrarische bedrijfsactiviteiten niet overstijgen;
- Ten hoogste één vergistings-, vergassings- of verbrandingsinstallatie per agrarisch bedrijf is toegestaan;
- Het verzoek om verlening van de omgevingsvergunning gepaard gaat met een voorstel tot landschappelijke inpassing van de installatie; het gebruik van de bebouwing is uitsluitend toegestaan indien de landschappelijke inpassing is uitgevoerd en in standgehouden conform het landschappelijk inpassingsplan;
- De installatie uit oogpunt van milieubelasting, infrastructuur en verkeersbelasting ter plaatse aanvaardbaar wordt geacht.

[Bron: Bestemmingsplan: Buitengebied noord 2017]

Bouwkundig worden mestvergistingsinstallaties (of vergelijkbare mestverwerkingsinstallaties) niet specifiek benoemd in het bestemmingsplan. Wel worden de volgende eisen voor(mest)silo’s genoemd:

- De oppervlakte en inhoud van mestsilo's bedragen niet meer dan respectievelijk 750 m^2 en 2.500 m^3 per bedrijf;
- De bouwhoogte van mestsilo's bedraagt maximaal 5 m (exclusief afdekking) en van sleufsilo's maximaal 3 m, dan wel de bestaande bouwhoogte indien deze meer bedraagt;
- De bouwhoogte van torensilo's bedraagt niet meer dan 12 m dan wel de bestaande bouwhoogte indien deze meer bedraagt;

[Bron: Bestemmingsplan: Buitengebied noord 2017]

Deze aanvraag voldoet ruimschoots aan de eisen die gesteld worden in het bestemmingsplan:

- De inkomsten overstijgen niet die van de agrarische bedrijfsactiviteiten
- Maximaal één vergistings-, vergassings- of verbrandingsinstallatie per bedrijf
- Maximale bouwhoogte (exclusief het dubbel membraandak) 5 meter.
- Realisatie op het bouwblok.

4. BESCHRIJVING INSTALLATIE

In een mono-mestvergister wordt mest vergist zonder co-producten. Bij mestvergisting wordt een deel van de organische stof in de mest onder anaerobe omstandigheden afgebroken. Hierbij ontstaat biogas, wat een mengsel is van methaan (CH_4) en koolstofdioxide (CO_2). Biogas uit mest bestaat voor 55-60% uit methaan. Na de vergistingsstap wordt de vergiste mest (digestaat) opgeslagen en kan het net als drijfmest worden uitgereden op het land.

De energie die ontstaat uit vergisting is een duurzame bron waarvan de productie wordt gestimuleerd door de SDE++-subsidie. Deze subsidie onderscheidt grootschalige en kleinschalige vergisting. De grens ligt bij een geïnstalleerd vermogen van 400 kW. Kleinschalig is vaak gebonden aan de boerderij, grootschalige vergisting wordt meestal gecombineerd met mestverwerking. Hier is sprake van een kleinschalige installatie (< 400 kW).

Het methaan kan op verschillende manieren omgezet worden in energie:

- Warmte: het methaan wordt verbrand en de energie wordt nuttig ingezet in een proces (industrie, ruimteverwarming of mestverwerking).
- Elektriciteit en warmte: middels een WKK worden deze twee vormen van energie opgewekt. De warmte wordt nuttig toegepast.
- Groengas: het biogas wordt ontdaan van verontreinigingen en CO_2 en omgezet in groengas (biogas van aardgaskwaliteit). Dit wordt ingevoerd in het gasnet.

In dit geval is deze vergister onderdeel van een project, waarbij op verschillende locaties een mono-mestvergister wordt gebouwd. Het biogas dat wordt geproduceerd, wordt via een centrale leiding naar een industriële afnemer gevoerd, waar het wordt gebruikt voor de productie van warmte.

Een vergistingsinstallatie bestaat uit een geïsoleerde tank met daarop een flexibel dubbel membraandak. Het vergistingsproces vindt plaats bij een temperatuur van ongeveer 38 ^{0}C. In de vergisters wordt de mest gedurende een periode van ongeveer 40 dagen regelmatig geroerd met behulp van een propellermixer. Om het mengsel op temperatuur te houden, bevindt zich in de wand van de vergister een systeem van warmteleidingen, vergelijkbaar met vloerverwarming in huizen. De warmte hiervoor wordt geleverd door een warmtepomp, die warmte van het digestaat gebruikt en opwaardeert.

Het biogas is niet direct te gebruiken als energiedrager. Vaak bevat het teveel zwavel in de vorm van waterstofsulfide (H_2S). Dit wordt verwijderd door in de vergister een klein beetje lucht toe te dienen, dat reageert, waardoor het zwavel als vaste stof neerslaat op het digestaat. Daarna wordt het biogas nagereinigd in een actief koolfilter. Als het biogas over langere afstanden in een leidingwerk getransporteerd moet worden, moet het ook nog gedroogd worden. Dit is noodzakelijk om condens in de leiding te voorkomen. Het drogen gebeurt door het gas te koelen. Het systeem functioneert volledig automatisch. In geval van storingen krijgt de eigenaar een melding via de telefoon.

Een vergister bestaat uit de volgende onderdelen:

- Pompen voor de aanvoer van mest en de afvoer van digestaat.
- Een vergistingssilo.
- Randapparatuur als een warmtepomp, koolfilter en koeler.
- Elektra en besturing.

Naast de vergister bevindt zich een overkapping met daarin de warmtepomp, koolfilter en koeler en de schakelkast.

5. Biogashub

Deze installatie maakt deel uit van een groter project: Biogashub Joure. Het idee achter een hub is dat meerdere veehouders een mono-mestvergister plaatsen en dat deze vergisters middels een biogasleiding met elkaar verbonden worden. Het biogas gaat via een biogasleiding naar een bedrijf, die het direct kan inzetten ter vervanging van aardgas.

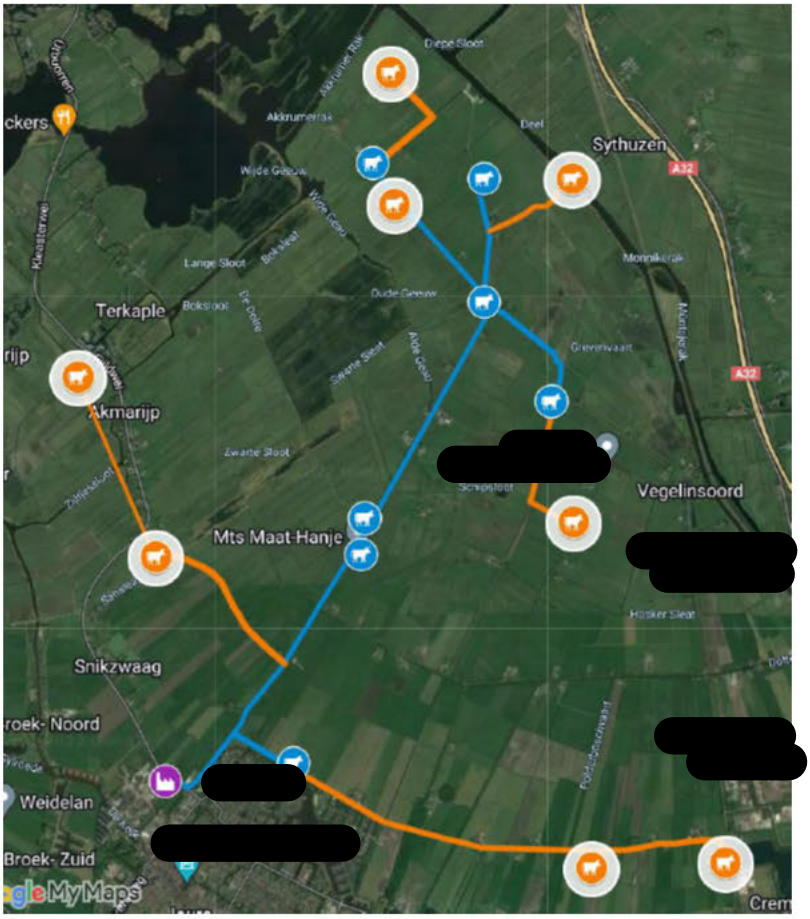

Figuur 3: Potentiële deelnemers aan het biogasnetwerk Joure

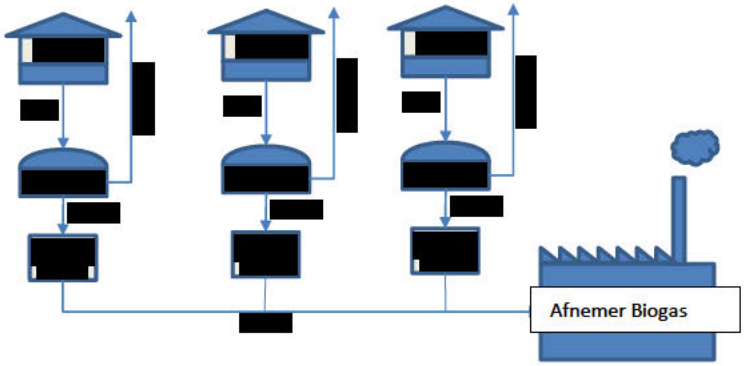

Figuur 4: Principe van de Biogashub

Voor de aanleg van het biogasnetwerk (leidingwerk) wordt een aparte vergunning aangevraagd. Deze wordt aangevraagd door de toekomstige netbeheerder.

6. OBM

Voor het oprichten en uitbreiden van een kleinschalige mestvergisting is een Omgevingsvergunning Beperkte Milieutoets (OBM) nodig [bron: Infomill]. Dit is van toepassing als voldaan wordt aan de volgende eisen:

- Het oprichten van een installatie voor het vergisten van uitsluitend dierlijke mest;
- Met een verwerkingscapaciteit van ten hoogste 25.000 kubieke meter per jaar.
- Het bedrijf mag geen IPPC-installatie zijn. Een IPPC is een industrieel bedrijf dat valt onder de Richtlijn industriële emissies (2010/75/EU).

Het project van Mts. [redacted] voldoet aan deze eisen.

De OBM toetst op het veiligheidsrisico van de installatie. Er wordt gelet op de risico-contour en de NTA 9766. In dit hoofdstuk worden de veiligheidsaspecten die van toepassing zijn op de OBM besproken.

6.1 Locatie vergister

De vergister komt binnen het bouwblok te staan. In de figuur hieronder is de voorgestelde locatie weergegeven ten opzichte van de boerderij.

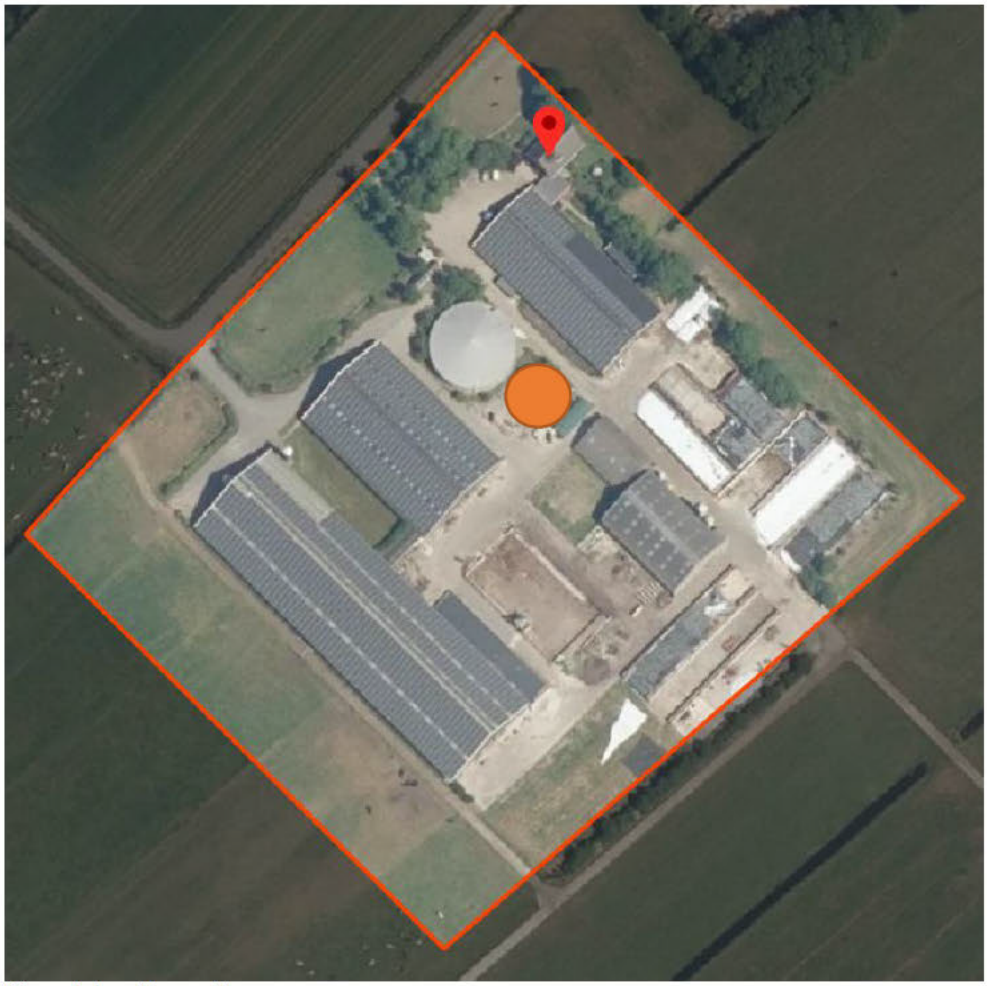

Figuur 5: Locatie vergister

6.2 Risico contour

De risico contour staat omschreven in het Activiteitenbesluit (Artikel 3.129f). Hierin staat aangeven dat de afstand tussen het midden van de gaszak met vergistingsgas en buiten de inrichting gelegen kwetsbare en beperkt kwetsbare objecten (bijvoorbeeld woonbebouwing) 50 m moet bedragen.

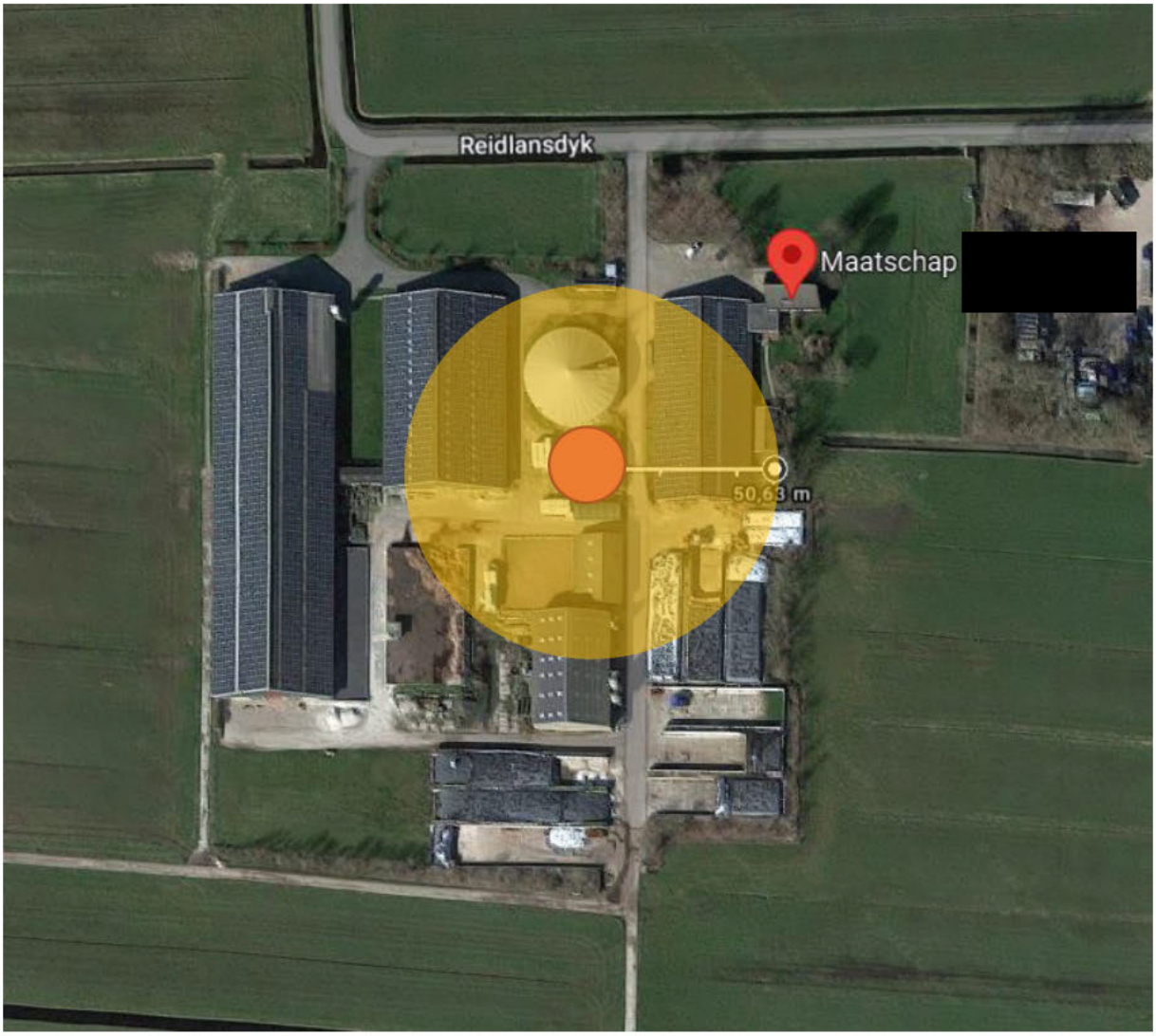

Figuur 6: Afstand tot naast gelegen woonbebouwing

In de buurt van de boerderij bevinden zich geen woonlocaties. In figuur 4 is een cirkel getekend met een diameter van 50 meter rondom de vergister. Hierbinnen vallen geen woningen.

6.3 NTA 9766

De vergistingsinstallatie moet gebouwd worden volgens de richtlijnen van de NTA 9766.

Er staat een nieuw voorschrift in de Activiteitenregeling: installaties voor monomestvergisting en vergistingsgasopwerking moeten voldoen aan **NTA 9766**. Dit document bevat veiligheidseisen voor het ontwerp, het beheer en het onderhoud.
Het gaat om zaken zoals een elektronisch monitoringssysteem, ontzwaveling van het gas en het stabiliseren van het digestaat.
De NTA 9766 is in juli 2014 gepubliceerd. Bestel de NTA 9766 bij de NEN.

Figuur 7: Omschr jving NTA 9766 [Bron Infomill]

Dit voorschrift bestaat al sinds 2014 en gesteld kan worden dat alle vergisters volgens deze norm gebouwd worden.

- **Monitoring**: Zowel de gaskwaliteit als het functioneren van de vergister wordt continu op afstand bewaakt. Daarnaast is de vergister onderdeel van een centraal monitoring systeem.
- **Ontzwaveling**: Op twee manieren wordt zwavelwaterstof bestreden. In de eerste plaats in de vergister zelf door ondermaats zuurstof toe te dienen. H_2S reageert dan tot elementair zwavel, dat neerslaat op het digestaat. Daarna vindt er een reiniging plaats in een actief koolfilter.
- **Stabilisatie:** Het digestaat wordt gestabiliseerd na vergisting, door het actief te koelen met behulp van een warmtewisselaar en een warmtepomp.
-

6.4 Explosieveiligheid bij (mono)mestvergisting / NRP 7910-1

Bij het vergistingsproces worden organische bestanddelen omgezet tot een brandbaar gas (biogas). Dit biogas bestaat voor 50-60 % methaan (CH_4). In een mengverhouding van 5-10% methaan en 90-95% lucht ontstaat een explosief mengsel. Als dit mengsel vervolgens ontstoken wordt, ontploft het.

Of er sprake is van explosiegevaar wordt beoordeeld in de Richtlijn NPR 7910-1. Het criterium voor toepassing van de richtlijn is onder andere de aanwezigheid van meer dan 50 kg aan brandbaar gas voor een installatie in de buitenlucht, en/of 5 kg brandbaar gas voor installaties in een gebouw. Er is in het algemeen meer dan 50 kg biogas aanwezig in de gasopvang van mestvergistingsinstallaties. Aangezien dat overeenkomt met een gasopslag van ongeveer 50 m^3. Vrijwel alle mestvergisters hebben een gasopslag van minimaal deze omvang. In dit geval is de gasopslag 280 m^3. Derhalve is de NPR 7910-1 van toepassing.

Voordat de installatie gebouwd wordt vindt er een risicoanalyse plaats en worden de ATmosphères EXplosibles (ATEX)-zones vastgesteld. Motoren en andere potentiële ontstekingsbronnen worden, voor zover ze binnen de zonering vallen, volgens de richtlijnen van ATEX 114 uitgevoerd.

Bronnen van potentiële gasemissie zijn het overdrukventiel en voor zover aanwezig, watersloten. Daarnaast wordt er een veiligheidszone van 1 m vanaf het aansluitpunt van het dak op de rand aangehouden. Geen van de potentiële bronnen zijn continue bronnen.

De watersloten en het overdrukventiel zijn veiligheidsvoorzieningen, die alleen in werking treden bij bepaalde calamiteiten. De aansluiting tussen het dubbel membraandak en de rand van de vergistersilo is gasdicht. Voor de zekerheid wordt hier toch rekening gehouden met een emissie. Al deze voorzieningen worden regelmatig gecontroleerd op gaslekkages.

Er is voldoende ruimte op en aan de vergister, om motoren buiten de ATEX-zone te houden.

7. Conclusies

Het project voldoet aan alle eisen en voorwaarden die worden gesteld aan de OBM

Notitie nummer:	**LB 22.09 C002 o**	Datum:	15-08-2022
Titel:	**Mts. [redacted]** **Aanvulling afwijking bestemmingsplan**		
Auteur:	[redacted]		
Ontvangers:	[redacted], De Fryske Marren.		
Status:	Vertrouwelijk		

Inleiding

Voor het project Biogashub Joure heeft de maatschap[redacted] een melding aangevraagd voor het plaatsen van een mono-mestvergister. Voor de beoordeling met betrekking tot de afwijking op het bestemmingsplan, zijn er een aantal vragen gekomen. Deze worden in dit document beantwoord.

Bedrijfsgegevens

Inrichtingshouder en correspondentieadres

Statutaire naam	Mts.[redacted]
Adres:	Reidlânsdyk 3
Postcode en plaats:	8542AH Terkaple
Contactpersoon:	[redacted]
Telefoon:	
Mobiel nummer:	
Mailadres:	

Vestigingsadres bedrijf

Handelsnaam:	Mts.[redacted]
Adres:	Reidlânsdyk 3
Postcode en plaats	8542AH Terkaple
Kadastrale ligging:	JRE00-F-729
Vestigingsnummer:	[redacted]
Kamer van Koophandel nummer:	[redacted]

Afwijkingen bestemmingsplan

In het bestemmingsplan zijn de volgende voorwaarden opgenomen:

- Van bedrijfseigen activiteit in het kader van mestvergisting wordt gesproken indien het opgewekt vermogen en de inkomsten van energieopwekking de schaal en inkomsten van de agrarische bedrijfsactiviteiten niet overstijgen;
- Ten hoogste één vergistings-, vergassings- of verbrandingsinstallatie per agrarisch bedrijf is toegestaan;
- Het verzoek om verlening van de omgevingsvergunning gepaard gaat met een voorstel tot landschappelijke inpassing van de installatie; het gebruik van de bebouwing is uitsluitend toegestaan indien de landschappelijke inpassing is uitgevoerd en instandgehouden conform het landschappelijk inpassingsplan;
- De installatie uit oogpunt van milieubelasting, infrastructuur en verkeersbelasting ter plaatse aanvaardbaar wordt geacht.

Toelichting op het bestemmingsplan m.b.t. mestvergisting

Vermogen en inkomsten mono-mestvergisting en relatie tot het eigen bedrijf
Er is voor deze maatschap een voorlopige business case gemaakt de totale investeringskosten bedragen [redacted]. De omzet van de vergister ligt rond de € [redacted] per jaar. Dat is minder dan die van een melkveebedrijf van deze omvang.

Eén vergister per bedrijf: Er wordt op deze locatie één vergister geplaatst.

Landschappelijke inpassing
De vergister met besturingscontainer worden binnen het bouwblok geplaatst en bevinden zich op het erf tussen de stallen. De vergister komt te staan op de plaats van bestaande mestsilo. Het geheel zal landschappelijk worden ingepast.

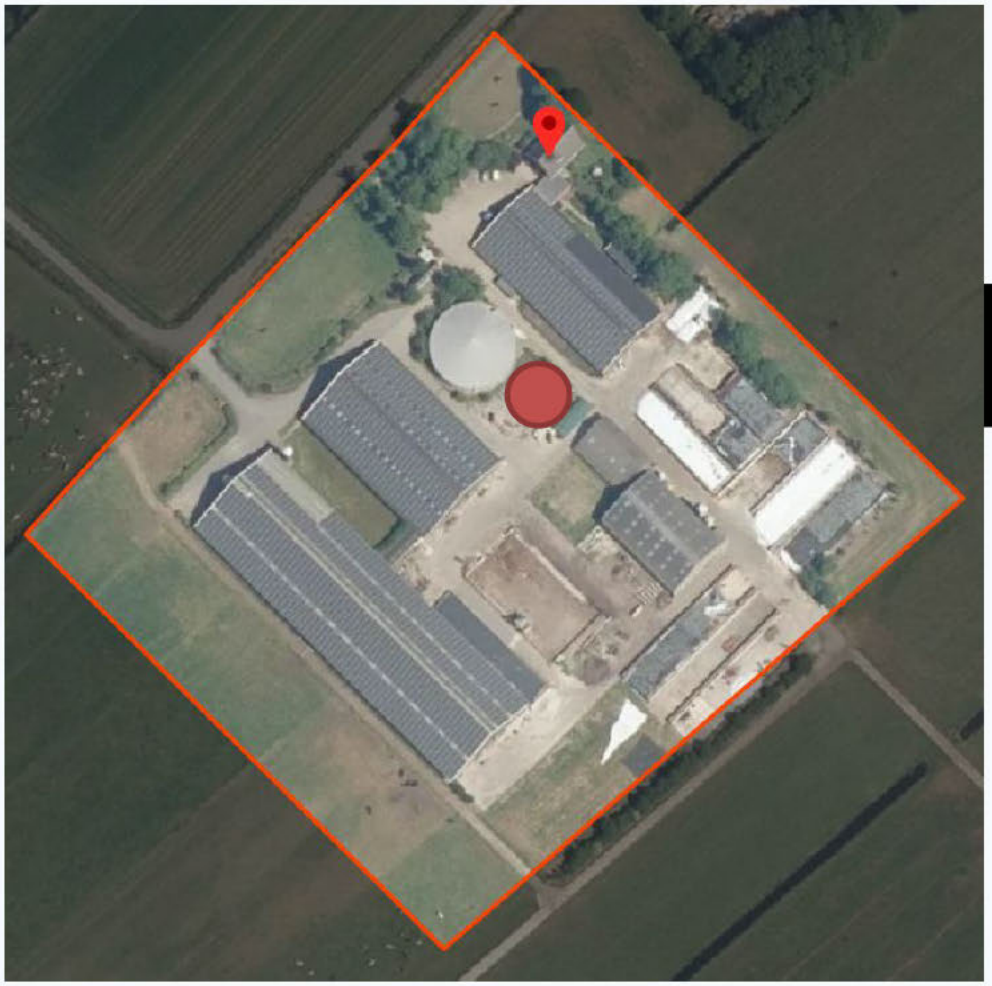

[redacted]

De vergister zelf bestaat uit een zwarte silo en een flexibel membraan dak van gebroken wit.

Milieubelasting

- Verkeersbewegingen: deze zullen niet toe- of afnemen, omdat er alleen bedrijfseigen mest wordt vergist. Doordat er de mest vergist wordt, zal het totale volume iets afnemen van 8.100 m^3 mest naar 7.790 m^3 digestaat.
- Methaanemissies: Deze zullen volgens het rapport van de WUR met 75% afnemen, omdat er verse mest vergist wordt.

Toelichting op het bestemmingsplan m.b.t. mestvergisting (zie tekening)
Oppervlakte < 750 m^2 en inhoud mestsilo's < 2.500 m^3: Het bedrijf een heeft een vergunning voor in het totaal 3.500 m^3 mestopslag. Er is nu één mestsilo van 2.500 m^3 en één van 840 m^3. Onder de stallen [redacted] mestkelder. De kleine silo wordt vervangen door de vergister. Deze heeft [redacted] m^2. Daa[redacted]ijft de mestopslag binnen de vergunde capaciteit.

Bouwhoogte < 5 m (exclusief dakbedekking): De silo is 4 m hoog.

Toelichting afmetingen zeecontainer
De besturingsinstallatie, de warmtepomp en de biogasbehandeling (koeling en actief koolfilter) bevinden zich in een standaard zeecontainer. Deze heeft de volgende afmetingen:

- 5,9 x 2,4 x 2,4 m.

Deze container wordt verdiept aangelegd, zodat deze zich beneden 2 m boven maaiveld bevindt.

De container bevindt zich naast de vergister (zie tekening).

[redacted]

Tekening vergister

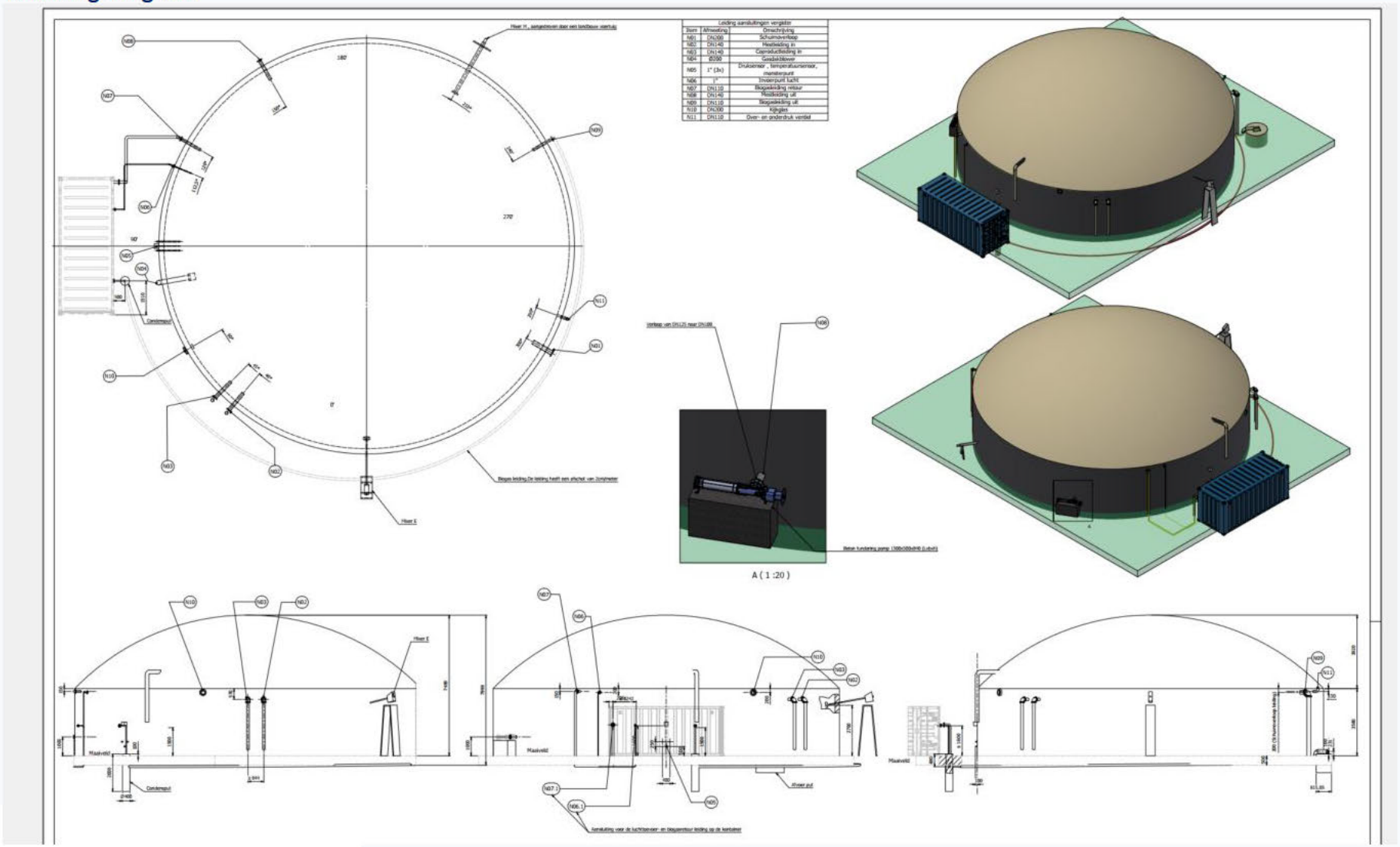

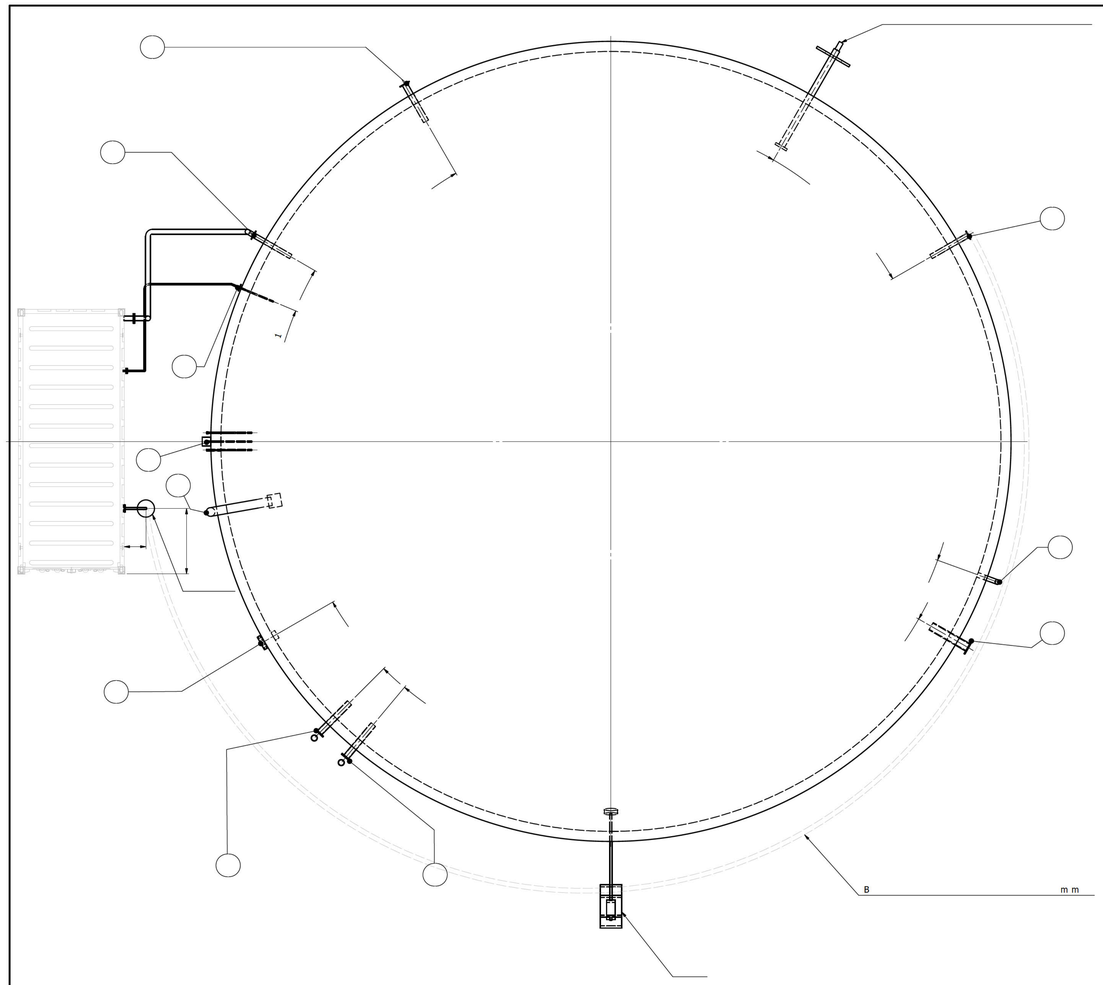

N		m

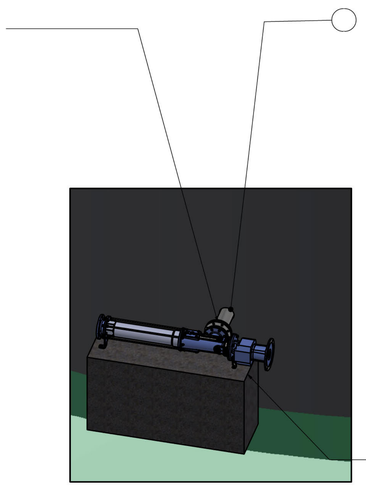

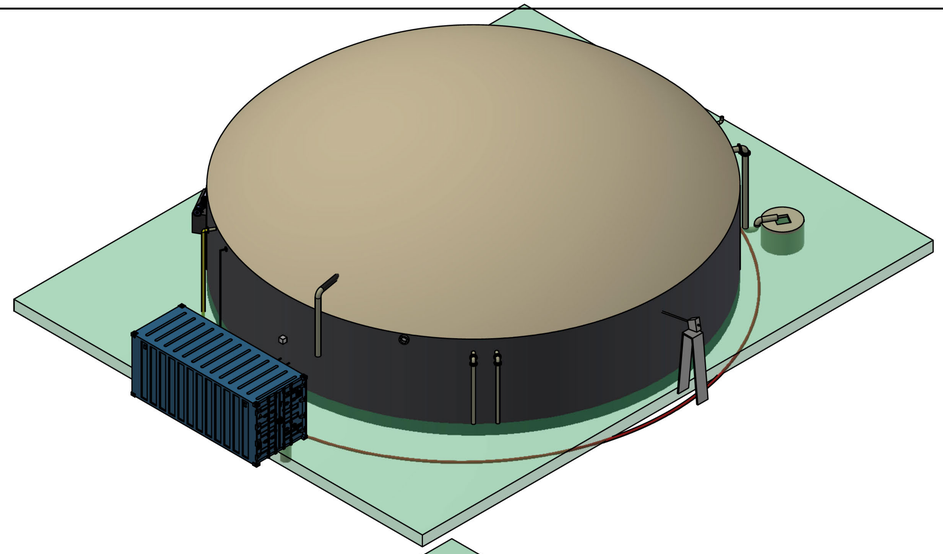

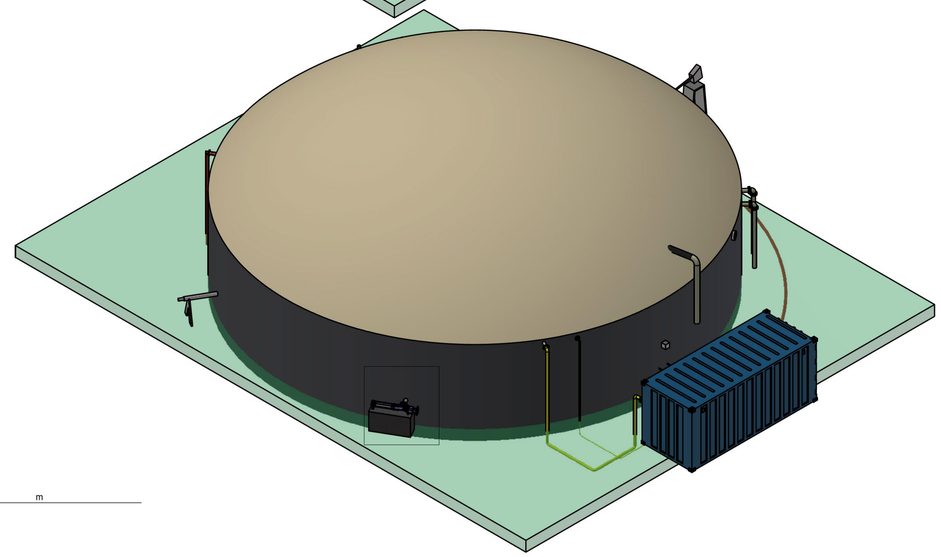

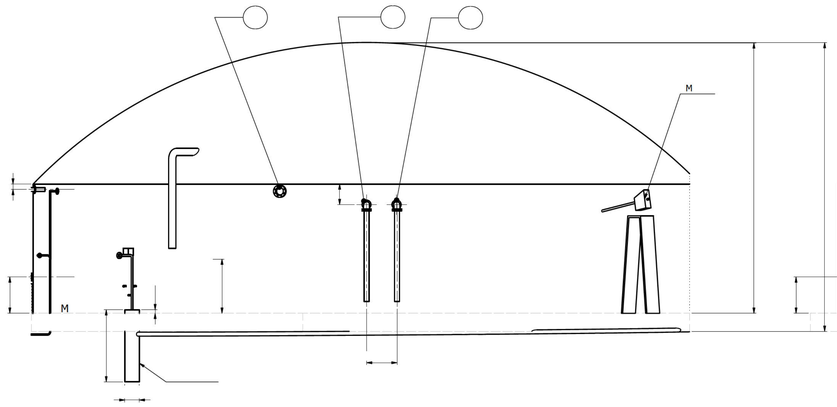

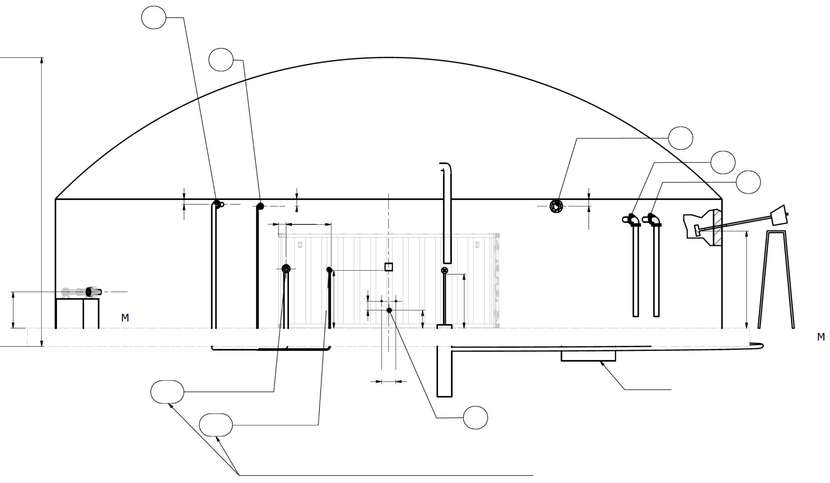

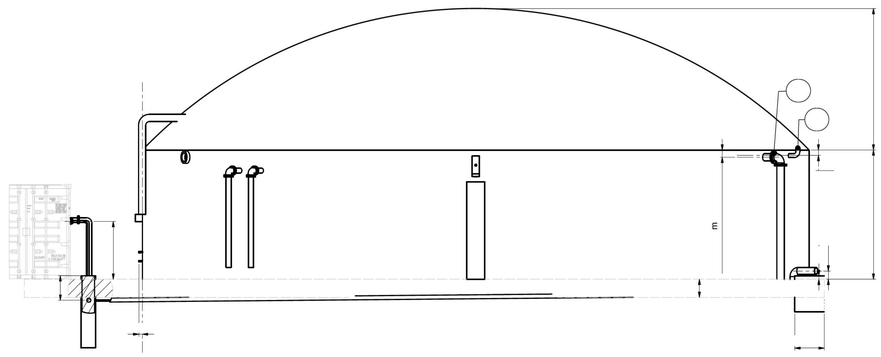

[redacted]

FUMO
Omgevingsdienst Fryslân

Postadres
Postbus 3347
8901 DH Leeuwarden

Bezoekadres
J.W. de Visserwei 10
9001 ZE Grou

(0566) 750 300
www.fumo.nl
info@fumo.nl

Gemeente De Fryske Marren
T.a.v. de heer [redacted]
Postbus 101
8501 AC Joure

Grou, 22 augustus 2022

Kenmerk : 2022-FUMO-0066769 / 2022-FUMO-0066768
Afdeling : Vergunningverlening en Specialistisch Advies
Behandeld door : [redacted]
Uw kenmerk : olo 7095269 / Ah2a4kueiq0

Betreft : Advies OBM en melding Activiteitenbesluit Maatschap Van der Zijpp te Terkaple

Geachte heer [redacted]

Onlangs heeft u ons om een milieuadvies gevraagd met betrekking tot een aanvraag voor een omgevingsvergunning beperkte milieutoets (OBM).
De aanvraag is van Maatschap Van der Zijpp en betreft het veranderen van de inrichting gelegen aan Reidlânsdyk 3 te Terkaple. De verandering ziet op de oprichting van een installatie voor het vergisten van uitsluitend dierlijke mest met een verwerkingscapaciteit van ten hoogste 25.000 kubieke meter per jaar. Voor deze aanvraag wordt de reguliere procedure gevolgd.

Wij adviseren u de omgevingsvergunning beperkte milieutoets te verlenen en de in de bijlage opgenomen overwegingen in de beschikking op te nemen.

Gelijktijdig met de aanvraag om de omgevingsvergunning is een melding ingediend in het kader van het Activiteitenbesluit milieubeheer. De beoordeling van de melding is in de overwegingen meegenomen.

U dient daarbij nog wel de in de bijlage geel gearceerde velden in te vullen.

Voor informatie kunt u contact opnemen met mevr. [redacted] van de FUMO, telefoonnummer [redacted]

Hoogachtend,

[redacted]
Afdelingshoofd Vergunningverlening en
Specialistisch Advies

Bijlage(n) Advies OBM en melding Activiteitenbesluit

BESLUIT

ONDERWERP

Dit besluit heeft betrekking op een aanvraag om een omgevingsvergunning beperkte milieutoets (OBM) ingediend op 1 juli 2022 door Maatschap Van der Zijpp voor het veranderen van de inrichting gelegen aan Reidlânsdyk 3 te Terkaple.
De aanvraag ziet op de monovergisting van drijfmest.

BESLUIT

Wij besluiten, gezien de overwegingen die zijn opgenomen in deze vergunning en gelet op de Wet algemene bepalingen omgevingsrecht (Wabo) en de daarop betrekking hebbende uitvoeringsbesluiten en –regelingen:

- aan Maatschap Van der Zijpp, de omgevingsvergunning beperkte milieutoets te verlenen;
- de volgende delen van de aanvraag onderdeel uit te laten maken van deze vergunning:
  - Aanvraagformulier van 1 juli 2022;
  - Bijlage 3 bij de AIM en OBM realisatie mono-mestvergister, van 6/14/2022, project 22.09o, opgesteld door CCS Energie-advies B.V;
  - Melding Activiteitenbesluit van 29 juni 2022, kenmerk Ah2a4kueiq0;
  - Aanvulling afwijking bestemmingsplan, van 15 augustus 2022, notitienummer LB 22.09C002o.

ONDERTEKENING EN VERZENDING

Burgemeester en Wethouders van <gemeente>,

< Bevoegd gezag zelf bepalen>

RECHTSBESCHERMING EN INWERKINGTREDING

De bekendmaking van deze beschikking gebeurt door <wijze van bekendmaking>. De dag na de bekendmaking treedt de beschikking in werking. Binnen zes weken na de bekendmaking kunnen zowel u als belanghebbenden bezwaar maken bij <naam en adres instantie>. Het indienen van een bezwaarschrift stelt de werking van de beschikking niet uit. Als u of belanghebbenden niet willen dat de beschikking in werking is in afwachting van de bezwaarprocedure, kan een verzoek om een voorlopige voorziening worden gedaan bij de <naam en adres instantie>.

1. PROCEDURELE OVERWEGINGEN

1.1. Gegevens aanvraag

Op 1 juli 2022 is een aanvraag om een omgevingsvergunning beperkte milieutoets (OBM) ontvangen van Maatschap Van der Zijpp. De aanvraag heeft betrekking op de inrichting gelegen aan Reidlânsdyk 3 te Terkaple. De aanvraag is geregistreerd onder olo-nummer 7095269.

De aanvrager vraagt toestemming voor een activiteit die behoort tot een bij de algemene maatregel van bestuur aangewezen categorie ‘activiteiten die van invloed kunnen zijn op de fysieke leefomgeving’, als bedoeld in artikel 2.1, lid 1, onder i van de Wet algemene bepalingen omgevingsrecht (Wabo), gelezen in samenhang met artikel 2.2a, lid 8 van het Besluit omgevingsrecht (Bor) voor zover deze activiteit plaatsvindt binnen een inrichting als bedoeld in artikel 1.1, lid 3 van de Wet milieubeheer.

Concreet gaat het hier om de oprichting van een installatie voor het vergisten van uitsluitend dierlijke mest met een verwerkingscapaciteit van ten hoogste 25.000 kubieke meter per jaar (kleinschalige monovergisting) waarvoor een OBM-plicht voor het aspect externe veiligheid geldt.

1.2. Bevoegd gezag

Wij zijn bevoegd gezag om te beslissen op de aanvraag om een omgevingsvergunning. Dit volgt uit artikel 2.4, eerste lid van de Wabo.

1.3. Volledigheid van de aanvraag

Wij zijn van oordeel dat de aanvraag voldoende informatie bevat voor een goede beoordeling van de gevolgen van de activiteit op de fysieke leefomgeving. De aanvraag is dan ook in behandeling genomen.

1.4. Procedure

Voor de voorbereiding van de beschikking is de reguliere voorbereidingsprocedure als bedoeld in titel 4.1 van de Algemene wet bestuursrecht (Awb) en paragraaf 3.2 van de Wabo gevolgd.

2. OVERWEGINGEN MILIEU

2.1. Vergunnigplicht

Gelet op artikel 2.1, lid 2 in samenhang met categorieën 7.5, onder d en h, en 8.3, onder g van onderdeel C van bijlage I bij het Besluit omgevingsrecht (Bor) geldt voor de onderhavige inrichting een vergunningplicht. Tot de inrichting behoort geen IPPC-installatie als bedoeld in artikel 3.3, eerste lid, onder b, van het Bor.

2.2. OBM

Uit artikel 2.1, eerste lid, onder e, sub 2 van de Wabo volgt dat voor het veranderen van de inrichting of van de werking daarvan, een vergunning als bedoeld in die bepaling is vereist.

In afwijking van artikel 2.1, eerste lid, onder e, sub 2 van de Wabo is gelet op artikel 2.4, lid 2 van het Bor geen omgevingsvergunning vereist met betrekking tot veranderingen van de inrichting of van de werking daarvan voor zover die veranderingen betrekking hebben op een activiteit die geen deel uitmaakt van een IPPC-installatie en op die activiteit hoofdstuk 3 van het Activiteitenbesluit milieubeheer (Activiteitenbesluit) van toepassing is, tenzij het betreft veranderingen:
a. waarop paragraaf 3.5.8 van het Activiteitenbesluit van toepassing is, of
b. van een activiteit, aangewezen in bijlage I, onderdeel C, categorie 1.4, onder a van het Bor.

Voor zover op de aangevraagde activiteit ‘oprichten monovergister’ paragraaf 3.5.10 van het Activiteitenbesluit van toepassing is (capaciteit tot 25.000 m3) en de activiteit geen deel uitmaakt van een IPPC-installatie (zoals hier aan de orde), hoeft de verandering niet te worden aangevraagd, maar kan deze worden gemeld. Echter op grond van artikel 2.2a, lid 8 van het Bor wordt het oprichten van een monovergister met een capaciteit tot 25.000 m3 als een OBM-plichtige activiteit als bedoeld in artikel 2,1, lid 1, onder i van de Wabo.

2.3. Projectbeschrijving

Het project waarvoor vergunning wordt gevraagd is als volgt te omschrijven:
- Het plaatsen en exploiteren van een mono-vergistingsinstallatie (vergisting van uitsluitend dierlijke mest met een jaarlijkse verwerkingscapaciteit van 8.100 m^3 bedrijfseigen rundveemest).
  Binnen de inrichting vindt geen biogasopwaardering plaats.

Het aantal dieren en de stalsystemen blijven ten opzichte van de vergunde situatie ongewijzigd.

2.4. Bestaande rechten

Voor de onderhavige inrichting zijn de onderstaande vergunningen van kracht:
- revisievergunning Wet milieubeheer (Wm) van 13 juni 2006;
- veranderingsvergunning Wm van 23 juni 2009;
- omgevingsvergunning / verandering van <datum 2020>.

Op grond daarvan mogen in de inrichting 292 melkkoeien, 241 stuks vrouwelijk jongvee, 13 vleeskalveren, 4 stieren, 16 geiten, 5 volwassen paarden en 5 paarden in opfok worden gehouden. Tevens is er een mestscheidingsinstallatie vergund.

2.5. Activiteitenbesluit milieubeheer

Op 29 juni 2022 is een melding ingediend in het kader van het Activiteitenbesluit (kenmerk Ah2a4kueiq0). Deze melding heeft betrekking op:

- Het realiseren van een mono-vergistingsinstallatie.

De melding voldoet aan de indieningsvereisten van het Activiteitenbesluit. Op grond van de inhoud van de melding zijn wij van mening dat met de gemelde activiteit kan worden voldaan aan de voorschriften van het Activiteitenbesluit en de Activiteitenregeling.
Deze melding maakt integraal deel uit de vergunningaanvraag.

De voorschriften voor het kleinschalig vergisten van uitsluitend dierlijke meststoffen staan in paragraaf 3.5.10 ‘Kleinschalig vergisten van uitsluitend dierlijke meststoffen’ van het Activiteitenbesluit en in paragraaf 3.5.8 ‘Kleinschalig vergisten van uitsluitend dierlijke meststoffen’ van de Activiteitenregeling. Voor de opslag van het met het proces vrijkomende (stabiel) restproduct gelden de voorschriften uit de paragrafen 3.4.5 ‘Opslaan van agrarische bedrijfsstoffen’ en 3.4.6 ‘Opslaan van drijfmest en digestaat’ van het Activiteitenbesluit.

3. INHOUDELIJKE OVERWEGINGEN MILIEU

Voor een aantal activiteiten uit het Activiteitenbesluit hebben bedrijven toestemming van het bevoegd gezag nodig voordat met de activiteiten mag worden gestart. Deze “toestemming vooraf” wordt in dit geval een omgevingsvergunning beperkte milieutoets (OBM) genoemd.
Het doel van de OBM is dat het bevoegd gezag vooraf instemt met het van start gaan van een specifieke activiteit op een specifieke locatie. De OBM bestaat uit een toestemming of een weigering. Op grond van artikel 5.13a van het Bor mogen aan de OBM geen voorschriften worden verbonden. De van toepassing zijnde voorschriften vloeien rechtstreeks voort uit het Activiteitenbesluit.

Voor het oprichten van een monovergister is een OBM voor het aspect externe veiligheid nodig. Het bevoegd gezag moet in dit geval een lokale toets uitvoeren om te beoordelen of deze activiteit om reden als veiligheidsrisico ingepast kan worden in de lokale situatie. De OBM wordt geweigerd (artikel 5.13b lid 11 van het Bor) als de activiteit tot een te groot dan wel onaanvaardbaar veiligheidsrisico voor de leefomgeving leidt. Hierbij worden in ieder geval betrokken:

- de ligging van de risicocontour;
- de invloed van risicovolle activiteiten in de omgeving op de installatie, en
- de kans op gevolgen van incidenten bij de installatie en de mogelijke gevolgen daarvan voor de leefomgeving.

Wij hebben de aangevraagde activiteit aan dit kader getoetst. Daarover merken wij het volgende op.

1. De ligging van de risicocontour

Binnen de inrichting wordt door de vergisting van (rundvee)mest biogas gevormd. Het vergistingsgas (biogas) wordt opgevangen in een gas(opslag)zak die zich boven de mestvergister bevindt.
De gaszak heeft een inhoud van circa 530 m3.

Op grond van artikel 3.129f van het Activiteitenbesluit dient een veiligheidsafstand van 50 meter, gerekend vanaf het midden van de gaszak tot kwetsbare of beperkt kwetsbare objecten, te worden aangehouden. Binnen een zone van 50 meter rondom de gaszak is geen object als zodanig aangemerkt.

Het bevoegd gezag is verplicht relevante gegevens van risicovolle inrichtingen in te voeren in het Register risicosituaties gevaarlijke stoffen (hierna: het Risicoregister). Er is een registratieplicht voor risicovolle situaties op grond van artikel 12.12 van de Wet milieubeheer, nader uitgewerkt in het Registratiebesluit externe veiligheid. Tevens is er een dergelijke verplichting op grond van artikel 45 van de Wet veiligheidsregio's, nader uitgewerkt in de (Ministeriële) Regeling provinciale risicokaart. Om te bepalen wanneer een inrichting Risicokaart-relevant is, wordt gebruik gemaakt van de Leidraad Risico Inventarisatie-deel Gevaarlijke Stoffen (LRI-GS) en de daarin opgenomen drempelwaardentabel. De drempelwaarden geven aan wanneer een Stationaire Risicosituatie met gevaarlijke stoffen een zodanig 'Verhoogd Gevaar' heeft dat deze dient te worden gepresenteerd op de publieke Risicokaart.

De in de inrichting aanwezige biogasopslag (gaszak) heeft een inhoud die groter is dan de drempelwaarde "Risicokaart-relevant voor categorie N8 – Overige gevaarlijke gassen (> 20.000 liter)" als bedoeld in Bijlage I van de Regeling provinciale risicokaart. Hiermee is deze opslag Risicokaart-relevant en dient in het Risicoregister te worden opgenomen.

Hieronder is de risicocontour weergegeven zoals wij op de Risicokaart hebben gepubliceerd.

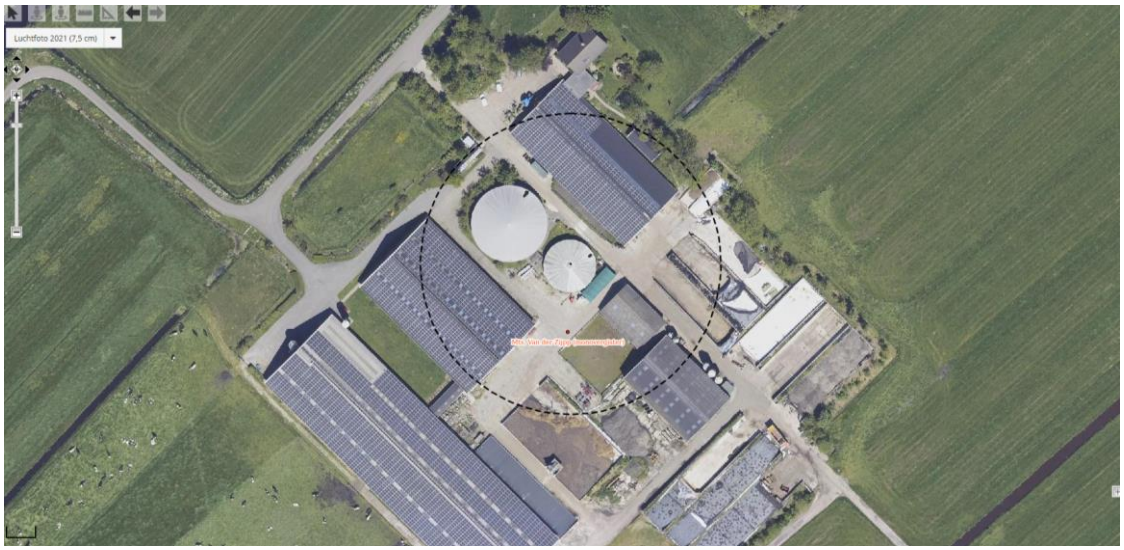

Fig. Risicocontour conform BKL-BAL-AB (50 m)

Hieruit blijkt dat de contour gedeeltelijk buiten de inrichtingsgrens is gelegen. Daar waar deze contour deels over de inrichtingsgrens reikt, is de bestemming agrarisch of groen. Binnen dit gedeelte van de contour liggen geen kwetsbare of beperkt kwetsbare objecten en deze worden conform het bestemmingsplan ook niet mogelijk gemaakt.
Geconcludeerd kan worden dat de biogasopslag en de daarmee gepaarde risicocontour geen belemmering vormt voor het verlenen van deze vergunning.

2. De invloed van risicovolle activiteiten in de omgeving op de installatie

Binnen de onderhavige inrichting vinden slechts activiteiten ten behoeve van de melkveehouderij plaats. Bij naleving van hier van toepassing zijnde voorschriften uit het Activiteitenbesluit zijn er geen negatieve en/of significante effecten van deze activiteiten op de biogasinstallatie te verwachten.

Daarnaast zijn in de directe omgeving van de inrichting geen bedrijven gevestigd waar risicovolle activiteiten plaatsvinden. De dichtstbij gelegen inrichting betreft de veehouderij aan Reidlânsdyk 6 te Terkaple gelegen op een afstand van circa 230 meter vanaf het midden van de gaszak.

Gezien de afstand van inrichtingen en risicovolle activiteiten in de omgeving tot de vergistingsinstallatie is het niet aannemelijk dat onaanvaardbare gevolgen voor de leefomgeving zich zullen voordoen.

3. De kans op gevolgen van incidenten bij de installatie en de mogelijke gevolgen daarvan voor de leefomgeving.

Aan het vergisten van dierlijke meststoffen zijn risico's verbonden. Het vergistingsgas (biogas) dat hierbij wordt geproduceerd is een licht ontvlambaar gasmengsel, waardoor een (explosieve) verbranding kan voorkomen. Incidenten en ongevallen bij een vergistingsinstallatie kunnen leiden tot gevaarlijke situaties dicht bij de installatie (arbeidsveiligheid) en/of tot overlast bij omwonenden.

De onderhavige vergistingsinstallatie bevindt zich op een afstand van meer dan 200 meter tot woningen van derden en andere kwetsbare objecten. Op de inrichting zelf zijn ook geen voorzieningen getroffen voor overnachtingen voor derden. Gezien de locatiekeuze kunnen wij concluderen dat de risico's voor de omgeving beperkt zijn.

De risico's op de korte afstand van de installatie (arbeidsveiligheid) zijn hier vooral van belang. De vergistingsinstallatie moet voldoen aan NTA 9766. Dit document bevat veiligheidseisen voor het ontwerp, het beheer en het onderhoud. Het gaat om aspecten zoals een elektronisch monitoringssysteem, ontzwaveling van het gas en het stabiliseren van het digestaat.

Tevens is op de installatie ATEX 137 van toepassing. Op grond hiervan is een bedrijf verplicht een explosieveiligheidsdocument op te stellen om tot een explosieveilige werkomgeving te komen. Wanneer werknemers veilig kunnen werken in de directe nabijheid van de installatie is daarmee tevens de veiligheid buiten de inrichting voldoende geborgd.

Het voorkomen van een (explosieve) verbanding en het beperken van eventuele gevolgen van een calamiteit is voldoende ondervangen door de voorschriften uit het Activiteitenbesluit en de Activiteitenregeling waaraan de vergistingsinstallatie moet voldoen.

4. CONCLUSIE

Vanuit het toetsingskader dat betrekking heeft op een OBM, zijn er ten aanzien van de aangevraagde activiteit geen redenen om de omgevingsvergunning te weigeren.

DE FRYSKE MARREN

De Fryske Marren
Postbus 101, 8500 AC Joure
Herema State 1, 8501 AA Joure
t 14 05 14
e info@defryskemarren.nl
i www.defryskemarren.nl

Firma [redacted]
De Dolten 4
8465 SB Oudehaske

Joure, 26 augustus 2022
Verzonden: 26 augustus 2022

Ons kenmerk : OV 20220456/7094767
Uw kenmerk : 22.09m
In behandeling bij : [redacted]
Bijlage(n) : in document aangegeven

Onderwerp: verlening omgevingsvergunning

Beste meneer [redacted]

U heeft vergunning aangevraagd voor het bouwen van een mono-mestvergister op de locatie De Dolten 4 te Oudehaske. Deze aanvraag hebben wij ontvangen op 1 juli 2022.

Verlening vergunning
Wij hebben besloten de vergunning te verlenen. Het gaat om de volgende in de Wet algemene bepalingen omgevingsrecht (Wabo) omschreven activiteit(en):
- afwijken bestemmingsplan (binnenplans)
- OBM beperkte milieutoets

Dit besluit is genomen op basis van de artikelen 2.1 en 2.2 en paragraaf 2.3 van de Wabo.

Aan deze vergunning zijn voorschriften verbonden. Bij de uitvoering van het project moet hieraan worden voldaan.

De volgende documenten maken deel uit van dit besluit:
- 7094767_1656662408525_publiceerbareaanvraag.pdf
- 7094767_1660904563946_1590-22009-004_vergister_d12.pdf
- 7094767_1660904603856_lb_22.09_not_c_002m_toelichting_bestemmingsplan[redacted].pdf
- OBM_[redacted]: Bijlage 3 bij de AIM en OBM realisatie mono-mestvergister, van 6 juli 2022, project 22.09m, opgesteld door CCS Energie-advies B.V (m.u.v. de vermelde dieraantallen)

Beoordeling
Bij de besluitvorming is de reguliere voorbereidingsprocedure toegepast. Deze procedure staat beschreven in paragraaf 3.2 van de Wabo.

De beslistermijn is vanaf 21 juli 2022 met 2 weken opgeschort omdat er nog aanvullende/aangepaste gegevens ingediend moesten worden, overeenkomstig artikel 4:15 van de Algemene wet bestuursrecht (Awb). De gegevens zijn ontvangen op 19 augustus 2022.

Handelen in strijd met regels ruimtelijke ordening
Het plan is in strijd met het bestemmingsplan. Het plan voldoet niet aan artikel 3, “agrarisch” van het ter plaatse geldende bestemmingsplan Buitengebied Noord - 2017. Op grond van artikel 3.5.2 onder c is het gebruik van gronden en bouwwerken ten behoeve van mestvergisting strijdig.

Op grond van artikel 2.12, lid 1, onder a, sub 1 Wabo en artikel 3.6.5, van het bestemmingsplan kan hiervan worden afgeweken, voor zover:

a. deze ten dienste staan van of verband houden met de bedrijfseigen agrarische activiteiten;
b. ten hoogste één vergistings-, vergassings- of verbrandingsinstallatie per agrarisch bedrijf is toegestaan;
c. deze activiteiten ondergeschikt zijn aan de agrarische bedrijfsvoering;
d. het verzoek om verlening van de omgevingsvergunning gepaard gaat met een voorstel tot landschappelijke inpassing van de installatie; het gebruik van de bebouwing is uitsluitend toegestaan indien de landschappelijke inpassing is uitgevoerd en instandgehouden conform het landschappelijk inpassingsplan;
e. de installatie uit oogpunt van milieubelasting, infrastructuur en verkeersbelasting ter plaatse aanvaardbaar wordt geacht

Uit de toelichting van de aanvraag blijkt dat hieraan voldaan wordt. De mono-mestvergister wordt geplaatst binnen het bouwvlak. Het perceel ligt in het buitengebied van onze gemeente. Er zijn geen directe buren, waardoor er geen strijd is met het de woonsituatie en de gebruiksmogelijkheden van aangrenzende gronden. Gelet op de plaatsing van de mestvergister in het achtererfgebied en te midden van de bestaande bebouwing in combinatie met de weidse omgeving wordt er geen afbreuk gedaan aan het straat- en bebouwingsbeeld, de landschappelijke en natuurlijke waarden. Een specifiek inpassingsplan is dan ook niet noodzakelijk. De plaatsing van de mono-mestvergister zorgt niet voor aantrekkende verkeersbewegingen, aangezien het enkel gaat om bedrijfseigen mestvergisting. Er wordt dan ook geen afbreuk gedaan aan de verkeersveiligheid en sociale veiligheid.

Het plan wordt vanuit ruimtelijk en planologisch oogpunt acceptabel bevonden en is niet in strijd met een goede ruimtelijke ordening.

Veranderen van een inrichting – OBM
Voor een aantal activiteiten uit het Activiteitenbesluit hebben bedrijven toestemming van het bevoegd gezag nodig voordat met de activiteiten mag worden gestart. Deze “toestemming vooraf” wordt omgevingsvergunning beperkte milieutoets (OBM) genoemd.

Het doel van de OBM is dat het bevoegd gezag vooraf instemt met het van start gaan van een specifieke activiteit op een specifieke locatie. De OBM bestaat uit een toestemming of een weigering. Op grond van artikel 5.13a van het Bor mogen aan de OBM geen voorschriften worden verbonden.
De van toepassing zijnde voorschriften vloeien voort uit het Activiteitenbesluit.

Voor het oprichten van een monovergister is een OBM voor het aspect externe veiligheid nodig. Het bevoegd gezag moet in dit geval een lokale toets uitvoeren om te beoordelen of deze activiteit om reden als veiligheidsrisico ingepast kan worden in de lokale situatie. De OBM wordt geweigerd (artikel 5.13b lid 11 van het Bor) als de activiteit een te groot veiligheidsrisico leidt. Hierbij worden in ieder geval betrokken:

- de ligging van de risicocontour;
- de invloed van risicovolle activiteiten in de omgeving op de installatie, en

- de kans op gevolgen van incidenten bij de installatie en de mogelijke gevolgen daarvan voor de leefomgeving.

Wij hebben de aangevraagde activiteit aan dit kader getoetst. In de bijlage “Beoordeling aangevraagde activiteit milieu (OBM)” lichten wij dit nader toe. Vanuit het toetsingskader dat betrekking heeft op de aangevraagde verandering van de inrichting kan worden geconcludeerd, dat de omgevingsvergunning verleend kan worden.

Inwerkingtreding
Dit besluit treedt in werking met ingang van de dag nadat de vergunning aan u is verzonden.

Nadere informatie
Lees ook de bijlage ‘Overige informatie’. Hierin staat onder meer welke kosten aan deze vergunning verbonden zijn.
Heeft u nog vragen, dan kunt u contact opnemen met de behandelend ambtenaar via telefoonnummer 14 05 14 of e-mail info@defryskemarren.nl.

Met vriendelijke groet,

namens burgemeester en wethouders van De Fryske Marren,

[redacted]

26 08 2022
medewerker cluster vergunningen

Beoordeling aangevraagde activiteit milieu (OBM)
behorende bij omgevingsvergunning OV 20220456/7094767

1. PROCEDURELE OVERWEGINGEN

1.1. Gegevens aanvraag
Op 1 juli 2022 is een aanvraag om een omgevingsvergunning beperkte milieutoets (OBM) ontvangen van Maatschap [redacted] De aanvraag heeft betrekking op de inrichting gelegen aan De Dolten 4 te Oudehaske. De aanvraag is geregistreerd onder olo-nummer 7094767.

De aanvrager vraagt toestemming voor een activiteit die behoort tot een bij de algemene maatregel van bestuur aangewezen categorie 'activiteiten die van invloed kunnen zijn op de fysieke leefomgeving', als bedoeld in artikel 2.1, lid 1, onder i van de Wet algemene bepalingen omgevingsrecht (Wabo), gelezen in samenhang met artikel 2.2a, lid 8 van het Besluit omgevingsrecht (Bor) voor zover deze activiteit plaatsvindt binnen een inrichting als bedoeld in artikel 1.1, lid 3 van de Wet milieubeheer.

Concreet gaat het hier om de oprichting van een installatie voor het vergisten van uitsluitend dierlijke mest met een verwerkingscapaciteit van ten hoogste 25.000 kubieke meter per jaar (kleinschalige monovergisting) waarvoor een OBM-plicht voor het aspect externe veiligheid geldt.

1.2. Bevoegd gezag
Wij zijn bevoegd gezag om te beslissen op de aanvraag om een omgevingsvergunning. Dit volgt uit artikel 2.4, eerste lid van de Wabo.

1.3. Volledigheid van de aanvraag
Wij zijn van oordeel dat de aanvraag voldoende informatie bevat voor een goede beoordeling van de gevolgen van de activiteit op de fysieke leefomgeving. De aanvraag is dan ook in behandeling genomen.

2. OVERWEGINGEN MILIEU

2.1. Projectbeschrijving
Het project waarvoor vergunning wordt gevraagd is als volgt te omschrijven:
- Het plaatsen en exploiteren van een mono-vergistingsinstallatie (vergisting van uitsluitend dierlijke mest met een jaarlijkse verwerkingscapaciteit van 3.800 ton bedrijfseigen mest).
  Binnen de inrichting vindt geen biogasopwaardering plaats.

Het aantal dieren en de stalsystemen blijven ten opzichte van de vergunde situatie ongewijzigd.

2.2. Bestaande rechten
Voor de onderhavige inrichting is op 23 april 2013 een melding op grond van het Activiteitenbesluit gedaan voor het veranderen van de inrichting. Tevens is in 2013 een OBM verleend voor het uitbreiden van de ligboxenstal.

2.3. Activiteitenbesluit milieubeheer
De onderhavige inrichting wordt aangemerkt als een inrichting type B als bedoeld in artikel 1.2 van het Activiteitenbesluit. Voor een inrichting type B geldt een meldingsplicht indien de inrichting wordt opgericht, veranderd of de werking van de inrichting wordt veranderd. De inrichting dient voorts aan de voorschriften uit het Activiteitenbesluit en de bijbehorende ministeriële regeling te voldoen.

Op 29 juni 2022 is een melding ingediend in het kader van het Activiteitenbesluit (kenmerk Ah29or9umf5). Deze melding heeft betrekking op:

- Het realiseren van een mono-vergistingsinstallatie.

De melding voldoet aan de indieningsvereisten van het Activiteitenbesluit. Op grond van de inhoud van de melding zijn wij van mening dat met de gemelde activiteit kan worden voldaan aan de voorschriften van het Activiteitenbesluit en de Activiteitenregeling.
Deze melding maakt integraal deel uit de vergunningaanvraag.

De voorschriften voor het kleinschalig vergisten van uitsluitend dierlijke meststoffen staan in paragraaf 3.5.10 'Kleinschalig vergisten van uitsluitend dierlijke meststoffen' van het Activiteitenbesluit en in paragraaf 3.5.8 'Kleinschalig vergisten van uitsluitend dierlijke meststoffen' van de Activiteitenregeling. Voor de opslag van de met het proces vrijkomende (stabiel) restproduct gelden de voorschriften uit de paragrafen 3.4.5 'Opslaan van agrarische bedrijfsstoffen' en 3.4.6 'Opslaan van drijfmest en digestaat'.

3. INHOUDELIJKE OVERWEGINGEN MILIEU

Voor een aantal activiteiten uit het Activiteitenbesluit hebben bedrijven toestemming van het bevoegd gezag nodig voordat met de activiteiten mag worden gestart. Deze "toestemming vooraf" wordt omgevingsvergunning beperkte milieutoets (OBM) genoemd.
Het doel van de OBM is dat het bevoegd gezag vooraf instemt met het van start gaan van een specifieke activiteit op een specifieke locatie. De OBM bestaat uit een toestemming of een weigering. Op grond van artikel 5.13a van het Bor mogen aan de OBM geen voorschriften worden verbonden.
De van toepassing zijnde voorschriften vloeien voort uit het Activiteitenbesluit.

Voor het oprichten van een monovergister is een OBM voor het aspect externe veiligheid nodig. Het bevoegd gezag moet in dit geval een lokale toets uitvoeren om te beoordelen of deze activiteit om reden als veiligheidsrisico ingepast kan worden in de lokale situatie. De OBM wordt geweigerd (artikel 5.13b lid 11 van het Bor) als de activiteit een te groot veiligheidsrisico leidt. Hierbij worden in ieder geval betrokken:

- de ligging van de risicocontour;
- de invloed van risicovolle activiteiten in de omgeving op de installatie, en
- de kans op gevolgen van incidenten bij de installatie en de mogelijke gevolgen daarvan voor de leefomgeving.

Wij hebben de aangevraagde activiteit aan dit kader getoetst. Daarover merken wij het volgende op.

1. De ligging van de risicocontour

Binnen de inrichting wordt door de vergisting van (rundvee)mest biogas gevormd. Het vergistingsgas (biogas) wordt opgevangen in een gas(opslag)zak die zich boven de mestvergister bevindt.
De gaszak heeft een inhoud van 200 m^3.

Op grond van artikel 3.129f van het Activiteitenbesluit dient een veiligheidsafstand van 50 meter, gerekend vanaf het midden van de gaszak tot een kwetsbare of beperkt kwetsbare objecten, te worden aangehouden. Binnen een zone van 50 meter rondom de gaszak is geen object als zodanig aangemerkt.

Het bevoegd gezag is verplicht relevante gegevens van risicovolle inrichtingen in te voeren in het Register risicosituaties gevaarlijke stoffen (hierna: het Risicoregister). Er is een registratieplicht voor risicovolle situaties op grond van artikel 12.12 van de Wet milieubeheer, nader uitgewerkt in het Registratiebesluit

externe veiligheid. Tevens is er een dergelijke verplichting op grond van artikel 45 van de Wet veiligheidsregio's, nader uitgewerkt in de (Ministeriële) Regeling provinciale risicokaart.

Om te bepalen wanneer een inrichting Risicokaart-relevant is, wordt gebruik gemaakt van de Leidraad Risico Inventarisatie-deel Gevaarlijke Stoffen (LRI-GS) en de daarin opgenomen drempelwaardentabel. De drempelwaarden geven aan wanneer een Stationaire Risicosituatie met gevaarlijke stoffen een zodanig 'Verhoogd Gevaar' heeft dat deze dient te worden gepresenteerd op de publieke Risicokaart.

De in de inrichting aanwezige biogasopslag (gaszak) heeft een inhoud die groter is dan de drempelwaarde "Risicokaart-relevant voor categorie N8 – Overige gevaarlijke gassen (> 20.000 liter)". Hiermee is deze opslag Risicokaart-relevant en dient in het Risicoregister te worden opgenomen.

Hieronder is de risicocontour weergegeven zoals wij op de Risicokaart hebben gepubliceerd.

Fig. Risicocontour conform BKL-BAL-AB (50 m)

Hieruit blijkt dat de contour gedeeltelijk buiten de inrichtingsgrens is gelegen. Daar waar deze contour deels over de inrichtingsgrens reikt, is de bestemming agrarisch of groen. Binnen dit gedeelte van de contour liggen geen kwetsbare of beperkt kwetsbare objecten en deze worden conform het bestemmingsplan ook niet mogelijk gemaakt.
Geconcludeerd kan worden dat de biogasopslag en de daarmee gepaarde risicocontour geen belemmering vormt voor het verlenen van deze vergunning.

2. De invloed van risicovolle activiteiten in de omgeving op de installatie
Binnen de onderhavige inrichting vinden slechts activiteiten ten behoeve van de melkveehouderij plaats. Bij naleving van hier van toepassing zijnde voorschriften uit het Activiteitenbesluit zijn er geen negatieve en/of significante effecten van deze activiteiten op de biogasinstallatie te verwachten.

Daarnaast zijn in de directe omgeving van de inrichting geen bedrijven gevestigd waar risicovolle activiteiten plaatsvinden. De dichtstbij gelegen inrichting betreft de veehouderij aan Lange Ekers 15 te Oudehaske gelegen op een afstand van circa 230 meter vanaf het midden van de gaszak.

Gezien de afstand van inrichtingen en risicovolle activiteiten in de omgeving tot de vergistingsinstallatie is het niet aannemelijk dat onaanvaardbare gevolgen voor de leefomgeving zich zullen voordoen.

3. De kans op gevolgen van incidenten bij de installatie en de mogelijke gevolgen daarvan voor de leefomgeving.

Aan het vergisten van dierlijke meststoffen zijn risico's verbonden. Het vergistingsgas (biogas) dat hierbij wordt geproduceerd is een licht ontvlambaar gasmengsel, waardoor een (explosieve) verbranding kan voorkomen. Incidenten en ongevallen bij een vergistingsinstallatie kunnen leiden tot gevaarlijke situaties dicht bij de installatie (arbeidsveiligheid) en/of tot overlast bij omwonenden.

De onderhavige vergistingsinstallatie bevindt zich op een afstand van meer dan 230 meter tot woningen van derden en andere kwetsbare objecten. Op de inrichting zelf zijn ook geen voorzieningen getroffen voor overnachtingen voor derden. Gezien de locatiekeuze kunnen wij concluderen dat de risico's voor de omgeving beperkt zijn.

De risico's op de korte afstand van de installatie (arbeidsveiligheid) zijn hier vooral van belang. De vergistingsinstallatie moet voldoen aan NTA 9766. Dit document bevat veiligheidseisen voor het ontwerp, het beheer en het onderhoud. Het gaat om aspecten zoals een elektronisch monitoringssysteem, ontzwaveling van het gas en het stabiliseren van het digestaat.

Tevens is op de installatie ATEX 137 van toepassing. Op grond hiervan is een bedrijf verplicht een explosieveiligheidsdocument op te stellen om tot een explosieveilige werkomgeving te komen. Wanneer werknemers veilig kunnen werken in de directe nabijheid van de installatie is daarmee tevens de veiligheid buiten de inrichting voldoende geborgd.

Het voorkomen van een (explosieve) verbanding en het beperken van eventuele gevolgen van een calamiteit is voldoende ondervangen door de voorschriften uit het Activiteitenbesluit en de Activiteitenregeling waaraan de vergistingsinstallatie moet voldoen.

4. CONCLUSIE

Vanuit het toetsingskader dat betrekking heeft op een OBM, zijn er ten aanzien van de aangevraagde activiteit geen redenen om de omgevingsvergunning te weigeren.

Voorschriften

behorende bij omgevingsvergunning OV 20220456/7094767

Algemeen

- De aanvang en het einde van de werkzaamheden moeten uiterlijk twee dagen van te voren worden gemeld aan de toezichthouder*, met vermelding van het nummer van de vergunning en de locatie waarop de vergunning betrekking heeft.

* Gegevens toezichthouder:
- [redacted], bereikbaar via telefoonnummer: 14 05 14 / e-mail: info@ defryskemarren.nl

Rechtsbescherming

behorende bij omgevingsvergunning OV 20220456/7094767

Tegen dit besluit kunnen belanghebbenden binnen zes weken na de dag waarop het besluit is verzonden een bezwaarschrift indienen bij het college van burgemeester en wethouders van gemeente De Fryske Marren, Postbus 101, 8500 AC Joure.

Het bezwaarschrift moet worden ondertekend en ten minste bevatten:

- de naam en het adres van de indiener
- de dagtekening
- een omschrijving van het besluit waartegen het bezwaar is gericht
- de gronden van het bezwaar

Tegelijk met de indiening van het bezwaarschrift kunnen belanghebbenden vragen het besluit tijdelijk ongedaan te maken. Zo'n verzoek om een voorlopige voorziening moet worden gericht aan de voorzieningenrechter van de Rechtbank Noord-Nederland, Afdeling bestuursrecht, Postbus 150, 9700 AD Groningen.
Via http://loket.rechtspraak.nl/bestuursrecht kan het verzoek om voorlopige voorziening digitaal worden ingediend bij genoemde rechtbank. Hiervoor is een elektronische handtekening (DigiD) nodig.

Wilt u meer weten over de procedure? Bel met de afdeling juridische zaken van de gemeente, te bereiken via telefoonnummer 14 05 14.

Overige informatie
behorende bij omgevingsvergunning OV 20220456/7094767

Wat zijn de kosten?
Aan de vergunningverlening zijn kosten verbonden.

Dit bedrag is als volgt samengesteld:
- Leges behandelen Afwijken bestemmingsplan binnenplans: € 270,25

Binnenkort ontvangt u hiervoor een nota.

De legeskosten zijn gebaseerd op de Legesverordening van het jaar waarin u uw aanvraag heeft ingediend. U kunt de Legesverordening vinden op www.overheid.nl onder 'Overheidsinformatie',' Lokale wet- en regelgeving'. Vervolgens vult u het zoekwoord 'leges' in en selecteert u de betreffende gemeente.

Burgerplicht en overige toestemmingen en voorzieningen
In het Burgerlijk Wetboek staan rechten en plichten van burgers vermeld die er mogelijk voor zorgen dat u geen gebruik kunt maken van uw vergunning. Ook kunnen er naast deze vergunning nog andere toestemmingen en/of voorzieningen nodig zijn waarover wij u niet hebben kunnen informeren, maar die er wel voor kunnen zorgen dat u geen gebruik kunt maken van deze vergunning.

Het is verboden om bij de uitvoering van werkzaamheden schade, gevaar of ernstige hinder te veroorzaken. Alle schade of vorderingen tot schadevergoeding, die ontstaan als gevolg van het gebruikmaken van deze vergunning, zijn voor rekening van de vergunninghouder.

Vrijkomende grond
Vrijkomende grond mag (indien de grond niet tussentijds is bewerkt) op of nabij dezelfde plaats als waar het is ontgraven weer als bodem worden toegepast. Aangevoerde grond die wordt toegepast (en afgevoerde grond die elders wordt gebruikt) dient te voldoen aan het Besluit bodemkwaliteit c.q. de Vrijstellingsregeling grondverzet.

Intrekken vergunning
De gemeente kan de vergunning intrekken als:
- er niet binnen 26 weken na het onherroepelijk worden van de vergunning gestart wordt met de werkzaamheden;
- de werkzaamheden langer dan 26 weken stilliggen;
- er afgeweken wordt van de vergunning of de hieraan verbonden voorschriften;
- de vergunninghouder hierom verzoekt.

Akte van ondertekening

D t bew jsdocument bevat de gegevens van het ondertekenverzoek a smede een aud t og van het ondertekentraject we ke de ondertekenaars van het document hebben door open.

Algemene informatie

Document naam	OV 20220456 Omgev ngsvergunn ng De Do ten 4 Oudehaske Mono mestverg ster	**Ondertekentermijn**	30 dagen
Document ID	999aebde edb1 442e aefc 31f5c3b38053	**Aanbieder**	De Fryske Marren
Aanmaakdatum	vr jdag 26 augustus 2022 20:48 CEST		

Ondertekenaar 1

Naam	[redacted]		
Verzoek verzonden	vr jdag 26 augustus 2022 20:48 CEST	**E-mail adres**	[redacted]
Document geopend	vr jdag 26 augustus 2022 20:49 CEST		
Muis handtekening	vr jdag 26 augustus 2022 20:49 CEST		
TAN verstuurd	vr jdag 26 augustus 2022 20:49 CEST	**Mobiel nummer vingerafdruk SHA-256**	e484fe77a5613ad75a966730d5884035a2466841b881015f1f23103f5bb23086
TAN verificatie	vr jdag 26 augustus 2022 20:49 CEST		
Document ondertekend	vr jdag 26 augustus 2022 20:49 CEST		

Publiceerbare aanvraag/melding omgevingsvergunning

Formulierversie
2020.01

Aanvraaggegevens

Algemeen

Aanvraagnummer	7094767
Aanvraagnaam	Mono-mestvergisting [redacted]
Uw referentiecode	22.09m
Ingediend op	01-07-2022
Soort procedure	Onbekend
Projectomschrijving	De bouw van een mono-mestvergister, die eigen mest zal gaan vergisten en biogas gaat produceren. Dit is hoort bij een project waarbij meerdere vergisters biogas gaan leveren aan [redacted]. Het biogas wordt ter plekke ontdaan van H2S (koolfilter). Daarna wordt het biogas ontvochtigd en m.b.v. een ventilator het biogasnet opgestuurd. Verwarming van de vergister gebeurt door een warmtepomp. Aanvoer van de eigen mest en afvoer van digestaat gebeurt met pompen. Het systeem is volledig geautomatiseerd.
Opmerking	-
Gefaseerd	Nee
Blokkerende onderdelen weglaten	Nee
Kosten openbaar maken	Nee
Bijlagen die later komen	-
Bijlagen n.v.t. of al bekend	-

Bevoegd gezag

Naam:	Gemeente De Fryske Marren
Bezoekadres:	Herema State 1 8501 AA JOURE
Postadres:	Postbus 101 8500 AC JOURE
Telefoonnummer:	14 05 14
E-mailadres:	info@defryskemarren.nl
Website:	www.defryskemarren.nl
Contactpersoon:	Cluster Vergunningen

Overzicht bijgevoegde modulebladen

Aanvraaggegevens

Locatie van de werkzaamheden

Werkzaamheden en onderdelen

Handelen in strijd met regels ruimtelijke ordening

- Handelen in strijd met regels ruimtelijke ordening

Inrichting of mijnbouwwerk oprichten of veranderen (Milieu)

- Omgevingsvergunning beperkte milieutoets

Bijlagen

Locatie

1 Adres

Postcode	8465SB
Huisnummer	4
Huisletter	-
Huisnummertoevoeging	-
Straatnaam	De Dolten
Plaatsnaam	Oudehaske
Gelden de werkzaamheden in deze aanvraag/melding voor meerdere adressen of percelen?	☐ Ja ☑ Nee

Handelen in strijd met regels ruimtelijke ordening

1 Handelen in strijd met regels ruimtelijke ordening

Met welke regels voor ruimtelijke ordening zijn de voorgenomen werkzaamheden in strijd?	☑ Bestemmingsplan ☐ Beheersverordening ☐ Exploitatieplan ☐ Regels op grond van de provinciale verordening ☐ Regels op grond van een AMvB ☐ Regels van het voorbereidingsbesluit
Beschrijf hoe en in welke mate de voorgenomen werkzaamheden in strijd zijn met de regels voor ruimtelijke ordening.	Het realiseren van een silo (mono-mestvergister) binnen het bouwblok.
Beschrijf het huidige gebruik van de gronden of het bouwwerk.	Momenteel wordt de grond als erf gebruikt.
Beschrijf het beoogde gebruik van de gronden of het bouwwerk.	De eigen mest gaat er vergist worden het biogas wordt na een beperkte voorbehandeling ingevoed in het net.
Beschrijf de gevolgen van het beoogde gebruik voor de ruimtelijke ordening.	Binnen het bouwblok komt een silo te staan voor mono-mestvergisting.
Is het beoogde gebruik tijdelijk van aard?	☐ Ja ☑ Nee
Hebt u een rapport nodig waarin de archeologische waarde van het terrein dat zal worden verstoord in voldoende mate is vastgelegd?	☐ Ja ☑ Nee
Wordt er afgeweken van het exploitatieplan?	☐ Ja ☑ Nee

Omgevingsvergunning beperkte milieutoets

Inrichting of mijnbouwwerk oprichten of veranderen (Milieu)

1 Omgaan met Afvalstoffen

Welke milieutoets wilt u aanvragen (OBM)?

- ☐ Afvalwater - Een rioolwaterzuiveringsinstallatie wijzigen of uitbreiden (artikel 2.2a lid 1onder a Bor)
- ☐ Metaalrecycling - Een inrichting voor de opslag van Schroot, met inbegrip van autowrakken oprichten, wijzigen of uitbreiden (artikel 2.2a lid 1 onder b Bor)
- ☐ Autowrakken demonteren (artikel 2.2a lid 2 onder d Bor)
- ☐ Tweewielige motorvoertuigen demonteren (artikel 2.2.a lid 2 onder g Bor)
- ☐ Banden - Maximaal 10.000 ton van buiten de inrichting afkomstige banden van voertuigen opslaan (artikel 2.2a lid 2 onder c Bor)
- ☐ Afvalbrengstation - Uitvoeren van de gemeentelijke zorgplicht voor afvalbeheer op een daarvoor bestemde locatie, zoals een milieustraat, KCA-depot en andere gemeentelijke inrichtingen voor afvalbeheer (artikel 2.2a lid 2 onder a Bor)
- ☐ Medisch afval - Het opslaan van buiten de inrichting afkomstige infectueuze afvalstoffen, lichaamsdelen en organen, afvalstoffen van cytotoxische en cytostatische geneesmiddelen afkomstig van de gezondheidszorg bij mens en dier.(artikel 2.2a lid 2 onder b Bor)
- ☐ Kunststofafval - Opbulken (mengen) van maximaal 10.000 ton ingezameld kunststofafval niet zijnde voor materiaalhergebruik geschikt gemaakt kunststofafval door middel van extrusie en spuitgieten en/of handelingen die vallen onder de gemeentelijke zorgplicht voor de inzameling van huishoudelijk afval (artikel 2.2a lid 2 onder e Bor)
- ☐ Asbest - Het opslaan van ten hoogste 50 ton verwijderd asbest en verwijderde asbesthoudende producten, ontstaan bij werkzaamheden die buiten de inrichting zijn verricht door degene die de inrichting drijft (artikel 2.2a lid 2 onder h Bor)

2 Behandeling materialen en installaties

Welke milieutoets wilt u aanvragen (OBM)?

- ☐ Non-ferro metaal - Een installatie bestemd voor het smelten, met inbegrip van het legeren, van non-ferrometalen, met uitzondering van edele metalen, en met inbegrip van terugwinningsproducten oprichten, wijzigen of uitbreiden (artikel 2.2a lid 1 onder a Bor)
- ☐ Oppervlaktebehandeling - Een installatie bestemd voor de oppervlaktebehandeling van metalen en plastic materiaal door middel van een elektrolytisch of chemisch procedé oprichten, wijzigen of uitbreiden (artikel 2.2a lid 1 onder a Bor)
- ☐ Walsen - Een installatie bestemd voor verwerking van ferrometalen door warmwalsen, het smeden met hamers, of het aanbrengen van deklagen van gesmolten metaal oprichten, wijzigen of uitbreiden (artikel 2.2a lid 1 onder a Bor)
- ☐ Motorrevisie, luchtvaart - Testbanken voor motoren, turbines of reactoren of van installaties voor de bouw en reparatie van luchtvaartuigen oprichten, wijzigen of uitbreiden (artikel 2.2a lid 1 onder a Bor)
- ☐ Een spoorwegmaterieelfabriek oprichten, wijzigen of uitbreiden (artikel 2.2a lid 1 onder a Bor)
- ☐ Het binnen een inrichting verwerken van polyesterhars (artikel 2.2a lid 5 Bor)
- ☑ Mestvergisting - Een installatie voor het vergisten van uitsluitend dierlijke mest met een verwerkingscapaciteit van ten hoogste 25.000 kubieke meter per jaar of het uitbreiden van de capaciteit van de installatie of het uitbreiden van de opslagcapaciteit voor vergistingsgas of het wijzigen of uitbreiden van de bewerking van vergistingsgas (artikel 2.2a lid 8 Bor)
- ☐ Auto's - De oprichting, wijziging of uitbreiding van een installatie bestemd voor het vervaardigen van automobielen of automobielmotoren of het assembleren van automobielen (artikel 2.2.a lid 1 onder a)
- ☐ Textielbehandeling - De oprichting, wijziging of uitbreiding van een installatie bestemd voor de voorbehandeling of het verven van vezels of textiel (artikel 2.2.a lid 1 onder a Bor)

3 Energiesystemen

Welke milieutoets wilt u aanvragen (OBM)?

- ☐ Een windturbinepark oprichten, wijzigen of uitbreiden (artikel 2.2a lid 1 onder a Bor)
- ☐ Het installeren van een gesloten bodemenergiesysteem met een bodemzijdig vermogen van 70 kW of meer (artikel 2.2a lid 6 Bor)
- ☐ Het installeren van een gesloten bodemenergiesysteem met een bodemzijdig vermogen van minder dan 70 kW dat is gelegen binnen een interferentiegebied (artikel 2.2a lid 6 Bor)

4 Activiteiten

Welke milieutoets wilt u aanvragen (OBM)?	☐ Voeding- Genotmiddelen industrie - Een installatie voor de voedings- en genotmiddelenindustrie oprichten, wijzigen of uitbreiden (artikel 2.2a lid 1 onder a Bor) ☐ Mortel en Beton industrie - Handelingen met betrekking tot het vervaardigen van cementmortel, betonmortel of betonwaren, en/of het vervaardigen en bewerken van betonproducten (artikel 2.2a lid 2 onder f, lid 3 onder b, lid 4 onder b Bor) ☐ Veehouderij - Een installatie voor het fokken, mesten of houden van dieren oprichten, wijzigen of uitbreiden (artikel 2.2a lid 1 onder c tot en met i, en lid 4 onder a Bor) ☐ Opslag munitie bij defensie inrichtingen (artikel 2.2.a lid 7 Bor) ☐ Andere activiteit die aangewezen is in het BOR, maar niet voorkomt op deze keuzelijst

5 MER-plicht

Wordt voor de activiteit(en) de drempelwaarde zoals genoemd in kolom 2 van onderdeel D van de bijlage bij het Besluit milieueffectraportage (Besluit m.e.r.) overschreden?	☐ Ja ☐ Nee

6 Melding AIM

Bij de aanvraag van de omgevingsvergunning beperkte milieutoets hoort ook een melding in het kader van het Activiteitenbesluit. De melding kunt u opstellen via de AIM *(https://aimonline.nl/)*. Hoe wilt u de melding indienen?	☐ Ik doe de melding los met de AIM ☑ Ik doe de PDF van de melding als bijlage bij deze aanvraag ☐ Voor deze activiteit is geen melding Activiteitenbesluit nodig
Eventuele toelichting	-

Bijlagen

Formele bijlagen

Naam bijlage	Bestandsnaam	Type	Datum ingediend	Status document
melding_aimsessie_a-h29ce1wvzi_pdf	melding_aimses-sie_ah29ce1wvzi-.pdf	Gegevens Handelen in str jd met regels ruimtelijke ordening Gegevens omgevingsvergunning beperkte milieutoets	01-07-2022	In behandeling
OBM [redacted]	OBM [redacted]	Gegevens Handelen in str jd met regels ruimtelijke ordening Gegevens omgevingsvergunning beperkte milieutoets	01-07-2022	In behandeling

[redacted] Consulting Services

Bijlage 3 bij de AIM
OBM
Realisatie mono-mestvergister

[redacted]

De Dolten 4
8465 SB Oudehaske

OBM: Mono-mestvergisting

Datum: 6/7/2022

Opgesteld door: CCS Energie-advies B.V.

Projectleider: [redacted]

[redacted] Consulting Services

Colofon

Bibliotheekgegevens rapport:

OBM mono-mestvergister

[redacted]
Deventer, CCS B.V., 6/7/2022

Meer informatie over dit rapport is te verkrijgen bij:
[redacted]

CCS B.V. Energie-advies

Project CCS	22.09m
Archiefnummer CCS:	22.09 melding [redacted]

Verspreiding van CCS B.V. publicaties door:

[redacted]

Inhoudsopgave

INLEIDING 4
1. GEGEVENS INRICHTING 5
2. OMSCHRIJVING AANPASSINGEN 6
INPASSING IN HET LANDSCHAP 6
3. BESTEMMINGSPLAN 7
4. BESCHRIJVING INSTALLATIE 8
5. BIOGASHUB 9
6. OBM 10
6.1 LOCATIE VERGISTER 10
6.2 RISICO CONTOUR 11
6.3 NTA 9766 12
6.4 EXPLOSIEVEILIGHEID BIJ (MONO)MESTVERGISTING / NRP 7910-1 12
7. CONCLUSIES 13

Inleiding

In Joure loopt een initiatief om vol in te zetten op mono-mestvergisting. Het doel is om op deze manier biogas te produceren en dit te gebruiken in de industrie en eventueel om woningen te verwarmen. Meerdere boeren met een vergistingsinstallatie zullen middels een biogasleiding met elkaar verbonden worden. Het biogas wordt daarna naar een afnemer gestuurd, die het gebruikt om hoogwaardige warmte te produceren.

Een mono-mestvergister moet natuurlijk vergund worden. De nationale overheid heeft via Infomill aangegeven dat dit kan via een Melding volgens het Activiteitenbesluit. Deze met moet vergezeld gaan met een OBM (Omgevingsvergunning Beperkte Milieutoets). Deze OBM wordt aangevraagd middels dit document.

In dit document worden de algemene zaken rondom het project omschreven, zoals de aanpassingen op de locatie, wat zegt het bestemmingsplan erover, hoe ziet de installatie eruit en wat houdt een biogashub in. In het laatste hoofdstuk vindt de toetsing plaats op de veiligheidsaspecten van de installatie, zoals dat dit aangegeven in de OBM mono-mestvergisting.

1. GEGEVENS INRICHTING

Inrichtingshouder en correspondentieadres

Statutaire naam	[redacted]
Adres:	De Dolten 4
Postcode en plaats:	8465SB Oudehaske
Contactpersoon:	[redacted]
Telefoon:	
Mobiel nummer:	
Mailadres:	

Vestigingsadres bedrijf

Handelsnaam:	[redacted]
Adres:	De Dolten 4
Postcode en plaats	8465 SB Oudehaske
Kadastrale ligging:	NEK00-K-434
Vestigingsnummer:	[redacted]
Kamer van Koophandel nummer:	[redacted]

Figuur 1: Kadastrale ligging [Bron: BGT-viewer]

2. OMSCHRIJVING AANPASSINGEN

[redacted] is een bedrijf met 125 stuks melkvee. De nieuwe ontwikkeling waarvoor in dit document een OBM wordt aangevraagd is dat er een mono-vergister wordt geplaatst. Het gaat hier om het vergisten van alleen dierlijke mest van het eigen melkvee.

Mono-mestvergisting valt onder de werkingssfeer van het Activiteitenbesluit milieubeheer indien de verwerkingscapaciteit van de installatie om de mest te vergisten maximaal 25.000 kubieke meter mest per jaar is.

In dit geval zal de installatie alleen bedrijfseigen mest vergisten. Er wordt dus geen mest van derden en co-producten aangevoerd. Bij een volledige stalbezetting is er een mestproductie van 3800 m^3 volgens de vergunning. Het bedrijf is grondgebonde, Alle mest wordt op eigen land aangewend. Dat zal straks ook gebeuren met het digestaat (vergiste mest).

Naast het plaatsen van de mestvergistingsinstallatie vinden er geen andere wijzigingen plaats op het bedrijf.

De aanpassing op het bedrijf betreft de bouw van een mono-mestvergister:

- Diameter: 12 meter
- Hoogte: 4 meter

Naast de vergister komt een container te staan met daarin de besturingsinstallatie. De hoogte vanaf maaiveld zal lager zijn dan 2 m.

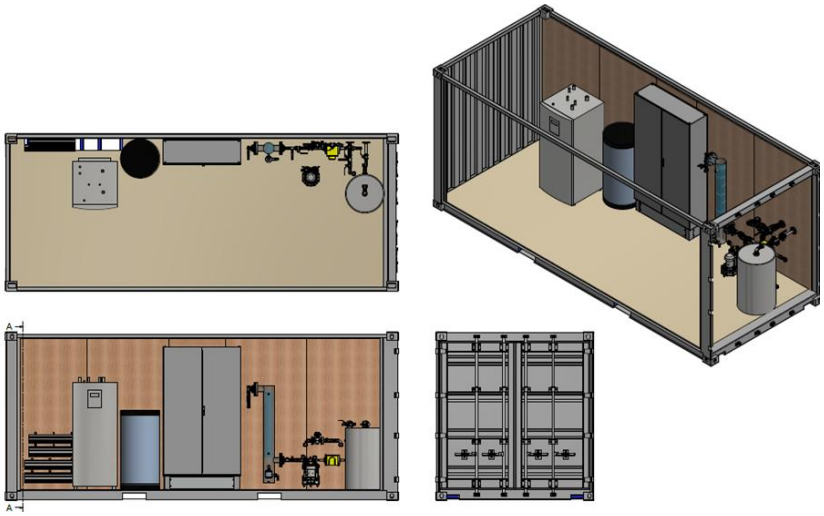

Figuur 2: Besturingscontainer

INPASSING IN HET LANDSCHAP

De installatie wordt zo ingericht dat het past binnen het landschap. Van tevoren wordt een inpassingsplan met de gemeente overlegd. Gedacht wordt aan een haag van inheemse struiken en planten die het zicht op de vergister deels wegneemt.

3. BESTEMMINGSPLAN

De realisatie en exploitatie van een mono-mestvergister voldoet aan het bestemmingsplan Buitengebied Noord -2017, dat op dit adres van toepassing is. Dit bestemmingsplan is vastgesteld (NL.IMRO.1940.BPBUI16BUITENGEB-VA01).

In het bestemmingsplan staat aangegeven dat mestverwerking in de vorm van agrarische biomassa vergisting is toegestaan, onder de volgende voorwaarden:

- Van bedrijfseigen activiteit in het kader van mestvergisting wordt gesproken indien het opgewekt vermogen en de inkomsten van energieopwekking de schaal en inkomsten van de agrarische bedrijfsactiviteiten niet overstijgen;
- Ten hoogste één vergistings-, vergassings- of verbrandingsinstallatie per agrarisch bedrijf is toegestaan;
- Het verzoek om verlening van de omgevingsvergunning gepaard gaat met een voorstel tot landschappelijke inpassing van de installatie; het gebruik van de bebouwing is uitsluitend toegestaan indien de landschappelijke inpassing is uitgevoerd en instandgehouden conform het landschappelijk inpassingsplan;
- De installatie uit oogpunt van milieubelasting, infrastructuur en verkeersbelasting ter plaatse aanvaardbaar wordt geacht.

[Bron: Bestemmingsplan: Buitengebied noord 2017]

Bouwkundig worden mestvergistingsinstallaties (of vergelijkbare mestverwerkingsinstallaties) niet specifiek benoemd in het bestemmingsplan. Wel worden de volgende eisen voor(mest)silo's genoemd:

- De oppervlakte en inhoud van mestsilo's bedragen niet meer dan respectievelijk 750 m^2 en 2.500 m^3 per bedrijf;
- De bouwhoogte van mestsilo's bedraagt maximaal 5 m (exclusief afdekking) en van sleufsilo's maximaal 3 m, dan wel de bestaande bouwhoogte indien deze meer bedraagt;
- De bouwhoogte van torensilo's bedraagt niet meer dan 12 m dan wel de bestaande bouwhoogte indien deze meer bedraagt;

[Bron: Bestemmingsplan: Buitengebied noord 2017]

Deze aanvraag voldoet ruimschoots aan de eisen die gesteld worden in het bestemmingsplan:

- De inkomsten overstijgen niet die van de agrarische bedrijfsactiviteiten
- Maximaal één vergistings-, vergassings- of verbrandingsinstallatie per bedrijf
- Maximale bouwhoogte (exclusief het dubbel membraandak) 5 meter.
- Realisatie op het bouwblok.

4. BESCHRIJVING INSTALLATIE

In een mono-mestvergister wordt mest vergist zonder co-producten. Bij mestvergisting wordt een deel van de organische stof in de mest onder anaerobe omstandigheden afgebroken. Hierbij ontstaat biogas, wat een mengsel is van methaan (CH_4) en koolstofdioxide (CO_2). Biogas uit mest bestaat voor 55-60% uit methaan. Na de vergistingsstap wordt de vergiste mest (digestaat) opgeslagen en kan het net als drijfmest worden uitgereden op het land.

De energie die ontstaat uit vergisting is een duurzame bron waarvan de productie wordt gestimuleerd door de SDE++-subsidie. Deze subsidie onderscheidt grootschalige en kleinschalige vergisting. De grens ligt bij een geïnstalleerd vermogen van 400 kW. Kleinschalig is vaak gebonden aan de boerderij, grootschalige vergisting wordt meestal gecombineerd met mestverwerking. Hier is sprake van een kleinschalige installatie (< 400 kW).

Het methaan kan op verschillende manieren omgezet worden in energie:

- Warmte: het methaan wordt verbrand en de energie wordt nuttig ingezet in een proces (industrie, ruimteverwarming of mestverwerking).
- Elektriciteit en warmte: middels een WKK worden deze twee vormen van energie opgewekt. De warmte wordt nuttig toegepast.
- Groengas: het biogas wordt ontdaan van verontreinigingen en CO_2 en omgezet in groengas (biogas van aardgaskwaliteit). Dit wordt ingevoerd in het gasnet.

In dit geval is deze vergister onderdeel van een project, waarbij op verschillende locaties een mono-mestvergister wordt gebouwd. Het biogas dat wordt geproduceerd, wordt via een centrale leiding naar een industriële afnemer gevoerd, waar het wordt gebruikt voor de productie van warmte.

Een vergistingsinstallatie bestaat uit een geïsoleerde tank met daarop een flexibel dubbel membraandak. Het vergistingsproces vindt plaats bij een temperatuur van ongeveer 38 ^{0}C. In de vergisters wordt de mest gedurende een periode van ongeveer 40 dagen regelmatig geroerd met behulp van een propellermixer. Om het mengsel op temperatuur te houden, bevindt zich in de wand van de vergister een systeem van warmteleidingen, vergelijkbaar met vloerverwarming in huizen. De warmte hiervoor wordt geleverd door een warmtepomp, die warmte van het digestaat gebruikt en opwaardeert.

Het biogas is niet direct te gebruiken als energiedrager. Vaak bevat het teveel zwavel in de vorm van waterstofsulfide (H_2S). Dit wordt verwijderd door in de vergister een klein beetje lucht toe te dienen, dat reageert, waardoor het zwavel als vaste stof neerslaat op het digestaat. Daarna wordt het biogas nagereinigd in een actief koolfilter. Als het biogas over langere afstanden in een leidingwerk getransporteerd moet worden, moet het ook nog gedroogd worden. Dit is noodzakelijk om condens in de leiding te voorkomen. Het drogen gebeurt door het gas te koelen. Het systeem functioneert volledig automatisch. In geval van storingen krijgt de eigenaar een melding via de telefoon.

Een vergister bestaat uit de volgende onderdelen:

- Pompen voor de aanvoer van mest en de afvoer van digestaat.
- Een vergistingssilo.
- Randapparatuur als een warmtepomp, koolfilter en koeler.
- Elektra en besturing.

Naast de vergister bevindt zich een overkapping met daarin de warmtepomp, koolfilter en koeler en de schakelkast.

5. Biogashub

Deze installatie maakt deel uit van een groter project: Biogashub Joure. Het idee achter een hub is dat meerdere veehouders een mono-mestvergister plaatsen en dat deze vergisters middels een biogasleiding met elkaar verbonden worden. Het biogas gaat via een biogasleiding naar een bedrijf, die het direct kan inzetten ter vervanging van aardgas.

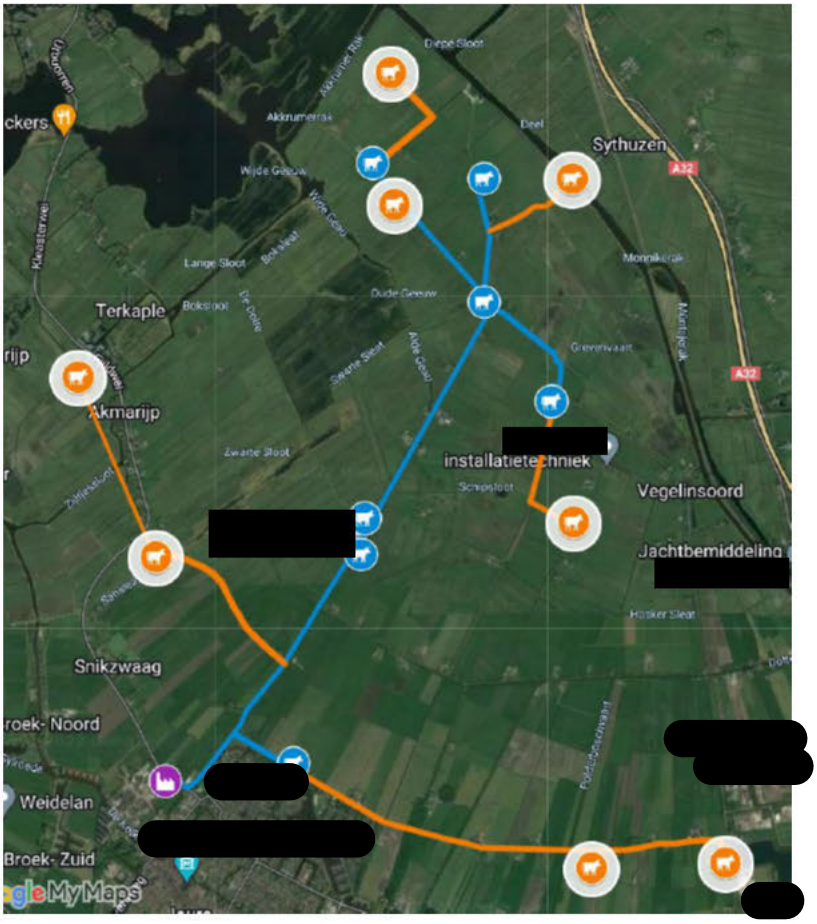

Figuur 3: Potentiële deelnemers aan het biogasnetwerk Joure

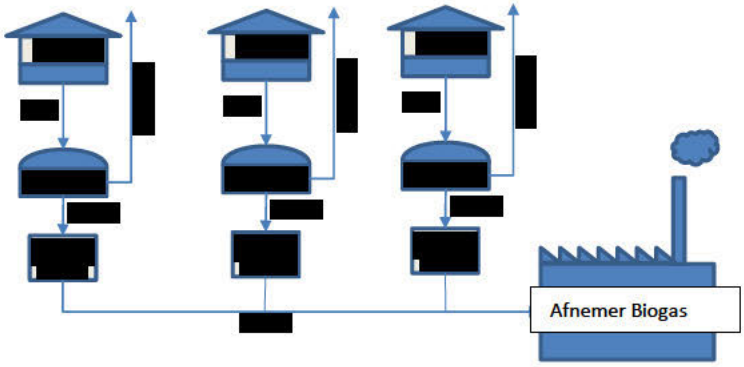

Figuur 4: Principe van de Biogashub

Voor de aanleg van het biogasnetwerk (leidingwerk) wordt een aparte vergunning aangevraagd. Deze wordt aangevraagd door de toekomstige netbeheerder.

6. OBM

Voor het oprichten en uitbreiden van een kleinschalige mestvergisting is een Omgevingsvergunning Beperkte Milieutoets (OBM) nodig [bron: Infomill]. Dit is van toepassing als voldaan wordt aan de volgende eisen:

- Het oprichten van een installatie voor het vergisten van uitsluitend dierlijke mest;
- Met een verwerkingscapaciteit van ten hoogste 25.000 kubieke meter per jaar.
- Het bedrijf mag geen IPPC-installatie zijn. Een IPPC is een industrieel bedrijf dat valt onder de Richtlijn industriële emissies (2010/75/EU).

Het project van Mts[redacted] voldoet aan deze eisen.

De OBM toetst op het veiligheidsrisico van de installatie. Er wordt gelet op de risico-contour en de NTA 9766. In dit hoofdstuk worden de veiligheidsaspecten die van toepassing zijn op de OBM besproken.

6.1 Locatie vergister

De vergister komt binnen het bouwblok te staan. In de figuur hieronder is de voorgestelde locatie weergegeven ten opzichte van de boerderij.

Figuur 5: Locatie vergister

6.2 Risico contour

De risico contour staat omschreven in het Activiteitenbesluit (Artikel 3.129f). Hierin staat aangeven dat de afstand tussen het midden van de gaszak met vergistingsgas en buiten de inrichting gelegen kwetsbare en beperkt kwetsbare objecten (bijvoorbeeld woonbebouwing) 50 m moet bedragen.

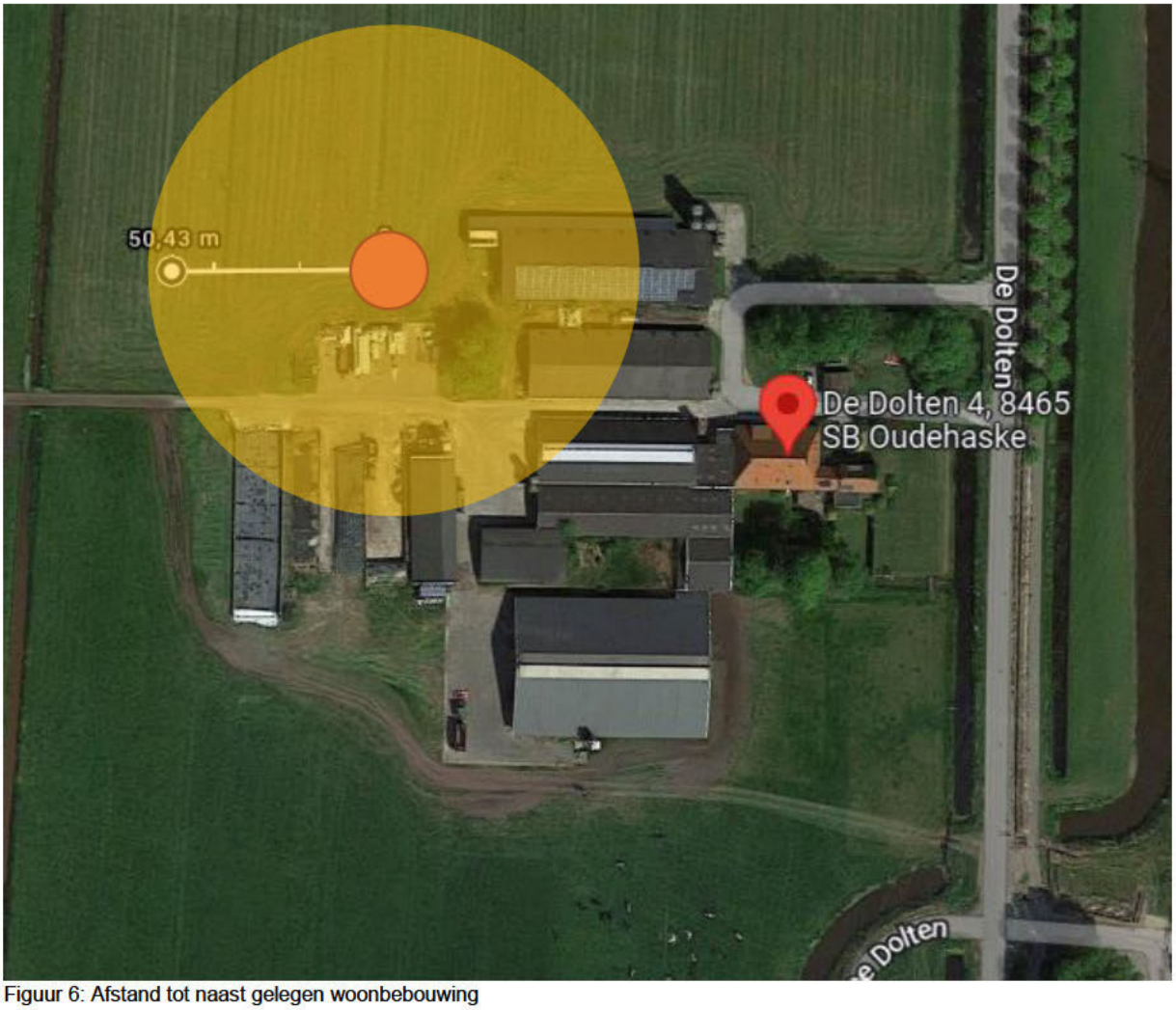

Figuur 6: Afstand tot naast gelegen woonbebouwing

In de buurt van de boerderij bevinden zich geen woonlocaties. In figuur 4 is een cirkel getekend met een diameter van 50 meter rondom de vergister. Hierbinnen vallen geen woningen.

6.3 NTA 9766

De vergistingsinstallatie moet gebouwd worden volgens de richtlijnen van de NTA 9766.

Er staat een nieuw voorschrift in de Activiteitenregeling: installaties voor monomestvergisting en vergistingsgasopwerking moeten voldoen aan **NTA 9766**. Dit document bevat veiligheidseisen voor het ontwerp, het beheer en het onderhoud.
Het gaat om zaken zoals een elektronisch monitoringssysteem, ontzwaveling van het gas en het stabiliseren van het digestaat.
De NTA 9766 is in juli 2014 gepubliceerd. Bestel de NTA 9766 bij de NEN.

Figuur 7: Omschr jving NTA 9766 [Bron Infomill]

Dit voorschrift bestaat al sinds 2014 en gesteld kan worden dat alle vergisters volgens deze norm gebouwd worden.

- **Monitoring**: Zowel de gaskwaliteit als het functioneren van de vergister wordt continu op afstand bewaakt. Daarnaast is de vergister onderdeel van een centraal monitoring systeem.
- **Ontzwaveling**: Op twee manieren wordt zwavelwaterstof bestreden. In de eerste plaats in de vergister zelf door ondermaats zuurstof toe te dienen. H_2S reageert dan tot elementair zwavel, dat neerslaat op het digestaat. Daarna vindt er een reiniging plaats in een actief koolfilter.
- **Stabilisatie:** Het digestaat wordt gestabiliseerd na vergisting, door het actief te koelen met behulp van een warmtewisselaar en een warmtepomp.

6.4 Explosieveiligheid bij (mono)mestvergisting / NRP 7910-1

Bij het vergistingsproces worden organische bestanddelen omgezet tot een brandbaar gas (biogas). Dit biogas bestaat voor 50-60 % methaan (CH_4). In een mengverhouding van 5-10% methaan en 90-95% lucht ontstaat een explosief mengsel. Als dit mengsel vervolgens ontstoken wordt, ontploft het.

Of er sprake is van explosiegevaar wordt beoordeeld in de Richtlijn NPR 7910-1. Het criterium voor toepassing van de richtlijn is onder andere de aanwezigheid van meer dan 50 kg aan brandbaar gas voor een installatie in de buitenlucht, en/of 5 kg brandbaar gas voor installaties in een gebouw. Er is in het algemeen meer dan 50 kg biogas aanwezig in de gasopvang van mestvergistingsinstallaties. Aangezien dat overeenkomt met een gasopslag van ongeveer 50 m^3. Vrijwel alle mestvergisters hebben een gasopslag van minimaal deze omvang. In dit geval is de gasopslag 280 m^3. Derhalve is de NPR 7910-1 van toepassing.

Voordat de installatie gebouwd wordt vindt er een risicoanalyse plaats en worden de ATmosphères EXplosibles (ATEX)-zones vastgesteld. Motoren en andere potentiële ontstekingsbronnen worden, voor zover ze binnen de zonering vallen, volgens de richtlijnen van ATEX 114 uitgevoerd.

Bronnen van potentiële gasemissie zijn het overdrukventiel en voor zover aanwezig, watersloten. Daarnaast wordt er een veiligheidszone van 1 m vanaf het aansluitpunt van het dak op de rand aangehouden. Geen van de potentiële bronnen zijn continue bronnen.

De watersloten en het overdrukventiel zijn veiligheidsvoorzieningen, die alleen in werking treden bij bepaalde calamiteiten. De aansluiting tussen het dubbel membraandak en de rand van de vergistersilo is gasdicht. Voor de zekerheid wordt hier toch rekening gehouden met een emissie. Al deze voorzieningen worden regelmatig gecontroleerd op gaslekkages.

Er is voldoende ruimte op en aan de vergister, om motoren buiten de ATEX-zone te houden.

7. CONCLUSIES

Het project voldoet aan alle eisen en voorwaarden die worden gesteld aan de OBM

Notitie nummer:	LB 22.09 C002 m	Datum:	15-08-2022
Titel:	[redacted]		
	Aanvulling afwijking bestemmingsplan		
Auteur:	[redacted]		
Ontvangers:	[redacted],		
	De Fryske Marren.		
Status:	Vertrouwelijk		

Inleiding

Voor het project Biogashub Joure heeft het bedrijf [redacted] een melding aangevraagd voor het plaatsen van een mono-mestvergister. Voor de beoordeling met betrekking tot de afwijking op het bestemmingsplan, zijn er een aantal vragen gekomen. Deze worden in dit document beantwoord.

Bedrijfsgegevens

Inrichtingshouder en correspondentieadres

Statutaire naam	[redacted]
Adres:	De Dolten 4
Postcode en plaats:	8465SB Oudehaske
Contactpersoon:	[redacted]
Telefoon:	
Mobiel nummer:	
Mailadres:	

Vestigingsadres bedrijf

Handelsnaam:	[redacted]
Adres:	De Dolten 4
Postcode en plaats	8465 SB Oudehaske
Kadastrale ligging:	NEK00-K-434
Vestigingsnummer:	[redacted]
Kamer van Koophandel nummer:	

Afwijkingen bestemmingsplan

In het bestemmingsplan zijn de volgende voorwaarden opgenomen:

- Van bedrijfseigen activiteit in het kader van mestvergisting wordt gesproken indien het opgewekt vermogen en de inkomsten van energieopwekking de schaal en inkomsten van de agrarische bedrijfsactiviteiten niet overstijgen;
- Ten hoogste één vergistings-, vergassings- of verbrandingsinstallatie per agrarisch bedrijf is toegestaan;
- Het verzoek om verlening van de omgevingsvergunning gepaard gaat met een voorstel tot landschappelijke inpassing van de installatie; het gebruik van de bebouwing is uitsluitend toegestaan indien de landschappelijke inpassing is uitgevoerd en instandgehouden conform het landschappelijk inpassingsplan;
- De installatie uit oogpunt van milieubelasting, infrastructuur en verkeersbelasting ter plaatse aanvaardbaar wordt geacht.

Toelichting op het bestemmingsplan m.b.t. mestvergisting

Vermogen en inkomsten mono-mestvergisting en relatie tot het eigen bedrijf
Er is voor deze maatschap een voorlopige business case gemaakt de totale investeringskosten bedragen [redacted]. De omzet van de vergister ligt rond de € [redacted] per jaar. Dat is minder dan die van een melkveebedrijf van deze omvang.

Eén vergister per bedrijf: Er wordt op deze locatie één vergister geplaatst.

Landschappelijke inpassing
De vergister met besturingscontainer worden binnen het bouwblok geplaatst en bevinden zich op het erf naast de mestsilo. Het geheel zal landschappelijk worden ingepast.

De vergister zelf bestaat uit een zwarte silo en een flexibel membraan dak van gebroken wit.

Milieubelasting

- Verkeersbewegingen: deze zullen niet toe- of afnemen, omdat er alleen bedrijfseigen mest wordt vergist. Doordat er de mest vergist wordt, zal het totale volume iets afnemen van 3.800 m^3 mest naar 3.650 m^3 digestaat.
- Methaanemissies: Deze zullen volgens het rapport van de WUR met 75% afnemen, omdat er verse mest vergist wordt.

Toelichting op het bestemmingsplan m.b.t. mestvergisting (zie tekening)
Oppervlakte < 750 m^2 en inhoud mestsilo's < 2.500 m^3: De silo heeft een diameter van 12 m en een hoogte van 4 m. De oppervlakte is dus 113 m^2 en de inhoud 450 m^3. Er bevindt zich op deze locatie geen [redacted] De totale inhoud van de mestopslag in silo's blijft dus ruim onder de 2.500 [redacted]

Bouwhoogte < 5 m (exclusief dakbedekking): De silo is 4 m hoog.

Toelichting afmetingen zeecontainer
De besturingsinstallatie, de warmtepomp en de biogasbehandeling (koeling en actief koolfilter) bevinden zich in een standaard zeecontainer. Deze heeft de volgende afmetingen:

- 5,9 x 2,4 x 2,4 m.

Deze container wordt verdiept aangelegd, zodat deze zich beneden 2 m boven maaiveld bevindt.

De container bevindt zich naast de vergister (zie tekening).

[redacted]

[redacted]

Tekening vergister

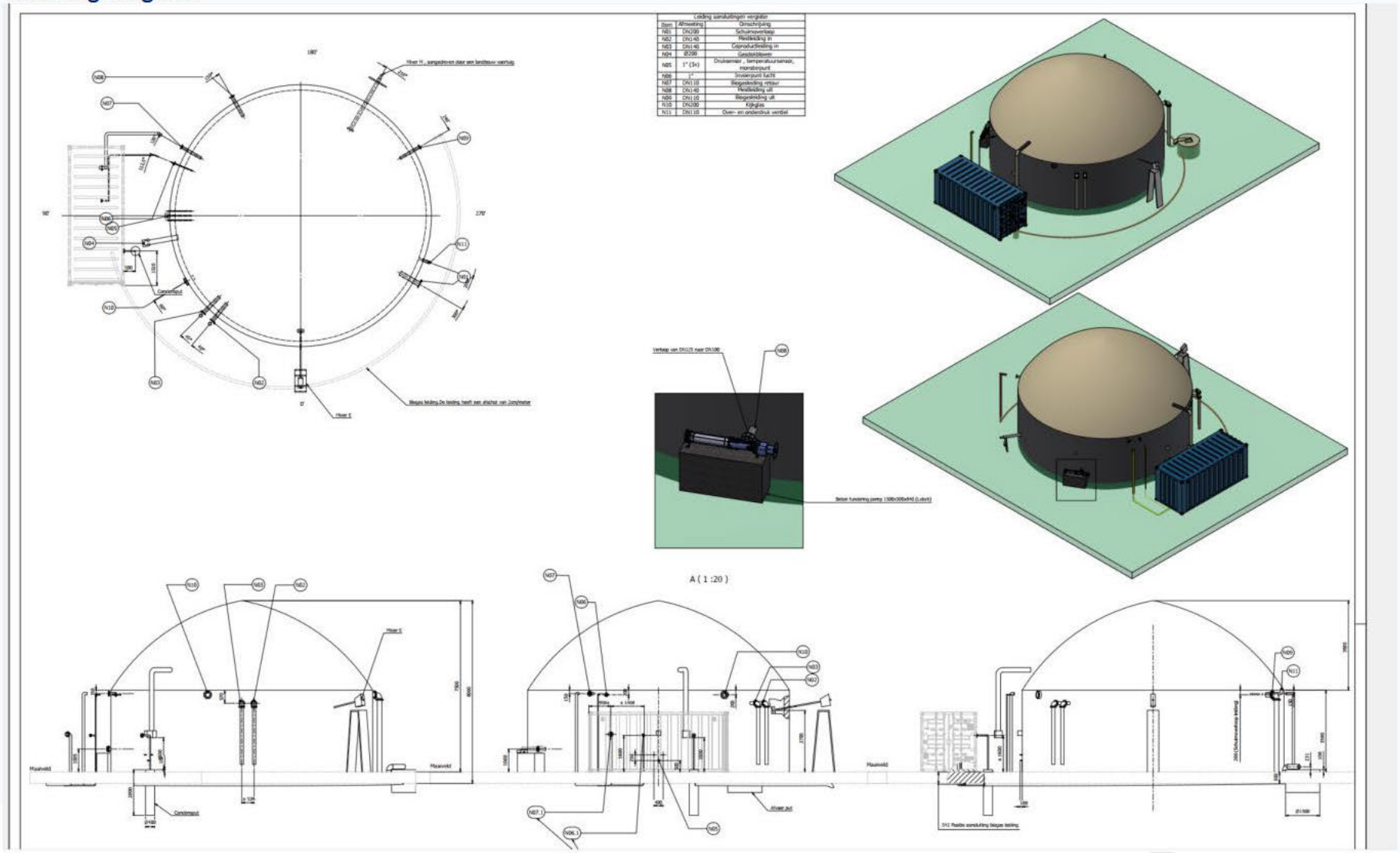

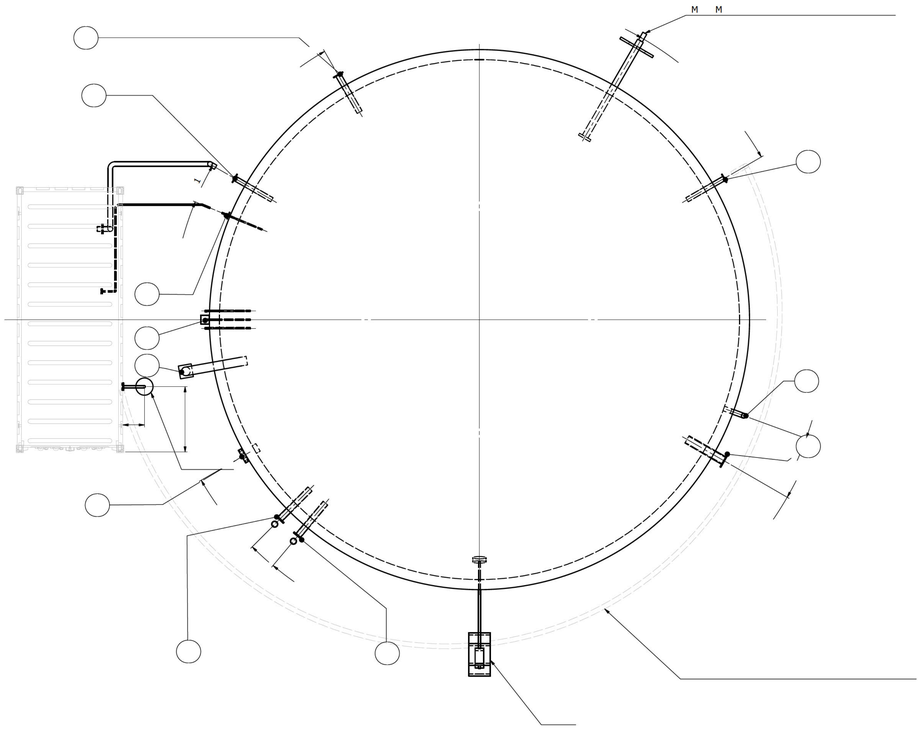

N		m

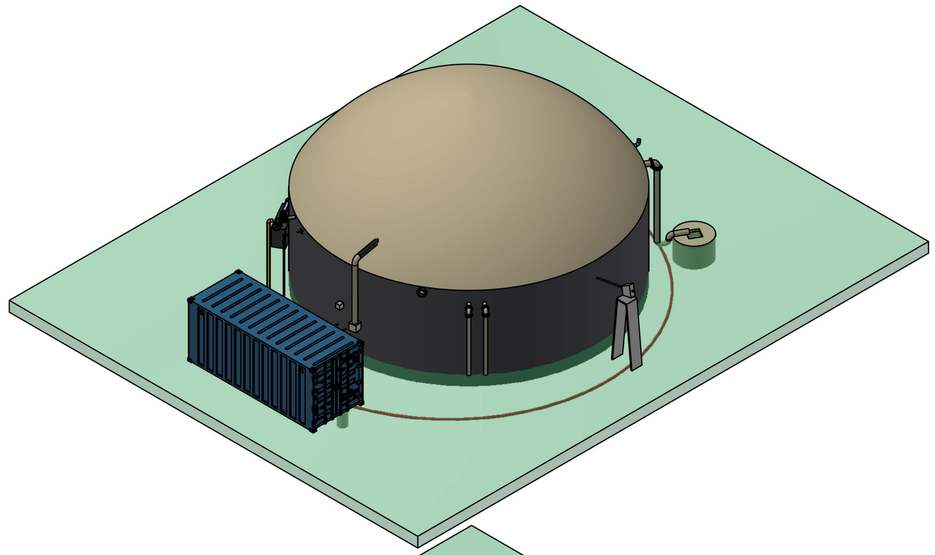

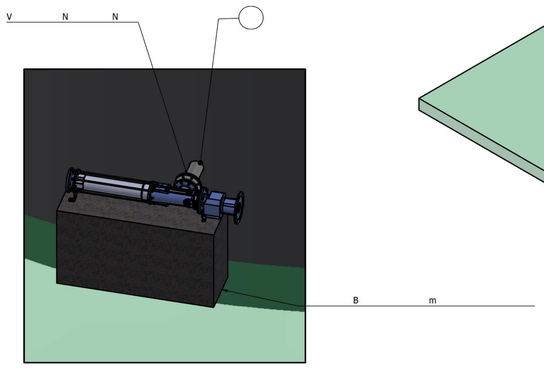

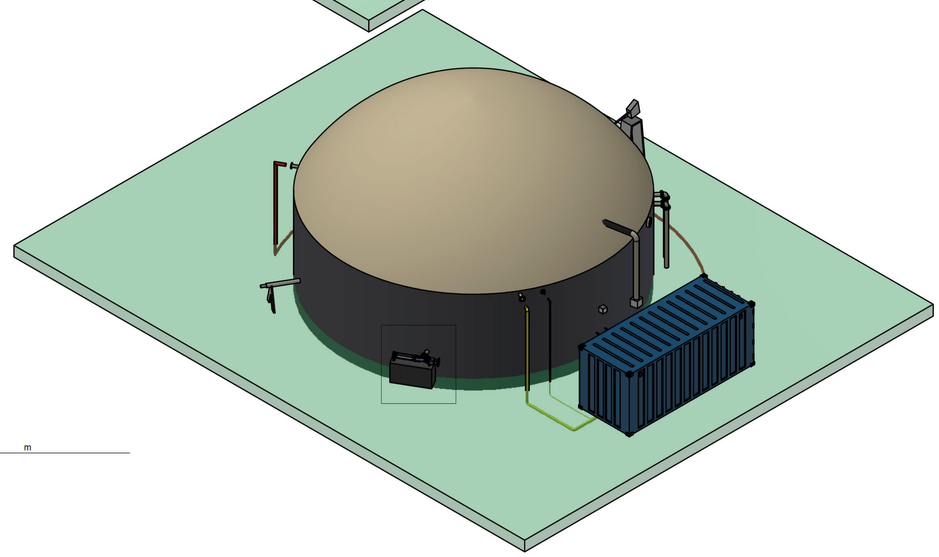

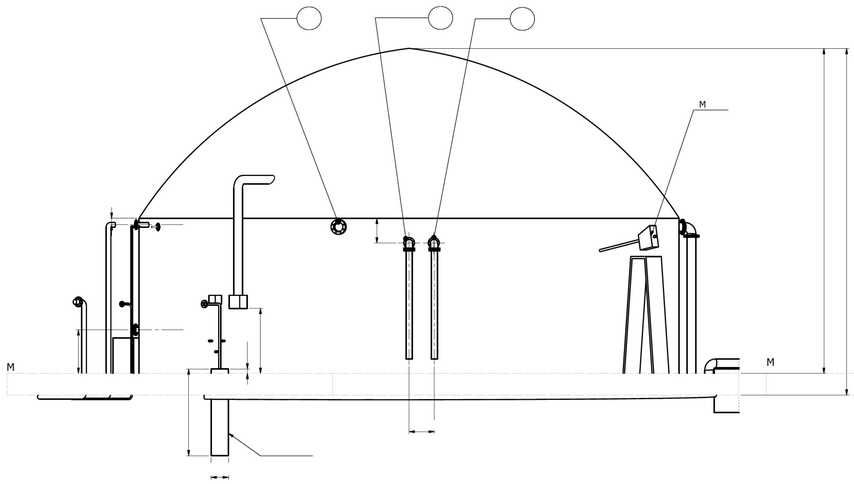

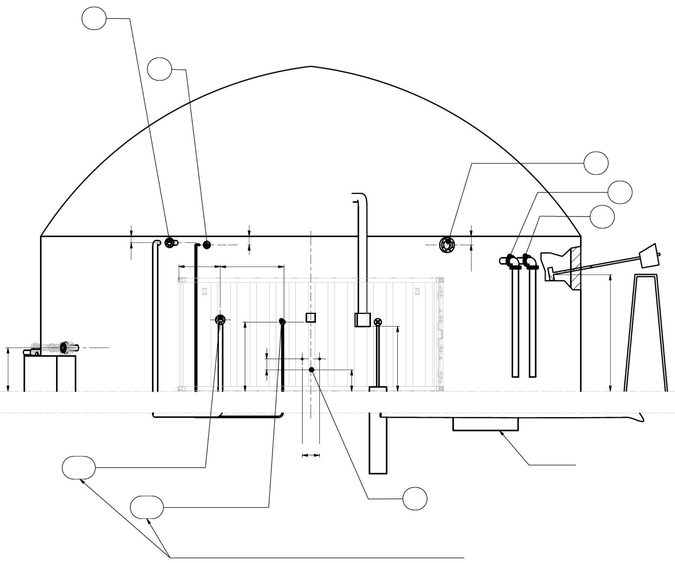

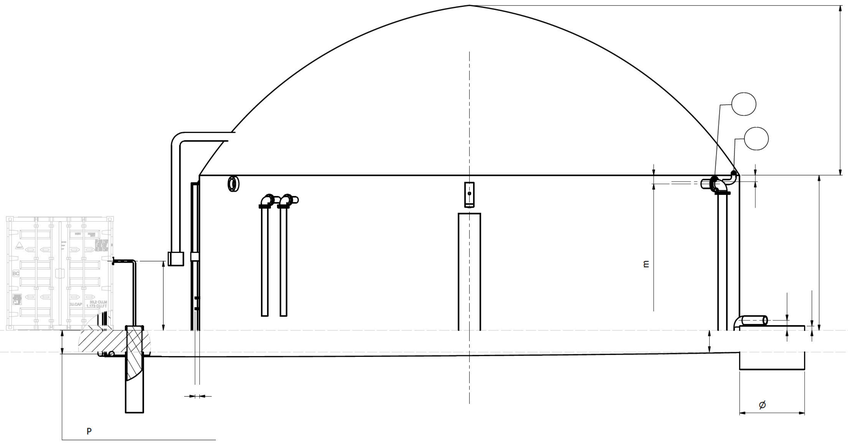

FUMO
Omgevingsdienst Fryslân

Postadres
Postbus 3347
8901 DH Leeuwarden

Bezoekadres
J.W. de Visserwei 10
9001 ZE Grou

(0566) 750 300
www.fumo.nl
info@fumo.nl

Gemeente De Fryske Marren
T.a.v. de heer [redacted]
Postbus 101
8501 AC Joure

Grou, 22 augustus 2022

Kenmerk : 2022-FUMO-0066740 / 2022-FUMO-0066804
Afdeling : Vergunningverlening en Specialistisch Advies
Behandeld door : [redacted]
Uw kenmerk : olo 7094767 / Ah29or9umf5

Betreft : Advies OBM en melding Activiteitenbesluit Mts. Huitema-Brouwer te Oudehaske

Geachte heer [redacted],

Onlangs heeft u ons om een milieuadvies gevraagd met betrekking tot een aanvraag voor een omgevingsvergunning beperkte milieutoets (OBM).
De aanvraag is van Maatschap Huitema-Brouwer en betreft het veranderen van de inrichting gelegen aan De Dolten 4 te Oudehaske. De verandering ziet op de oprichting van een installatie voor het vergisten van uitsluitend dierlijke mest met een verwerkingscapaciteit van ten hoogste 25.000 kubieke meter per jaar. Voor deze aanvraag wordt de reguliere procedure gevolgd.

Wij adviseren u de omgevingsvergunning beperkte milieutoets te verlenen en de in de bijlage opgenomen overwegingen in de beschikking op te nemen.

Gelijktijdig met de aanvraag om de omgevingsvergunning is een melding ingediend in het kader van het Activiteitenbesluit milieubeheer. De beoordeling van de melding is in de overwegingen meegenomen.

U dient daarbij nog wel de geel gearceerde velden in te vullen.

Voor informatie kunt u contact opnemen met mevr. [redacted] van de FUMO, telefoonnummer [redacted]

Hoogachtend,

[redacted]
Afdelingshoofd Vergunningverlening en
Specialistisch Advies

Bijlage(n) Advies OBM en melding Activiteitenbesluit

BESLUIT

ONDERWERP

Dit besluit heeft betrekking op een aanvraag om een omgevingsvergunning beperkte milieutoets (OBM) ingediend op 1 juli 2022 door Firma Huitema-Brouwer (verder: Maatschap Huitema-Brouwer) voor het veranderen van de inrichting gelegen aan De Dolten 4 te Oudehaske.
De aanvraag ziet op de monovergisting van dierlijke mest.

BESLUIT

Wij besluiten, gezien de overwegingen die zijn opgenomen in deze vergunning en gelet op de Wet algemene bepalingen omgevingsrecht en de daarop betrekking hebbende uitvoeringsbesluiten en –regelingen:

- aan Maatschap Huitema-Brouwer, de omgevingsvergunning beperkte milieutoets te verlenen;
- dat de volgende delen van de aanvraag onderdeel uit te laten maken van deze vergunning:
  - Aanvraagformulier van 1 juli 2022;
  - Bijlage 3 bij de AIM en OBM realisatie mono-mestvergister, van 6 juli 2022, project 22.09m, opgesteld door CCS Energie-advies B.V;
  - Melding Activiteitenbesluit van 29 juni 2022, kenmerk Ah29or9umf5;
  - Aanvulling afwijking bestemmingsplan, van 15 augustus 2022, notitienummer LB 22.09C002m.

ONDERTEKENING EN VERZENDING

Burgemeester en Wethouders van <gemeente>,

< Bevoegd gezag zelf bepalen>

RECHTSBESCHERMING EN INWERKINGTREDING

De bekendmaking van deze beschikking gebeurt door <wijze van bekendmaking>. De dag na de bekendmaking treedt de beschikking in werking. Binnen zes weken na de bekendmaking kunnen zowel u als belanghebbenden bezwaar maken bij <naam en adres instantie>. Het indienen van een bezwaarschrift stelt de werking van de beschikking niet uit. Als u of belanghebbenden niet willen dat de beschikking in werking is in afwachting van de bezwaarprocedure, kan een verzoek om een voorlopige voorziening worden gedaan bij de <naam en adres instantie>.

1. PROCEDURELE OVERWEGINGEN

1.1. Gegevens aanvraag

Op 1 juli 2022 is een aanvraag om een omgevingsvergunning beperkte milieutoets (OBM) ontvangen van Maatschap Huitema-Brouwer. De aanvraag heeft betrekking op de inrichting gelegen aan De Dolten 4 te Oudehaske. De aanvraag is geregistreerd onder olo-nummer 7094767.

De aanvrager vraagt toestemming voor een activiteit die behoort tot een bij de algemene maatregel van bestuur aangewezen categorie ‘activiteiten die van invloed kunnen zijn op de fysieke leefomgeving’, als bedoeld in artikel 2.1, lid 1, onder i van de Wet algemene bepalingen omgevingsrecht (Wabo), gelezen in samenhang met artikel 2.2a, lid 8 van het Besluit omgevingsrecht (Bor) voor zover deze activiteit plaatsvindt binnen een inrichting als bedoeld in artikel 1.1, lid 3 van de Wet milieubeheer.

Concreet gaat het hier om de oprichting van een installatie voor het vergisten van uitsluitend dierlijke mest met een verwerkingscapaciteit van ten hoogste 25.000 kubieke meter per jaar (kleinschalige monovergisting) waarvoor een OBM-plicht voor het aspect externe veiligheid geldt.

1.2. Bevoegd gezag

Wij zijn bevoegd gezag om te beslissen op de aanvraag om een omgevingsvergunning. Dit volgt uit artikel 2.4, eerste lid van de Wabo.

1.3. Volledigheid van de aanvraag

Wij zijn van oordeel dat de aanvraag voldoende informatie bevat voor een goede beoordeling van de gevolgen van de activiteit op de fysieke leefomgeving. De aanvraag is dan ook in behandeling genomen.

1.4. Procedure

Voor de voorbereiding van de beschikking is de reguliere voorbereidingsprocedure als bedoeld in titel 4.1 van de Algemene wet bestuursrecht (Awb) en paragraaf 3.2 van de Wabo gevolgd.

2. OVERWEGINGEN MILIEU

2.1. Projectbeschrijving

Het project waarvoor vergunning wordt gevraagd is als volgt te omschrijven:
- Het plaatsen en exploiteren van een mono-vergistingsinstallatie (vergisting van uitsluitend dierlijke mest met een jaarlijkse verwerkingscapaciteit van 3.800 ton bedrijfseigen mest).
  Binnen de inrichting vindt geen biogasopwaardering plaats.

Het aantal dieren en de stalsystemen blijven ten opzichte van de vergunde situatie ongewijzigd.

2.2. Bestaande rechten

Voor de onderhavige inrichting is op 23 april 2013 een melding op grond van het Activiteitenbesluit) gedaan voor het veranderen van de inrichting. Hierin worden 1.250 vleesvarkens gemeld.

Let op!
In de aanvraag (bijlage) staat vermeld dat er 125 melkkoeien worden gehouden??
Op 7 juni 2013 is een aanvraag voor een OBM ingediend voor het bouwen van een ligboxenstal. Het besluit op deze aanvraag kan ik in de Portal niet vinden.

2.3. Activiteitenbesluit milieubeheer

De onderhavige inrichting wordt aangemerkt als een inrichting type B als bedoeld in artikel 1.2 van het Activiteitenbesluit. Voor een inrichting type B geldt een meldingsplicht indien de inrichting wordt opgericht, veranderd of de werking van de inrichting wordt veranderd. De inrichting dient voorts aan de voorschriften uit het Activiteitenbesluit en de bijbehorende ministeriële regeling te voldoen.

Op 29 juni 2022 is een melding ingediend in het kader van het Activiteitenbesluit (kenmerk Ah29or9umf5).
Deze melding heeft betrekking op:
- Het realiseren van een mono-vergistingsinstallatie.

De melding voldoet aan de indieningsvereisten van het Activiteitenbesluit. Op grond van de inhoud van de melding zijn wij van mening dat met de gemelde activiteit kan worden voldaan aan de voorschriften van het Activiteitenbesluit en de Activiteitenregeling.
Deze melding maakt integraal deel uit de vergunningaanvraag.

De voorschriften voor het kleinschalig vergisten van uitsluitend dierlijke meststoffen staan in paragraaf 3.5.10 ‘Kleinschalig vergisten van uitsluitend dierlijke meststoffen’ van het Activiteitenbesluit en in paragraaf 3.5.8 ‘Kleinschalig vergisten van uitsluitend dierlijke meststoffen’ van de Activiteitenregeling. Voor de opslag van de met het proces vrijkomende (stabiel) restproduct gelden de voorschriften uit de paragrafen 3.4.5 ‘Opslaan van agrarische bedrijfsstoffen’ en 3.4.6 ‘Opslaan van drijfmest en digestaat’.

3. INHOUDELIJKE OVERWEGINGEN MILIEU

Voor een aantal activiteiten uit het Activiteitenbesluit hebben bedrijven toestemming van het bevoegd gezag nodig voordat met de activiteiten mag worden gestart. Deze “toestemming vooraf” wordt omgevingsvergunning beperkte milieutoets (OBM) genoemd.
Het doel van de OBM is dat het bevoegd gezag vooraf instemt met het van start gaan van een specifieke activiteit op een specifieke locatie. De OBM bestaat uit een toestemming of een weigering. Op grond van artikel 5.13a van het Bor mogen aan de OBM geen voorschriften worden verbonden. De van toepassing zijnde voorschriften vloeien voort uit het Activiteitenbesluit.

Voor het oprichten van een monovergister is een OBM voor het aspect externe veiligheid nodig. Het bevoegd gezag moet in dit geval een lokale toets uitvoeren om te beoordelen of deze activiteit om reden als veiligheidsrisico ingepast kan worden in de lokale situatie. De OBM wordt geweigerd (artikel 5.13b lid 11 van het Bor) als de activiteit een te groot veiligheidsrisico leidt. Hierbij worden in ieder geval betrokken:

- de ligging van de risicocontour;
- de invloed van risicovolle activiteiten in de omgeving op de installatie, en
- de kans op gevolgen van incidenten bij de installatie en de mogelijke gevolgen daarvan voor de leefomgeving.

Wij hebben de aangevraagde activiteit aan dit kader getoetst. Daarover merken wij het volgende op.

1. De ligging van de risicocontour

Binnen de inrichting wordt door de vergisting van (rundvee)mest biogas gevormd. Het vergistingsgas (biogas) wordt opgevangen in een gas(opslag)zak die zich boven de mestvergister bevindt.
De gaszak heeft een inhoud van 200 m^3.

Op grond van artikel 3.129f van het Activiteitenbesluit dient een veiligheidsafstand van 50 meter, gerekend vanaf het midden van de gaszak tot een kwetsbare of beperkt kwetsbare objecten, te worden aangehouden. Binnen een zone van 50 meter rondom de gaszak is geen object als zodanig aangemerkt.

Het bevoegd gezag is verplicht relevante gegevens van risicovolle inrichtingen in te voeren in het Register risicosituaties gevaarlijke stoffen (hierna: het Risicoregister). Er is een registratieplicht voor risicovolle situaties op grond van artikel 12.12 van de Wet milieubeheer, nader uitgewerkt in het Registratiebesluit externe veiligheid. Tevens is er een dergelijke verplichting op grond van artikel 45 van de Wet veiligheidsregio’s, nader uitgewerkt in de (Ministeriële) Regeling provinciale risicokaart. Om te bepalen wanneer een inrichting Risicokaart-relevant is, wordt gebruik gemaakt van de Leidraad Risico Inventarisatie-deel Gevaarlijke Stoffen (LRI-GS) en de daarin opgenomen drempelwaardentabel. De drempelwaarden geven aan wanneer een Stationaire Risicosituatie met gevaarlijke stoffen een zodanig 'Verhoogd Gevaar' heeft dat deze dient te worden gepresenteerd op de publieke Risicokaart.

De in de inrichting aanwezige biogasopslag (gaszak) heeft een inhoud die groter is dan de drempelwaarde “Risicokaart-relevant voor categorie N8 – Overige gevaarlijke gassen (> 20.000 liter)”. Hiermee is deze opslag Risicokaart-relevant en dient in het Risicoregister te worden opgenomen.

Hieronder is de risicocontour weergegeven zoals wij op de Risicokaart hebben gepubliceerd.

Fig. Risicocontour conform BKL-BAL-AB (50 m)

Hieruit blijkt dat de contour gedeeltelijk buiten de inrichtingsgrens is gelegen. Daar waar deze contour deels over de inrichtingsgrens reikt, is de bestemming agrarisch of groen. Binnen dit gedeelte van de contour liggen geen kwetsbare of beperkt kwetsbare objecten en deze worden conform het bestemmingsplan ook niet mogelijk gemaakt.
Geconcludeerd kan worden dat de biogasopslag en de daarmee gepaarde risicocontour geen belemmering vormt voor het verlenen van deze vergunning.

2. De invloed van risicovolle activiteiten in de omgeving op de installatie

Binnen de onderhavige inrichting vinden slechts activiteiten ten behoeve van de melkveehouderij plaats. Bij naleving van hier van toepassing zijnde voorschriften uit het Activiteitenbesluit zijn er geen negatieve en/of significante effecten van deze activiteiten op de biogasinstallatie te verwachten.

Daarnaast zijn in de directe omgeving van de inrichting geen bedrijven gevestigd waar risicovolle activiteiten plaatsvinden. De dichtstbij gelegen inrichting betreft de veehouderij aan Lange Ekers 15 te Oudehaske gelegen op een afstand van circa 230 meter vanaf het midden van de gaszak.

Gezien de afstand van inrichtingen en risicovolle activiteiten in de omgeving tot de vergistingsinstallatie is het niet aannemelijk dat onaanvaardbare gevolgen voor de leefomgeving zich zullen voordoen.

3. De kans op gevolgen van incidenten bij de installatie en de mogelijke gevolgen daarvan voor de leefomgeving.

Aan het vergisten van dierlijke meststoffen zijn risico's verbonden. Het vergistingsgas (biogas) dat hierbij wordt geproduceerd is een licht ontvlambaar gasmengsel, waardoor een (explosieve) verbranding kan voorkomen. Incidenten en ongevallen bij een vergistingsinstallatie kunnen leiden tot gevaarlijke situaties dicht bij de installatie (arbeidsveiligheid) en/of tot overlast bij omwonenden.

De onderhavige vergistingsinstallatie bevindt zich op een afstand van meer dan 230 meter tot woningen van derden en andere kwetsbare objecten. Op de inrichting zelf zijn ook geen voorzieningen getroffen voor overnachtingen voor derden. Gezien de locatiekeuze kunnen wij concluderen dat de risico's voor de omgeving beperkt zijn.

De risico's op de korte afstand van de installatie (arbeidsveiligheid) zijn hier vooral van belang. De vergistingsinstallatie moet voldoen aan NTA 9766. Dit document bevat veiligheidseisen voor het ontwerp, het beheer en het onderhoud. Het gaat om aspecten zoals een elektronisch monitoringssysteem, ontzwaveling van het gas en het stabiliseren van het digestaat.

Tevens is op de installatie ATEX 137 van toepassing. Op grond hiervan is een bedrijf verplicht een explosieveiligheidsdocument op te stellen om tot een explosieveilige werkomgeving te komen. Wanneer werknemers veilig kunnen werken in de directe nabijheid van de installatie is daarmee tevens de veiligheid buiten de inrichting voldoende geborgd.

Het voorkomen van een (explosieve) verbanding en het beperken van eventuele gevolgen van een calamiteit is voldoende ondervangen door de voorschriften uit het Activiteitenbesluit en de Activiteitenregeling waaraan de vergistingsinstallatie moet voldoen.

4. CONCLUSIE

Vanuit het toetsingskader dat betrekking heeft op een OBM, zijn er ten aanzien van de aangevraagde activiteit geen redenen om de omgevingsvergunning te weigeren.

De Fryske Marren
Postbus 101, 8500 AC Joure
Herema State 1, 8501 AA Joure
t 14 05 14
e info@defryskemarren.nl
i www.defryskemarren.nl

Melkveebedrijf De Swettepoel
Swettepoelsterdyk 3
8512 AS Broek

Joure, 29 augustus 2022
Verzonden: 29 augustus 2022

Ons kenmerk : OV 20220471/7104197
Uw kenmerk : 22.09o
In behandeling bij [redacted]
Bijlage(n) : in document aangegeven

Onderwerp: verlening omgevingsvergunning

Beste meneer [redacted]

U heeft vergunning aangevraagd voor het bouwen van een mono-mestvergister op de locatie Swettepoelsterdyk 3 te Broek. Deze aanvraag hebben wij ontvangen op 5 juli 2022.

Verlening vergunning
Wij hebben besloten de vergunning te verlenen. Het gaat om de volgende in de Wet algemene bepalingen omgevingsrecht (Wabo) omschreven activiteit(en):
- afwijken bestemmingsplan (binnenplans)
- OBM beperkte milieutoets

Dit besluit is genomen op basis van de artikelen 2.1 en 2.2 en paragraaf 2.3 van de Wabo.

Aan deze vergunning zijn voorschriften verbonden. Bij de uitvoering van het project moet hieraan worden voldaan.

De volgende documenten maken deel uit van dit besluit:
- 7104197_1657030948760_publiceerbareaanvraag.pdf
- 7104197_1657030868197_22.09p_[redacted].pdf (m.u.v. de vermelde dieraantallen)
- 7104197_1660914663370_1590-22009-004_vergister_d12.pdf
- 7104197_1660914704325_lb_22.09_not_c_002p_toelichting_bestemmingsplan_de_swettepoel.pdf

Beoordeling
Bij de besluitvorming is de reguliere voorbereidingsprocedure toegepast. Deze procedure staat beschreven in paragraaf 3.2 van de Wabo.

De beslistermijn is vanaf 21 juli 2022 met 2 weken opgeschort omdat er nog aanvullende/aangepaste gegevens ingediend moesten worden, overeenkomstig artikel 4:15 van de Algemene wet bestuursrecht (Awb). De gegevens zijn ontvangen op 19 augustus 2022.

Handelen in strijd met regels ruimtelijke ordening
Het plan is in strijd met het bestemmingsplan. Het plan voldoet niet aan artikel 3, “agrarisch” van het ter plaatse geldende bestemmingsplan Buitengebied Noord - 2017. Op grond van artikel 3.5.2 onder c is het gebruik van gronden en bouwwerken ten behoeve van mestvergisting strijdig.

Op grond van artikel 2.12, lid 1, onder a, sub 1 Wabo en artikel 3.6.5, van het bestemmingsplan kan hiervan worden afgeweken, voor zover:

a. deze ten dienste staan van of verband houden met de bedrijfseigen agrarische activiteiten;
b. ten hoogste één vergistings-, vergassings- of verbrandingsinstallatie per agrarisch bedrijf is toegestaan;
c. deze activiteiten ondergeschikt zijn aan de agrarische bedrijfsvoering;
d. het verzoek om verlening van de omgevingsvergunning gepaard gaat met een voorstel tot landschappelijke inpassing van de installatie; het gebruik van de bebouwing is uitsluitend toegestaan indien de landschappelijke inpassing is uitgevoerd en instandgehouden conform het landschappelijk inpassingsplan;
e. de installatie uit oogpunt van milieubelasting, infrastructuur en verkeersbelasting ter plaatse aanvaardbaar wordt geacht

Uit de toelichting van de aanvraag blijkt dat hieraan voldaan wordt. De mono-mestvergister wordt geplaatst binnen het bouwvlak. Het perceel ligt in het buitengebied van onze gemeente. Er zijn geen directe buren, waardoor er geen strijd is met het de woonsituatie en de gebruiksmogelijkheden van aangrenzende gronden. Gelet op de plaatsing van de mestvergister in het achtererfgebied en te midden van de bestaande bebouwing in combinatie met de weidse omgeving wordt er geen afbreuk gedaan aan het straat- en bebouwingsbeeld, de landschappelijke en natuurlijke waarden. Een specifiek inpassingsplan is dan ook niet noodzakelijk. De plaatsing van de mono-mestvergister zorgt niet voor aantrekkende verkeersbewegingen, aangezien het enkel gaat om bedrijfseigen mestvergisting. Er wordt dan ook geen afbreuk gedaan aan de verkeersveiligheid en sociale veiligheid.

Het plan wordt vanuit ruimtelijk en planologisch oogpunt acceptabel bevonden en is niet in strijd met een goede ruimtelijke ordening.

Veranderen van een inrichting – OBM
Voor een aantal activiteiten uit het Activiteitenbesluit hebben bedrijven toestemming van het bevoegd gezag nodig voordat met de activiteiten mag worden gestart. Deze “toestemming vooraf” wordt omgevingsvergunning beperkte milieutoets (OBM) genoemd.

Het doel van de OBM is dat het bevoegd gezag vooraf instemt met het van start gaan van een specifieke activiteit op een specifieke locatie. De OBM bestaat uit een toestemming of een weigering. Op grond van artikel 5.13a van het Bor mogen aan de OBM geen voorschriften worden verbonden.
De van toepassing zijnde voorschriften vloeien voort uit het Activiteitenbesluit.

Voor het oprichten van een monovergister is een OBM voor het aspect externe veiligheid nodig. Het bevoegd gezag moet in dit geval een lokale toets uitvoeren om te beoordelen of deze activiteit om reden als veiligheidsrisico ingepast kan worden in de lokale situatie. De OBM wordt geweigerd (artikel 5.13b lid 11 van het Bor) als de activiteit een te groot veiligheidsrisico leidt. Hierbij worden in ieder geval betrokken:

- de ligging van de risicocontour;
- de invloed van risicovolle activiteiten in de omgeving op de installatie, en

- de kans op gevolgen van incidenten bij de installatie en de mogelijke gevolgen daarvan voor de leefomgeving.

Wij hebben de aangevraagde activiteit aan dit kader getoetst. In de bijlage “Beoordeling aangevraagde activiteit milieu (OBM)” lichten wij dit nader toe. Vanuit het toetsingskader dat betrekking heeft op de aangevraagde verandering van de inrichting kan worden geconcludeerd, dat de omgevingsvergunning verleend kan worden.

Inwerkingtreding
Dit besluit treedt in werking met ingang van de dag nadat de vergunning aan u is verzonden.

Nadere informatie
Lees ook de bijlage ‘Overige informatie’. Hierin staat onder meer welke kosten aan deze vergunning verbonden zijn.
Heeft u nog vragen, dan kunt u contact opnemen met de behandelend ambtenaar via telefoonnummer 14 05 14 of e-mail info@defryskemarren.nl.

Met vriendelijke groet,

namens burgemeester en wethouders van De Fryske Marren,

[redacted]

29 08 2022
medewerker cluster vergunningen

Beoordeling aangevraagde activiteit milieu (OBM)
behorende bij omgevingsvergunning OV 20220471/7104197

1. PROCEDURELE OVERWEGINGEN

1.1. Gegevens aanvraag
Op 5 juli 2022 is een aanvraag om een omgevingsvergunning beperkte milieutoets (OBM) ontvangen van Melkveebedrijf De Swettepoel. De aanvraag heeft betrekking op de inrichting gelegen aan Swettepoelsterdyk 3 te Broek. De aanvraag is geregistreerd onder olo-nummer 7104197.

De aanvrager vraagt toestemming voor een activiteit die behoort tot een bij de algemene maatregel van bestuur aangewezen categorie 'activiteiten die van invloed kunnen zijn op de fysieke leefomgeving', als bedoeld in artikel 2.1, lid 1, onder i van de Wet algemene bepalingen omgevingsrecht (Wabo), gelezen in samenhang met artikel 2.2a, lid 8 van het Besluit omgevingsrecht (Bor) voor zover deze activiteit plaatsvindt binnen een inrichting als bedoeld in artikel 1.1, lid 3 van de Wet milieubeheer.

Concreet gaat het hier om de oprichting van een installatie voor het vergisten van uitsluitend dierlijke mest met een verwerkingscapaciteit van ten hoogste 25.000 kubieke meter per jaar (kleinschalige monovergisting) waarvoor een OBM-plicht voor het aspect externe veiligheid geldt.

1.2. Bevoegd gezag
Wij zijn bevoegd gezag om te beslissen op de aanvraag om een omgevingsvergunning. Dit volgt uit artikel 2.4, eerste lid van de Wabo.

1.3. Volledigheid van de aanvraag
Wij zijn van oordeel dat de aanvraag voldoende informatie bevat voor een goede beoordeling van de gevolgen van de activiteit op de fysieke leefomgeving. De aanvraag is dan ook in behandeling genomen.

2. OVERWEGINGEN MILIEU

2.1. Vergunnigplicht
Gelet op artikel 2.1, lid 2, in samenhang met categorie 8.3, onder g onderdeel C van bijlage I bij het Besluit omgevingsrecht (Bor) geldt voor de onderhavige inrichting een vergunningplicht. Tot de inrichting behoort geen IPPC-installatie als bedoeld in artikel 3.3, eerste lid, onder b, van het Bor.

2.2. OBM
Uit artikel 2.1, eerste lid, onder e, sub 2 van de Wabo volgt dat voor het veranderen van de inrichting of van de werking daarvan, een vergunning als bedoeld in die bepaling is vereist.

In afwijking van artikel 2.1, eerste lid, onder e, sub 2 van de Wabo is gelet op artikel 2.4, lid 2 van het Bor geen omgevingsvergunning vereist met betrekking tot veranderingen van de inrichting of van de werking daarvan voor zover die veranderingen betrekking hebben op een activiteit die geen deel uitmaakt van een IPPC-installatie en op die activiteit hoofdstuk 3 van het Activiteitenbesluit milieubeheer (Activiteitenbesluit) van toepassing is, tenzij het betreft veranderingen:
a. waarop paragraaf 3.5.8 van het Activiteitenbesluit van toepassing is, of
b. van een activiteit, aangewezen in bijlage I, onderdeel C, categorie 1.4, onder a van het Bor.

Voor zover op de aangevraagde activiteit 'oprichten monovergister' paragraaf 3.5.10 van het Activiteitenbesluit van toepassing is (capaciteit tot 25.000 m3) en de activiteit geen deel uitmaakt van een

IPPC-installatie (zoals hier aan de orde), hoeft de verandering niet te worden aangevraagd, maar kan deze worden gemeld. Echter op grond van artikel 2.2a, lid 8 van het Bor wordt het oprichten van een monovergister met een capaciteit tot 25.000 m3 als een OBM-plichtige activiteit als bedoeld in artikel 2,1, lid 1, onder i van de Wabo.

2.3. Projectbeschrijving

Het project waarvoor vergunning wordt gevraagd is als volgt te omschrijven:

- Het plaatsen en exploiteren van een mono-vergistingsinstallatie (vergisting van uitsluitend dierlijke mest met een jaarlijkse verwerkingscapaciteit van 7.560 m^3 bedrijfseigen rundveemest).
  Binnen de inrichting vindt geen biogasopwaardering plaats.

Het aantal dieren en de stalsystemen blijven ten opzichte van de vergunde situatie ongewijzigd.

2.4. Bestaande rechten

Voor de onderhavige inrichting is een omgevingsvergunning (oprichting) afgegeven voor het houden van 270 stuks melkvee en 150 stuks jongvee.

2.5. Activiteitenbesluit milieubeheer

Op 5 juli 2022 is een melding ingediend in het kader van het Activiteitenbesluit (kenmerk Ah43hoyy5qw). Deze melding heeft betrekking op:

- Het realiseren van een mono-vergistingsinstallatie.

De melding voldoet aan de indieningsvereisten van het Activiteitenbesluit. Op grond van de inhoud van de melding zijn wij van mening dat met de gemelde activiteit kan worden voldaan aan de voorschriften van het Activiteitenbesluit en de Activiteitenregeling.
Deze melding maakt integraal deel uit de vergunningaanvraag.

De voorschriften voor het kleinschalig vergisten van uitsluitend dierlijke meststoffen staan in paragraaf 3.5.10 ‘Kleinschalig vergisten van uitsluitend dierlijke meststoffen’ van het Activiteitenbesluit en in paragraaf 3.5.8 ‘Kleinschalig vergisten van uitsluitend dierlijke meststoffen’ van de Activiteitenregeling.
Voor de opslag van het met het proces vrijkomende (stabiel) restproduct gelden de voorschriften uit de paragrafen 3.4.5 ‘Opslaan van agrarische bedrijfsstoffen’ en 3.4.6 ‘Opslaan van drijfmest en digestaat’ van het Activiteitenbesluit.

3. INHOUDELIJKE OVERWEGINGEN MILIEU

Voor een aantal activiteiten uit het Activiteitenbesluit hebben bedrijven toestemming van het bevoegd gezag nodig voordat met de activiteiten mag worden gestart. Deze “toestemming vooraf” wordt in dit geval een omgevingsvergunning beperkte milieutoets (OBM) genoemd.

Het doel van de OBM is dat het bevoegd gezag vooraf instemt met het van start gaan van een specifieke activiteit op een specifieke locatie. De OBM bestaat uit een toestemming of een weigering. Op grond van artikel 5.13a van het Bor mogen aan de OBM geen voorschriften worden verbonden.
De van toepassing zijnde voorschriften vloeien rechtstreeks voort uit het Activiteitenbesluit.

Voor het oprichten van een monovergister is een OBM voor het aspect externe veiligheid nodig. Het bevoegd gezag moet in dit geval een lokale toets uitvoeren om te beoordelen of deze activiteit om reden als veiligheidsrisico ingepast kan worden in de lokale situatie. De OBM wordt geweigerd (artikel 5.13b lid 11

van het Bor) als de activiteit tot een te groot dan wel onaanvaardbaar veiligheidsrisico voor de leefomgeving leidt. Hierbij worden in ieder geval betrokken:

- de ligging van de risicocontour;
- de invloed van risicovolle activiteiten in de omgeving op de installatie, en
- de kans op gevolgen van incidenten bij de installatie en de mogelijke gevolgen daarvan voor de leefomgeving.

Wij hebben de aangevraagde activiteit aan dit kader getoetst. Daarover merken wij het volgende op.

1. De ligging van de risicocontour

Binnen de inrichting wordt door de vergisting van (rundvee)mest biogas gevormd. Het vergistingsgas (biogas) wordt opgevangen in een gas(opslag)zak die zich boven de mestvergister bevindt.
De gaszak heeft een inhoud van circa 200 m^3.

Op grond van artikel 3.129f van het Activiteitenbesluit dient een veiligheidsafstand van 50 meter, gerekend vanaf het midden van de gaszak tot kwetsbare of beperkt kwetsbare objecten, te worden aangehouden. Binnen een zone van 50 meter rondom de gaszak is geen object als zodanig aangemerkt.

Het bevoegd gezag is verplicht relevante gegevens van risicovolle inrichtingen in te voeren in het Register risicosituaties gevaarlijke stoffen (hierna: het Risicoregister). Er is een registratieplicht voor risicovolle situaties op grond van artikel 12.12 van de Wet milieubeheer, nader uitgewerkt in het Registratiebesluit externe veiligheid. Tevens is er een dergelijke verplichting op grond van artikel 45 van de Wet veiligheidsregio's, nader uitgewerkt in de (Ministeriële) Regeling provinciale risicokaart.
Om te bepalen wanneer een inrichting Risicokaart-relevant is, wordt gebruik gemaakt van de Leidraad Risico Inventarisatie-deel Gevaarlijke Stoffen (LRI-GS) en de daarin opgenomen drempelwaardentabel. De drempelwaarden geven aan wanneer een Stationaire Risicosituatie met gevaarlijke stoffen een zodanig 'Verhoogd Gevaar' heeft dat deze dient te worden gepresenteerd op de publieke Risicokaart.

De in de inrichting aanwezige biogasopslag (gaszak) heeft een inhoud die groter is dan de drempelwaarde "Risicokaart-relevant voor categorie N8 – Overige gevaarlijke gassen (> 20.000 liter)" als bedoeld in Bijlage I van de Regeling provinciale risicokaart. Hiermee is deze opslag Risicokaart-relevant en dient in het Risicoregister te worden opgenomen.

Hieronder is de risicocontour weergegeven zoals wij op de Risicokaart hebben gepubliceerd.

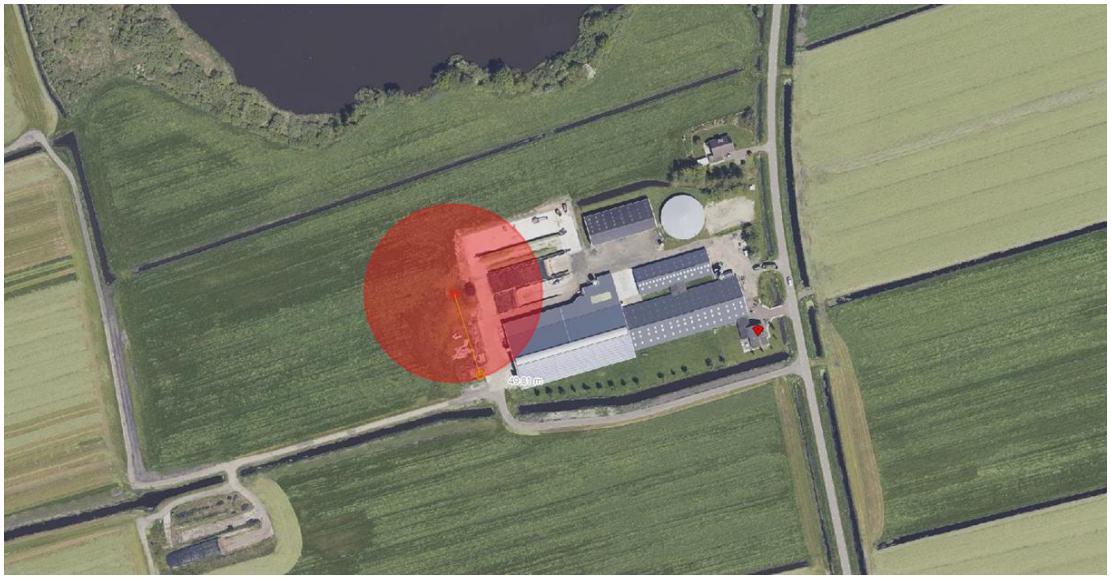

Fig. Risicocontour conform BKL-BAL-AB (50 m)

Hieruit blijkt dat de contour gedeeltelijk buiten de inrichtingsgrens is gelegen. Daar waar deze contour deels over de inrichtingsgrens reikt, is de bestemming agrarisch of groen. Binnen dit gedeelte van de contour liggen geen kwetsbare of beperkt kwetsbare objecten en deze worden conform het bestemmingsplan ook niet mogelijk gemaakt.
Geconcludeerd kan worden dat de biogasopslag en de daarmee gepaarde risicocontour geen belemmering vormt voor het verlenen van deze vergunning.

2. De invloed van risicovolle activiteiten in de omgeving op de installatie
Binnen de onderhavige inrichting vinden slechts activiteiten ten behoeve van de melkveehouderij plaats. Bij naleving van hier van toepassing zijnde voorschriften uit het Activiteitenbesluit zijn er geen negatieve en/of significante effecten van deze activiteiten op de biogasinstallatie te verwachten.

Daarnaast zijn in de directe omgeving van de inrichting geen bedrijven gevestigd waar risicovolle activiteiten plaatsvinden. De dichtstbij gelegen inrichting betreft de veehouderij aan Swettepoelsterdyk 1 te Broek, gelegen op een afstand van circa 550 meter vanaf het midden van de gaszak.

Gezien de afstand van inrichtingen en risicovolle activiteiten in de omgeving tot de vergistingsinstallatie is het niet aannemelijk dat onaanvaardbare gevolgen voor de leefomgeving zich zullen voordoen.

3. De kans op gevolgen van incidenten bij de installatie en de mogelijke gevolgen daarvan voor de leefomgeving.
Aan het vergisten van dierlijke meststoffen zijn risico's verbonden. Het vergistingsgas (biogas) dat hierbij wordt geproduceerd is een licht ontvlambaar gasmengsel, waardoor een (explosieve) verbranding kan voorkomen. Incidenten en ongevallen bij een vergistingsinstallatie kunnen leiden tot gevaarlijke situaties dicht bij de installatie (arbeidsveiligheid) en/of tot overlast bij omwonenden.

De onderhavige vergistingsinstallatie bevindt zich op een afstand van meer dan 500 meter tot woningen van derden en andere kwetsbare objecten. Op de inrichting zelf zijn ook geen voorzieningen getroffen voor

overnachtingen voor derden. Gezien de locatiekeuze kunnen wij concluderen dat de risico's voor de omgeving beperkt zijn.

De risico's op de korte afstand van de installatie (arbeidsveiligheid) zijn hier vooral van belang. De vergistingsinstallatie moet voldoen aan NTA 9766. Dit document bevat veiligheidseisen voor het ontwerp, het beheer en het onderhoud. Het gaat om aspecten zoals een elektronisch monitoringssysteem, ontzwaveling van het gas en het stabiliseren van het digestaat.

Tevens is op de installatie ATEX 137 van toepassing. Op grond hiervan is een bedrijf verplicht een explosieveiligheidsdocument op te stellen om tot een explosieveilige werkomgeving te komen. Wanneer werknemers veilig kunnen werken in de directe nabijheid van de installatie is daarmee tevens de veiligheid buiten de inrichting voldoende geborgd.

Het voorkomen van een (explosieve) verbanding en het beperken van eventuele gevolgen van een calamiteit is voldoende ondervangen door de voorschriften uit het Activiteitenbesluit en de Activiteitenregeling waaraan de vergistingsinstallatie moet voldoen.

4. CONCLUSIE

Vanuit het toetsingskader dat betrekking heeft op een OBM, zijn er ten aanzien van de aangevraagde activiteit geen redenen om de omgevingsvergunning te weigeren.

Voorschriften

behorende bij omgevingsvergunning OV 20220471/7104197

Algemeen

- De aanvang en het einde van de werkzaamheden moeten uiterlijk twee dagen van te voren worden gemeld aan de toezichthouder*, met vermelding van het nummer van de vergunning en de locatie waarop de vergunning betrekking heeft.

* Gegevens toezichthouder:

- [redacted], bereikbaar via telefoonnummer: 14 05 14 / e-mail: info@ defryskemarren.nl

Rechtsbescherming

behorende bij omgevingsvergunning OV 20220471/7104197

Tegen dit besluit kunnen belanghebbenden binnen zes weken na de dag waarop het besluit is verzonden een bezwaarschrift indienen bij het college van burgemeester en wethouders van gemeente De Fryske Marren, Postbus 101, 8500 AC Joure.

Het bezwaarschrift moet worden ondertekend en ten minste bevatten:

- de naam en het adres van de indiener
- de dagtekening
- een omschrijving van het besluit waartegen het bezwaar is gericht
- de gronden van het bezwaar

Tegelijk met de indiening van het bezwaarschrift kunnen belanghebbenden vragen het besluit tijdelijk ongedaan te maken. Zo'n verzoek om een voorlopige voorziening moet worden gericht aan de voorzieningenrechter van de Rechtbank Noord-Nederland, Afdeling bestuursrecht, Postbus 150, 9700 AD Groningen.
Via http://loket.rechtspraak.nl/bestuursrecht kan het verzoek om voorlopige voorziening digitaal worden ingediend bij genoemde rechtbank. Hiervoor is een elektronische handtekening (DigiD) nodig.

Wilt u meer weten over de procedure? Bel met de afdeling juridische zaken van de gemeente, te bereiken via telefoonnummer 14 05 14.

Overige informatie
behorende bij omgevingsvergunning OV 20220471/7104197

Wat zijn de kosten?
Aan de vergunningverlening zijn kosten verbonden.

Dit bedrag is als volgt samengesteld:
- Leges behandelen Afwijken bestemmingsplan binnenplans: € 270,25

Binnenkort ontvangt u hiervoor een nota.

De legeskosten zijn gebaseerd op de Legesverordening van het jaar waarin u uw aanvraag heeft ingediend. U kunt de Legesverordening vinden op www.overheid.nl onder 'Overheidsinformatie',' Lokale wet- en regelgeving'. Vervolgens vult u het zoekwoord 'leges' in en selecteert u de betreffende gemeente.

Burgerplicht en overige toestemmingen en voorzieningen
In het Burgerlijk Wetboek staan rechten en plichten van burgers vermeld die er mogelijk voor zorgen dat u geen gebruik kunt maken van uw vergunning. Ook kunnen er naast deze vergunning nog andere toestemmingen en/of voorzieningen nodig zijn waarover wij u niet hebben kunnen informeren, maar die er wel voor kunnen zorgen dat u geen gebruik kunt maken van deze vergunning.

Het is verboden om bij de uitvoering van werkzaamheden schade, gevaar of ernstige hinder te veroorzaken. Alle schade of vorderingen tot schadevergoeding, die ontstaan als gevolg van het gebruikmaken van deze vergunning, zijn voor rekening van de vergunninghouder.

Vrijkomende grond
Vrijkomende grond mag (indien de grond niet tussentijds is bewerkt) op of nabij dezelfde plaats als waar het is ontgraven weer als bodem worden toegepast. Aangevoerde grond die wordt toegepast (en afgevoerde grond die elders wordt gebruikt) dient te voldoen aan het Besluit bodemkwaliteit c.q. de Vrijstellingsregeling grondverzet.

Intrekken vergunning
De gemeente kan de vergunning intrekken als:
- er niet binnen 26 weken na het onherroepelijk worden van de vergunning gestart wordt met de werkzaamheden;
- de werkzaamheden langer dan 26 weken stilliggen;
- er afgeweken wordt van de vergunning of de hieraan verbonden voorschriften;
- de vergunninghouder hierom verzoekt.

Akte van ondertekening

D t bew jsdocument bevat de gegevens van het ondertekenverzoek a smede een aud t og van het ondertekentraject we ke de ondertekenaars van het document hebben door open.

Algemene informatie

Document naam	OV 20220471 Omgev ngsvergunn ng Swettepoe sterdyk 3 Broek Mono mestverg ster	**Ondertekentermijn**	30 dagen
Document ID	9f386180 0182 4887 a9b8 1305dbe70706	**Aanbieder**	De Fryske Marren
Aanmaakdatum	maandag 29 augustus 2022 12:52 CEST		

Ondertekenaar 1

Naam	[redacted]		
Verzoek verzonden	maandag 29 augustus 2022 12:52 CEST	**E-mail adres**	[redacted]
Document geopend	maandag 29 augustus 2022 12:53 CEST		
Muis handtekening	maandag 29 augustus 2022 12:53 CEST		
TAN verstuurd	maandag 29 augustus 2022 12:53 CEST	**Mobiel nummer vingerafdruk SHA-256**	e484fe77a5613ad75a966730d5884035a2466841b881015f1f23103f5bb23086
TAN verificatie	maandag 29 augustus 2022 12:54 CEST		

Document ondertekend	maandag 29 augustus 2022 12:54 CEST

Publiceerbare aanvraag/melding omgevingsvergunning

Formulierversie
2020.01

Aanvraaggegevens

Algemeen

Aanvraagnummer	7104197
Aanvraagnaam	Mono-mestvergisting [redacted]
Uw referentiecode	22.09o
Ingediend op	05-07-2022
Soort procedure	Onbekend
Projectomschrijving	De bouw van een mono-mestvergister, die eigen mest zal gaan vergisten en biogas gaat produceren. Dit is hoort bij een project waarbij meerdere vergisters biogas gaan leveren aan [redacted] Het biogas wordt ter plekke ontdaan van H2S (koolfilter). Daarna wordt het biogas ontvochtigd en m.b.v. een ventilator het biogasnet opgestuurd. Verwarming van de vergister gebeurt door een warmtepomp. Aanvoer van de eigen mest en afvoer van digestaat gebeurt met pompen. Het systeem is volledig geautomatiseerd.
Opmerking	-
Gefaseerd	Nee
Blokkerende onderdelen weglaten	Nee
Kosten openbaar maken	Nee
Bijlagen die later komen	-
Bijlagen n.v.t. of al bekend	-

Bevoegd gezag

Naam:	Gemeente De Fryske Marren
Bezoekadres:	Herema State 1 8501 AA JOURE
Postadres:	Postbus 101 8500 AC JOURE
Telefoonnummer:	14 05 14
E-mailadres:	info@defryskemarren.nl
Website:	www.defryskemarren.nl
Contactpersoon:	Cluster Vergunningen

Overzicht bijgevoegde modulebladen

Aanvraaggegevens

Locatie van de werkzaamheden

Werkzaamheden en onderdelen

Handelen in strijd met regels ruimtelijke ordening

- Handelen in strijd met regels ruimtelijke ordening

Inrichting of mijnbouwwerk oprichten of veranderen (Milieu)

- Omgevingsvergunning beperkte milieutoets

Bijlagen

Locatie

1 Adres

Postcode	8512AS
Huisnummer	3
Huisletter	-
Huisnummertoevoeging	-
Straatnaam	Swettepoelsterdyk
Plaatsnaam	Broek
Gelden de werkzaamheden in deze aanvraag/melding voor meerdere adressen of percelen?	☐ Ja ☑ Nee

Handelen in strijd met regels ruimtelijke ordening

1 Handelen in strijd met regels ruimtelijke ordening

Met welke regels voor ruimtelijke ordening zijn de voorgenomen werkzaamheden in strijd?	☑ Bestemmingsplan ☐ Beheersverordening ☐ Exploitatieplan ☐ Regels op grond van de provinciale verordening ☐ Regels op grond van een AMvB ☐ Regels van het voorbereidingsbesluit
Beschrijf hoe en in welke mate de voorgenomen werkzaamheden in strijd zijn met de regels voor ruimtelijke ordening.	Het realiseren van een silo (mono-mestvergister) binnen het bouwblok.
Beschrijf het huidige gebruik van de gronden of het bouwwerk.	Momenteel wordt de grond als erf gebruikt.
Beschrijf het beoogde gebruik van de gronden of het bouwwerk.	De eigen mest gaat er vergist worden het biogas wordt na een beperkte voorbehandeling ingevoed in het net.
Beschrijf de gevolgen van het beoogde gebruik voor de ruimtelijke ordening.	Binnen het bouwblok komt een silo te staan voor mono-mestvergisting.
Is het beoogde gebruik tijdelijk van aard?	☐ Ja ☑ Nee
Hebt u een rapport nodig waarin de archeologische waarde van het terrein dat zal worden verstoord in voldoende mate is vastgelegd?	☐ Ja ☑ Nee
Wordt er afgeweken van het exploitatieplan?	☐ Ja ☑ Nee

Omgevingsvergunning beperkte milieutoets

Inrichting of mijnbouwwerk oprichten of veranderen (Milieu)

1 Omgaan met Afvalstoffen

Welke milieutoets wilt u aanvragen (OBM)?

- ☐ Afvalwater - Een rioolwaterzuiveringsinstallatie wijzigen of uitbreiden (artikel 2.2a lid 1onder a Bor)
- ☐ Metaalrecycling - Een inrichting voor de opslag van Schroot, met inbegrip van autowrakken oprichten, wijzigen of uitbreiden (artikel 2.2a lid 1 onder b Bor)
- ☐ Autowrakken demonteren (artikel 2.2a lid 2 onder d Bor)
- ☐ Tweewielige motorvoertuigen demonteren (artikel 2.2.a lid 2 onder g Bor)
- ☐ Banden - Maximaal 10.000 ton van buiten de inrichting afkomstige banden van voertuigen opslaan (artikel 2.2a lid 2 onder c Bor)
- ☐ Afvalbrengstation - Uitvoeren van de gemeentelijke zorgplicht voor afvalbeheer op een daarvoor bestemde locatie, zoals een milieustraat, KCA-depot en andere gemeentelijke inrichtingen voor afvalbeheer (artikel 2.2a lid 2 onder a Bor)
- ☐ Medisch afval - Het opslaan van buiten de inrichting afkomstige infectueuze afvalstoffen, lichaamsdelen en organen, afvalstoffen van cytotoxische en cytostatische geneesmiddelen afkomstig van de gezondheidszorg bij mens en dier.(artikel 2.2a lid 2 onder b Bor)
- ☐ Kunststofafval - Opbulken (mengen) van maximaal 10.000 ton ingezameld kunststofafval niet zijnde voor materiaalhergebruik geschikt gemaakt kunststofafval door middel van extrusie en spuitgieten en/of handelingen die vallen onder de gemeentelijke zorgplicht voor de inzameling van huishoudelijk afval (artikel 2.2a lid 2 onder e Bor)
- ☐ Asbest - Het opslaan van ten hoogste 50 ton verwijderd asbest en verwijderde asbesthoudende producten, ontstaan bij werkzaamheden die buiten de inrichting zijn verricht door degene die de inrichting drijft (artikel 2.2a lid 2 onder h Bor)

2 Behandeling materialen en installaties

Welke milieutoets wilt u aanvragen (OBM)?

- ☐ Non-ferro metaal - Een installatie bestemd voor het smelten, met inbegrip van het legeren, van non-ferrometalen, met uitzondering van edele metalen, en met inbegrip van terugwinningsproducten oprichten, wijzigen of uitbreiden (artikel 2.2a lid 1 onder a Bor)
- ☐ Oppervlaktebehandeling - Een installatie bestemd voor de oppervlaktebehandeling van metalen en plastic materiaal door middel van een elektrolytisch of chemisch procedé oprichten, wijzigen of uitbreiden (artikel 2.2a lid 1 onder a Bor)
- ☐ Walsen - Een installatie bestemd voor verwerking van ferrometalen door warmwalsen, het smeden met hamers, of het aanbrengen van deklagen van gesmolten metaal oprichten, wijzigen of uitbreiden (artikel 2.2a lid 1 onder a Bor)
- ☐ Motorrevisie, luchtvaart - Testbanken voor motoren, turbines of reactoren of van installaties voor de bouw en reparatie van luchtvaartuigen oprichten, wijzigen of uitbreiden (artikel 2.2a lid 1 onder a Bor)
- ☐ Een spoorwegmaterieelfabriek oprichten, wijzigen of uitbreiden (artikel 2.2a lid 1 onder a Bor)
- ☐ Het binnen een inrichting verwerken van polyesterhars (artikel 2.2a lid 5 Bor)
- ☑ Mestvergisting - Een installatie voor het vergisten van uitsluitend dierlijke mest met een verwerkingscapaciteit van ten hoogste 25.000 kubieke meter per jaar of het uitbreiden van de capaciteit van de installatie of het uitbreiden van de opslagcapaciteit voor vergistingsgas of het wijzigen of uitbreiden van de bewerking van vergistingsgas (artikel 2.2a lid 8 Bor)
- ☐ Auto's - De oprichting, wijziging of uitbreiding van een installatie bestemd voor het vervaardigen van automobielen of automobielmotoren of het assembleren van automobielen (artikel 2.2.a lid 1 onder a)
- ☐ Textielbehandeling - De oprichting, wijziging of uitbreiding van een installatie bestemd voor de voorbehandeling of het verven van vezels of textiel (artikel 2.2.a lid 1 onder a Bor)

3 Energiesystemen

Welke milieutoets wilt u aanvragen (OBM)?

- ☐ Een windturbinepark oprichten, wijzigen of uitbreiden (artikel 2.2a lid 1 onder a Bor)
- ☐ Het installeren van een gesloten bodemenergiesysteem met een bodemzijdig vermogen van 70 kW of meer (artikel 2.2a lid 6 Bor)
- ☐ Het installeren van een gesloten bodemenergiesysteem met een bodemzijdig vermogen van minder dan 70 kW dat is gelegen binnen een interferentiegebied (artikel 2.2a lid 6 Bor)

4 Activiteiten

Welke milieutoets wilt u aanvragen (OBM)?	☐ Voeding- Genotmiddelen industrie - Een installatie voor de voedings- en genotmiddelenindustrie oprichten, wijzigen of uitbreiden (artikel 2.2a lid 1 onder a Bor) ☐ Mortel en Beton industrie - Handelingen met betrekking tot het vervaardigen van cementmortel, betonmortel of betonwaren, en/of het vervaardigen en bewerken van betonproducten (artikel 2.2a lid 2 onder f, lid 3 onder b, lid 4 onder b Bor) ☐ Veehouderij - Een installatie voor het fokken, mesten of houden van dieren oprichten, wijzigen of uitbreiden (artikel 2.2a lid 1 onder c tot en met i, en lid 4 onder a Bor) ☐ Opslag munitie bij defensie inrichtingen (artikel 2.2.a lid 7 Bor) ☐ Andere activiteit die aangewezen is in het BOR, maar niet voorkomt op deze keuzelijst

5 MER-plicht

Wordt voor de activiteit(en) de drempelwaarde zoals genoemd in kolom 2 van onderdeel D van de bijlage bij het Besluit milieueffectraportage (Besluit m.e.r.) overschreden?	☐ Ja ☐ Nee

6 Melding AIM

Bij de aanvraag van de omgevingsvergunning beperkte milieutoets hoort ook een melding in het kader van het Activiteitenbesluit. De melding kunt u opstellen via de AIM *(https://aimonline.nl/)*. Hoe wilt u de melding indienen?	☐ Ik doe de melding los met de AIM ☑ Ik doe de PDF van de melding als bijlage bij deze aanvraag ☐ Voor deze activiteit is geen melding Activiteitenbesluit nodig
Eventuele toelichting	-

Bijlagen

Formele bijlagen

Naam bijlage	Bestandsnaam	Type	Datum ingediend	Status document
melding_aimsessie_a-h43hoyy5qw_pdf	melding_aimses-sie_ah43ho-yy5qw-.pdf	Gegevens Handelen in str jd met regels ruimtelijke ordening Gegevens omgevingsvergunning beperkte milieutoets	05-07-2022	In behandeling
22_09P_[redacted]pdf	22.09P[redacted]pdf	Gegevens Handelen in str jd met regels ruimtelijke ordening Gegevens omgevingsvergunning beperkte milieutoets	05-07-2022	In behandeling

Cornelissen Consulting Services

Bijlage 3 bij de AIM
OBM
Realisatie mono-mestvergister

Melkveebedrijf 'De Swettepoel'
Swettepoelsterdyk 3
8512AS Broek

OBM: Mono-mestvergisting

Datum: 7/4/2022

Opgesteld door: CCS Energie-advies B.V.

Projectleider: [redacted]

Colofon

Bibliotheekgegevens rapport:

OBM mono-mestvergister

[redacted] B.V., 7/4/2022

Meer informatie over dit rapport is te verkrijgen bij:
[redacted]

CCS B.V. Energie-advies

Project CCS	22.09o
Archiefnummer CCS:	22.09 melding Melkveebedrijf 'De Swettepoel'

Verspreiding van CCS B.V. publicaties door:

CCS Energie-advies B.V.
Binnensingel 3
7411 PL Deventer
Tel: 0570 - 667000
E-mail: info@ccsenergieadvies.nl
Website: www.ccsenergieadvies.nl

INHOUDSOPGAVE

INLEIDING **5**

1. GEGEVENS INRICHTING **6**

2. OMSCHRIJVING AANPASSINGEN **7**

INPASSING IN HET LANDSCHAP 7

3. BESTEMMINGSPLAN **8**

4. BESCHRIJVING INSTALLATIE **9**

5. BIOGASHUB **10**

6. OBM **11**

6.1. LOCATIE VERGISTER 11
6.2. RISICO CONTOUR 12
6.3. NTA 9766 13
6.4. EXPLOSIEVEILIGHEID BIJ (MONO)MESTVERGISTING / NRP 7910-1 13

7. CONCLUSIES **14**

Inleiding

In Joure loopt een initiatief om vol in te zetten op mono-mestvergisting. Het doel is om op deze manier biogas te produceren en dit te gebruiken in de industrie en eventueel om woningen te verwarmen. Meerdere boeren met een vergistingsinstallatie zullen middels een biogasleiding met elkaar verbonden worden. Het biogas wordt daarna naar een afnemer gestuurd, die het gebruikt om hoogwaardige warmte te produceren.

Een mono-mestvergister moet natuurlijk vergund worden. De nationale overheid heeft via Infomill aangegeven dat dit kan via een Melding volgens het Activiteitenbesluit. Deze met moet vergezeld gaan met een OBM (Omgevingsvergunning Beperkte Milieutoets). Deze OBM wordt aangevraagd middels dit document.

In dit document worden de algemene zaken rondom het project omschreven, zoals de aanpassingen op de locatie, wat zegt het bestemmingsplan erover, hoe ziet de installatie eruit en wat houdt een biogashub in. In het laatste hoofdstuk vindt de toetsing plaats op de veiligheidsaspecten van de installatie, zoals dat dit aangegeven in de OBM mono-mestvergisting.

1. GEGEVENS INRICHTING

Inrichtingshouder en correspondentieadres

Statutaire naam	Melkveebedrijf 'De Swettepoel'
Adres:	Swettepoelsterdyk 3
Postcode en plaats:	Broek
Contactpersoon:	[redacted]
Telefoon:	
Mobiel nummer:	
Mailadres:	

Vestigingsadres bedrijf

Handelsnaam:	Melkveebedrijf 'De Swettepoel'
Adres:	Swettepoelsterdyk 3
Postcode en plaats	8512AS Broek
Kadastrale ligging:	LWR02-L-1573
Vestigingsnummer:	[redacted]
Kamer van Koophandel nummer:	[redacted]

Figuur 1: Kadastrale ligging [Bron: KadastraleKaart.com]

2. OMSCHRIJVING AANPASSINGEN

Melkveebedrijf 'De Swettepoel' is een bedrijf met 270 stuks melkvee en 150 stuks jongvee. De nieuwe ontwikkeling waarvoor in dit document een OBM wordt aangevraagd is dat er een mono-vergister wordt geplaatst. Het gaat hier om het vergisten van alleen dierlijke mest van het eigen melkvee.

Mono-mestvergisting valt onder de werkingssfeer van het Activiteitenbesluit milieubeheer indien de verwerkingscapaciteit van de installatie om de mest te vergisten maximaal 25.000 kubieke meter mest per jaar is.

In dit geval zal de installatie alleen bedrijfseigen mest vergisten. Er wordt dus geen mest van derden en co-producten aangevoerd. Bij een volledige stalbezetting is er een mestproductie van 7.560 m^3 volgens de vergunning. Het bedrijf is grondgebonden, alle mest wordt op eigen land aangewend. Dat zal straks ook gebeuren met het digestaat (vergiste mest).

Naast het plaatsen van de mestvergistingsinstallatie vinden er geen andere wijzigingen plaats op het bedrijf.

De aanpassing op het bedrijf betreft de bouw van een mono-mestvergister:

- *Diameter: 18 meter*
- *Hoogte: 4 meter*

Naast de vergister komt een container te staan met daarin de besturingsinstallatie. De hoogte vanaf maaiveld zal lager zijn dan 2 m.

Figuur 2: Besturingscontainer

INPASSING IN HET LANDSCHAP

De installatie wordt zo ingericht dat het past binnen het landschap. Van tevoren wordt een inpassingsplan met de gemeente overlegd. Gedacht wordt aan een haag van inheemse struiken en planten die het zicht op de vergister deels wegneemt.

3. BESTEMMINGSPLAN

De realisatie en exploitatie van een mono-mestvergister voldoet aan het bestemmingsplan Buitengebied Noord -2017, dat op dit adres van toepassing is. Dit bestemmingsplan is vastgesteld (NL.IMRO.1940.BPBUI16BUITENGEB-VA01).

In het bestemmingsplan staat aangegeven dat mestverwerking in de vorm van agrarische biomassa vergisting is toegestaan, onder de volgende voorwaarden:

- Van bedrijfseigen activiteit in het kader van mestvergisting wordt gesproken indien het opgewekt vermogen en de inkomsten van energieopwekking de schaal en inkomsten van de agrarische bedrijfsactiviteiten niet overstijgen;
- Ten hoogste één vergistings-, vergassings- of verbrandingsinstallatie per agrarisch bedrijf is toegestaan;
- Het verzoek om verlening van de omgevingsvergunning gepaard gaat met een voorstel tot landschappelijke inpassing van de installatie; het gebruik van de bebouwing is uitsluitend toegestaan indien de landschappelijke inpassing is uitgevoerd en in standgehouden conform het landschappelijk inpassingsplan;
- De installatie uit oogpunt van milieubelasting, infrastructuur en verkeersbelasting ter plaatse aanvaardbaar wordt geacht.

[Bron: Bestemmingsplan: Buitengebied noord 2017]

Bouwkundig worden mestvergistingsinstallaties (of vergelijkbare mestverwerkingsinstallaties) niet specifiek benoemd in het bestemmingsplan. Wel worden de volgende eisen voor(mest)silo’s genoemd:

- De oppervlakte en inhoud van mestsilo's bedragen niet meer dan respectievelijk 750 m^2 en 2.500 m^3 per bedrijf;
- De bouwhoogte van mestsilo's bedraagt maximaal 5 m (exclusief afdekking) en van sleufsilo's maximaal 3 m, dan wel de bestaande bouwhoogte indien deze meer bedraagt;
- De bouwhoogte van torensilo's bedraagt niet meer dan 12 m dan wel de bestaande bouwhoogte indien deze meer bedraagt;

[Bron: Bestemmingsplan: Buitengebied noord 2017]

Deze aanvraag voldoet ruimschoots aan de eisen die gesteld worden in het bestemmingsplan:

- De inkomsten overstijgen niet die van de agrarische bedrijfsactiviteiten
- Maximaal één vergistings-, vergassings- of verbrandingsinstallatie per bedrijf
- Maximale bouwhoogte (exclusief het dubbel membraandak) 5 meter.
- Realisatie op het bouwblok.

4. BESCHRIJVING INSTALLATIE

In een mono-mestvergister wordt mest vergist zonder co-producten. Bij mestvergisting wordt een deel van de organische stof in de mest onder anaerobe omstandigheden afgebroken. Hierbij ontstaat biogas, wat een mengsel is van methaan (CH_4) en koolstofdioxide (CO_2). Biogas uit mest bestaat voor 55-60% uit methaan. Na de vergistingsstap wordt de vergiste mest (digestaat) opgeslagen en kan het net als drijfmest worden uitgereden op het land.

De energie die ontstaat uit vergisting is een duurzame bron waarvan de productie wordt gestimuleerd door de SDE++-subsidie. Deze subsidie onderscheidt grootschalige en kleinschalige vergisting. De grens ligt bij een geïnstalleerd vermogen van 400 kW. Kleinschalig is vaak gebonden aan de boerderij, grootschalige vergisting wordt meestal gecombineerd met mestverwerking. Hier is sprake van een kleinschalige installatie (< 400 kW).

Het methaan kan op verschillende manieren omgezet worden in energie:

- Warmte: het methaan wordt verbrand en de energie wordt nuttig ingezet in een proces (industrie, ruimteverwarming of mestverwerking).
- Elektriciteit en warmte: middels een WKK worden deze twee vormen van energie opgewekt. De warmte wordt nuttig toegepast.
- Groengas: het biogas wordt ontdaan van verontreinigingen en CO_2 en omgezet in groengas (biogas van aardgaskwaliteit). Dit wordt ingevoerd in het gasnet.

In dit geval is deze vergister onderdeel van een project, waarbij op verschillende locaties een mono-mestvergister wordt gebouwd. Het biogas dat wordt geproduceerd, wordt via een centrale leiding naar een industriële afnemer gevoerd, waar het wordt gebruikt voor de productie van warmte.

Een vergistingsinstallatie bestaat uit een geïsoleerde tank met daarop een flexibel dubbel membraandak. Het vergistingsproces vindt plaats bij een temperatuur van ongeveer 38 ^{0}C. In de vergisters wordt de mest gedurende een periode van ongeveer 40 dagen regelmatig geroerd met behulp van een propellermixer. Om het mengsel op temperatuur te houden, bevindt zich in de wand van de vergister een systeem van warmteleidingen, vergelijkbaar met vloerverwarming in huizen. De warmte hiervoor wordt geleverd door een warmtepomp, die warmte van het digestaat gebruikt en opwaardeert.

Het biogas is niet direct te gebruiken als energiedrager. Vaak bevat het teveel zwavel in de vorm van waterstofsulfide (H_2S). Dit wordt verwijderd door in de vergister een klein beetje lucht toe te dienen, dat reageert, waardoor het zwavel als vaste stof neerslaat op het digestaat. Daarna wordt het biogas nagereinigd in een actief koolfilter. Als het biogas over langere afstanden in een leidingwerk getransporteerd moet worden, moet het ook nog gedroogd worden. Dit is noodzakelijk om condens in de leiding te voorkomen. Het drogen gebeurt door het gas te koelen. Het systeem functioneert volledig automatisch. In geval van storingen krijgt de eigenaar een melding via de telefoon.

Een vergister bestaat uit de volgende onderdelen:

- Pompen voor de aanvoer van mest en de afvoer van digestaat.
- Een vergistingssilo.
- Randapparatuur als een warmtepomp, koolfilter en koeler.
- Elektra en besturing.

Naast de vergister bevindt zich een overkapping met daarin de warmtepomp, koolfilter en koeler en de schakelkast.

5. Biogashub

Deze installatie maakt deel uit van een groter project: Biogashub Joure. Het idee achter een hub is dat meerdere veehouders een mono-mestvergister plaatsen en dat deze vergisters middels een biogasleiding met elkaar verbonden worden. Het biogas gaat via een biogasleiding naar een bedrijf, die het direct kan inzetten ter vervanging van aardgas.

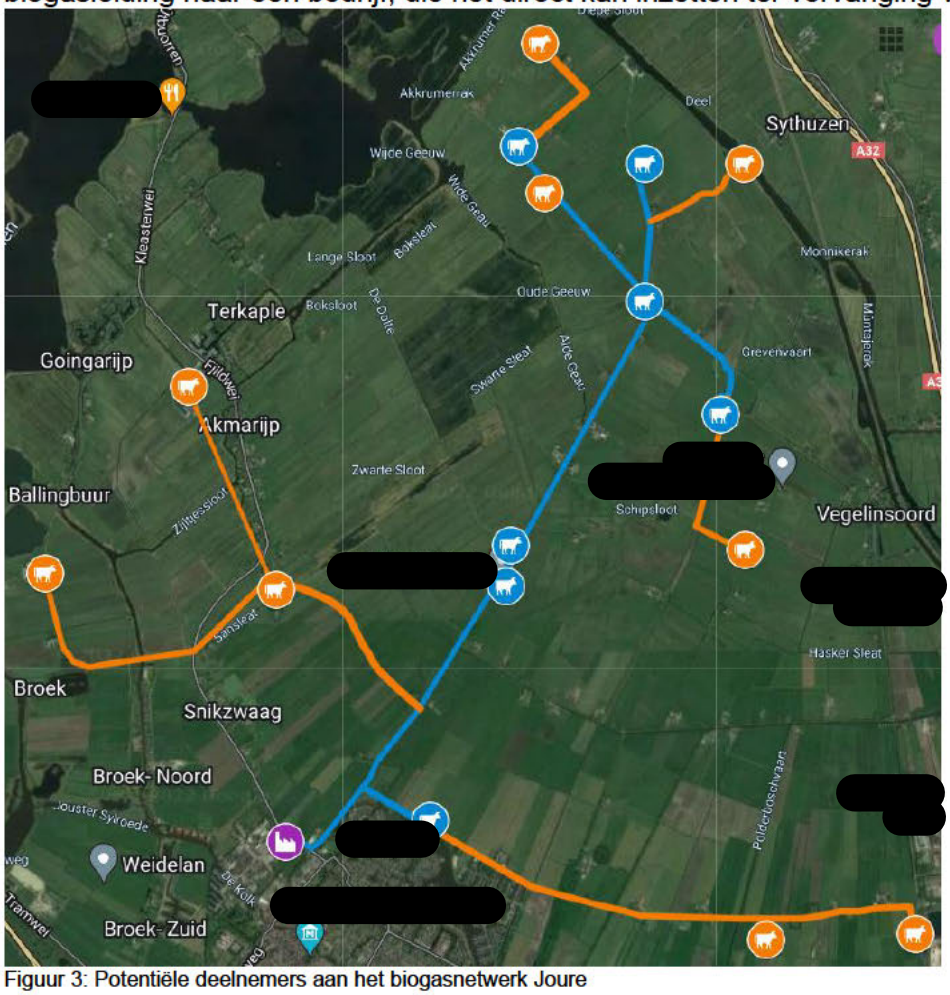

Figuur 3: Potentiële deelnemers aan het biogasnetwerk Joure

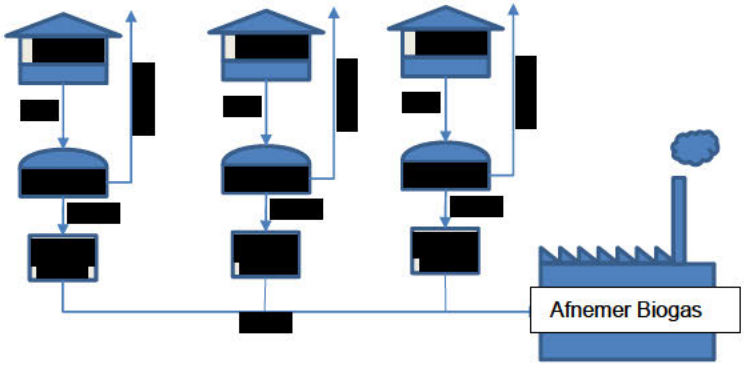

Figuur 4: Principe van de Biogashub

Voor de aanleg van het biogasnetwerk (leidingwerk) wordt een aparte vergunning aangevraagd. Deze wordt aangevraagd door de toekomstige netbeheerder.

6. OBM

Voor het oprichten en uitbreiden van een kleinschalige mestvergisting is een Omgevingsvergunning Beperkte Milieutoets (OBM) nodig [bron: Infomill]. Dit is van toepassing als voldaan wordt aan de volgende eisen:

- Het oprichten van een installatie voor het vergisten van uitsluitend dierlijke mest;
- Met een verwerkingscapaciteit van ten hoogste 25.000 kubieke meter per jaar.
- Het bedrijf mag geen IPPC-installatie zijn. Een IPPC is een industrieel bedrijf dat valt onder de Richtlijn industriële emissies (2010/75/EU).

Het project van Mts[redacted]voldoet aan deze eisen.

De OBM toetst op het veiligheidsrisico van de installatie. Er wordt gelet op de risico-contour en de NTA 9766. In dit hoofdstuk worden de veiligheidsaspecten die van toepassing zijn op de OBM besproken.

6.1. Locatie vergister

De vergister komt binnen het bouwblok te staan. In de figuur hieronder is de voorgestelde locatie weergegeven ten opzichte van de boerderij.

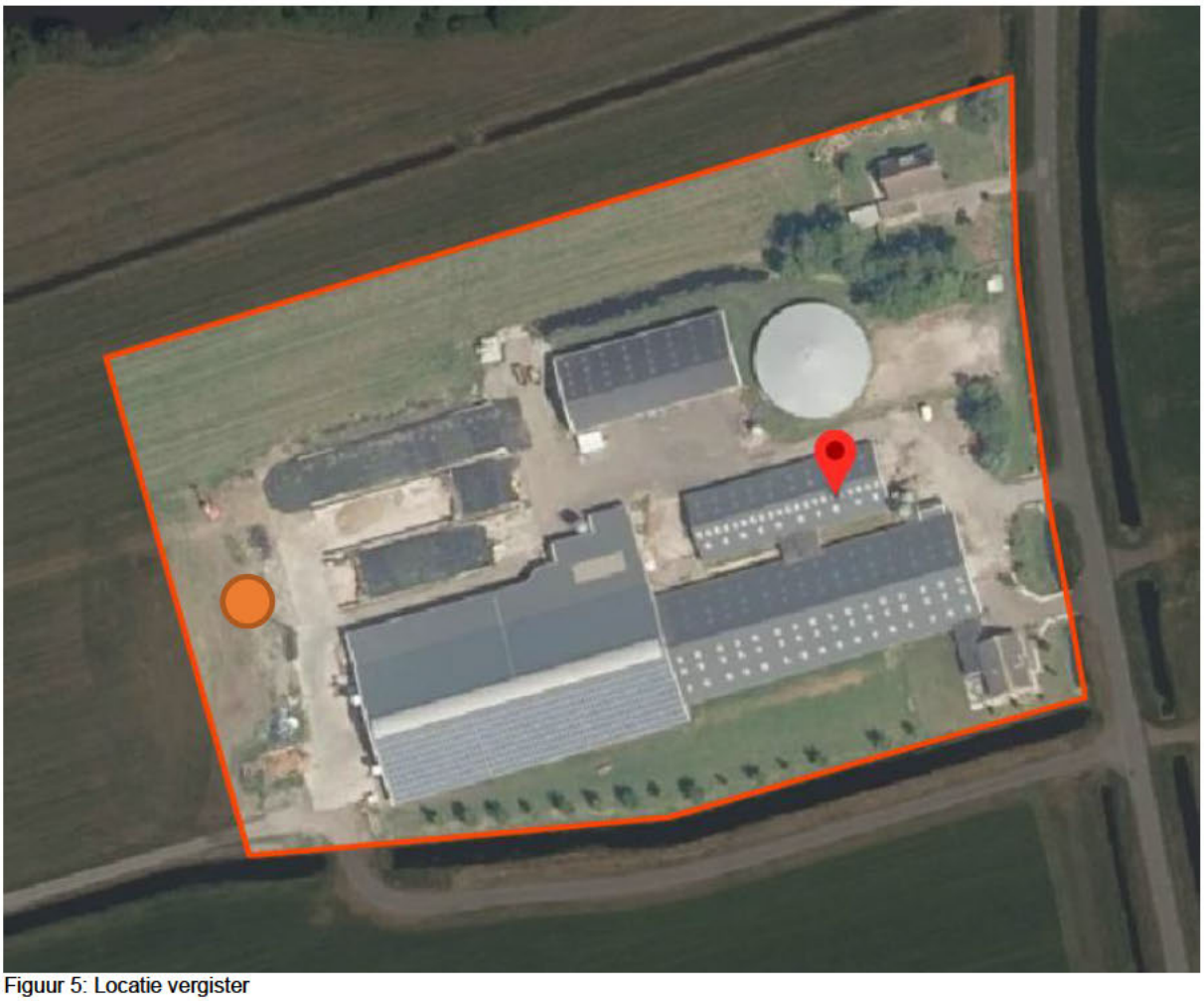

Figuur 5: Locatie vergister

6.2. Risico contour

De risico contour staat omschreven in het Activiteitenbesluit (Artikel 3.129f). Hierin staat aangeven dat de afstand tussen het midden van de gaszak met vergistingsgas en buiten de inrichting gelegen kwetsbare en beperkt kwetsbare objecten (bijvoorbeeld woonbebouwing) 50 m moet bedragen.

Figuur 6: Afstand tot naast gelegen woonbebouwing

In de buurt van de boerderij bevinden zich geen woonlocaties. In figuur 4 is een cirkel getekend met een diameter van 50 meter rondom de vergister. Hierbinnen vallen geen woningen.

6.3. NTA 9766

De vergistingsinstallatie moet gebouwd worden volgens de richtlijnen van de NTA 9766.

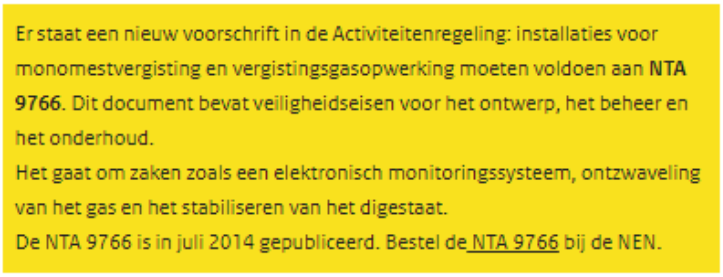
Er staat een nieuw voorschrift in de Activiteitenregeling: installaties voor monomestvergisting en vergistingsgasopwerking moeten voldoen aan **NTA 9766**. Dit document bevat veiligheidseisen voor het ontwerp, het beheer en het onderhoud.
Het gaat om zaken zoals een elektronisch monitoringssysteem, ontzwaveling van het gas en het stabiliseren van het digestaat.
De NTA 9766 is in juli 2014 gepubliceerd. Bestel de NTA 9766 bij de NEN.

Figuur 7: Omschr jving NTA 9766 [Bron Infomill]

Dit voorschrift bestaat al sinds 2014 en gesteld kan worden dat alle vergisters volgens deze norm gebouwd worden.

- **Monitoring**: Zowel de gaskwaliteit als het functioneren van de vergister wordt continu op afstand bewaakt. Daarnaast is de vergister onderdeel van een centraal monitoring systeem.
- **Ontzwaveling**: Op twee manieren wordt zwavelwaterstof bestreden. In de eerste plaats in de vergister zelf door ondermaats zuurstof toe te dienen. H_2S reageert dan tot elementair zwavel, dat neerslaat op het digestaat. Daarna vindt er een reiniging plaats in een actief koolfilter.
- **Stabilisatie:** Het digestaat wordt gestabiliseerd na vergisting, door het actief te koelen met behulp van een warmtewisselaar en een warmtepomp.

6.4. Explosieveiligheid bij (mono)mestvergisting / NRP 7910-1

Bij het vergistingsproces worden organische bestanddelen omgezet tot een brandbaar gas (biogas). Dit biogas bestaat voor 50-60 % methaan (CH_4). In een mengverhouding van 5-10% methaan en 90-95% lucht ontstaat een explosief mengsel. Als dit mengsel vervolgens ontstoken wordt, ontploft het.

Of er sprake is van explosiegevaar wordt beoordeeld in de Richtlijn NPR 7910-1. Het criterium voor toepassing van de richtlijn is onder andere de aanwezigheid van meer dan 50 kg aan brandbaar gas voor een installatie in de buitenlucht, en/of 5 kg brandbaar gas voor installaties in een gebouw. Er is in het algemeen meer dan 50 kg biogas aanwezig in de gasopvang van mestvergistingsinstallaties. Aangezien dat overeenkomt met een gasopslag van ongeveer 50 m^3. Vrijwel alle mestvergisters hebben een gasopslag van minimaal deze omvang. In dit geval is de gasopslag 280 m^3. Derhalve is de NPR 7910-1 van toepassing.

Voordat de installatie gebouwd wordt vindt er een risicoanalyse plaats en worden de ATmosphères EXplosibles (ATEX)-zones vastgesteld. Motoren en andere potentiële ontstekingsbronnen worden, voor zover ze binnen de zonering vallen, volgens de richtlijnen van ATEX 114 uitgevoerd.

Bronnen van potentiële gasemissie zijn het overdrukventiel en voor zover aanwezig, watersloten. Daarnaast wordt er een veiligheidszone van 1 m vanaf het aansluitpunt van het dak op de rand aangehouden. Geen van de potentiële bronnen zijn continue bronnen.

De watersloten en het overdrukventiel zijn veiligheidsvoorzieningen, die alleen in werking treden bij bepaalde calamiteiten. De aansluiting tussen het dubbel membraandak en de rand van de vergistersilo is gasdicht. Voor de zekerheid wordt hier toch rekening gehouden met een emissie. Al deze voorzieningen worden regelmatig gecontroleerd op gaslekkages.

Er is voldoende ruimte op en aan de vergister, om motoren buiten de ATEX-zone te houden.

7. Conclusies

Het project voldoet aan alle eisen en voorwaarden die worden gesteld aan de OBM

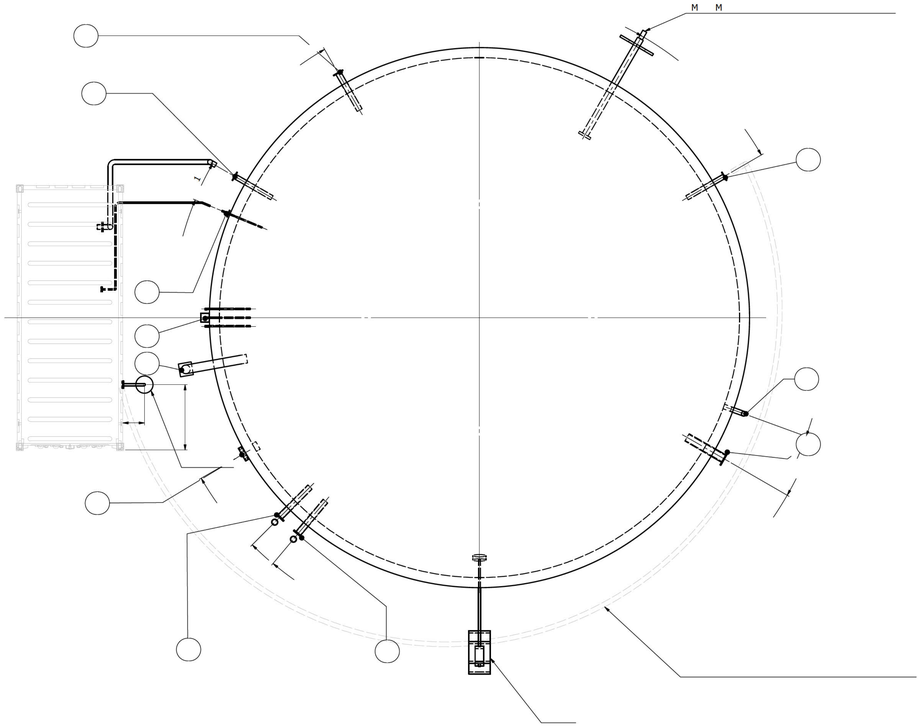

N		m

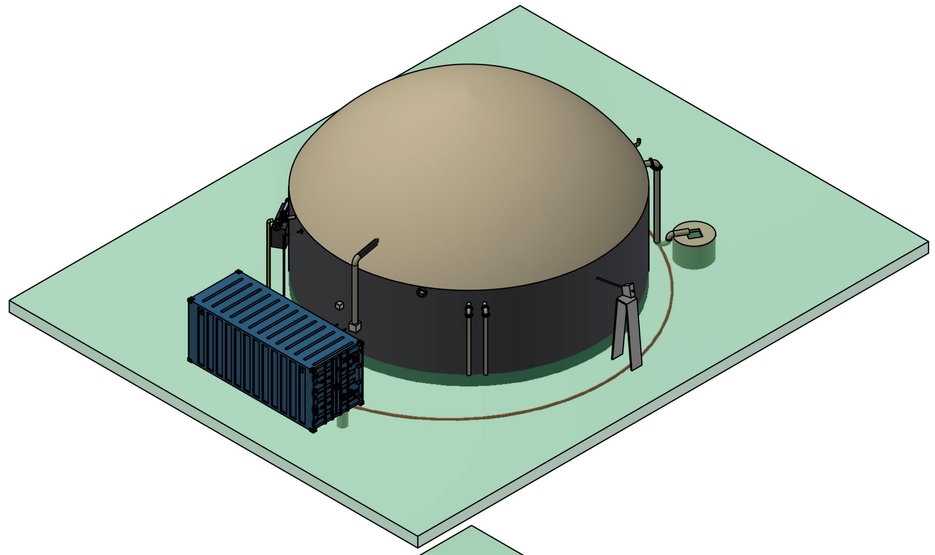

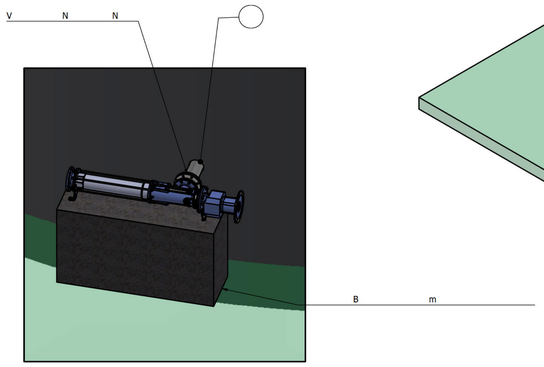

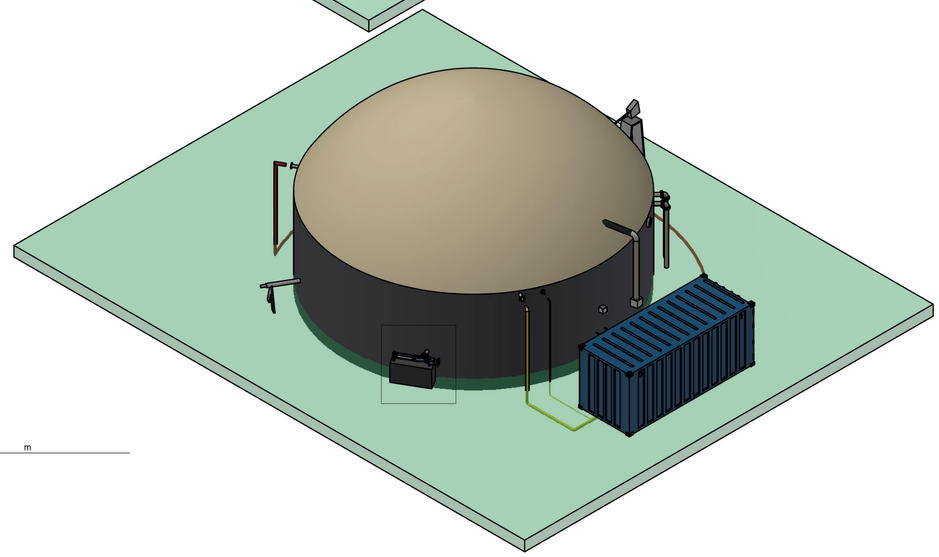

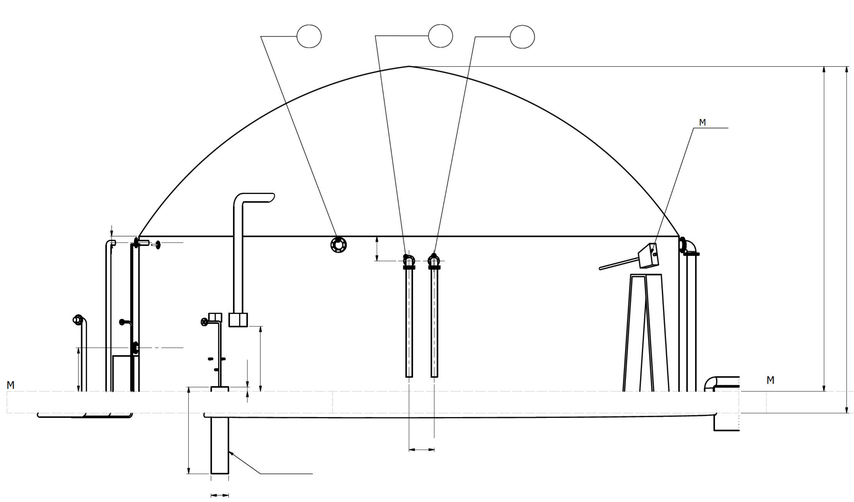

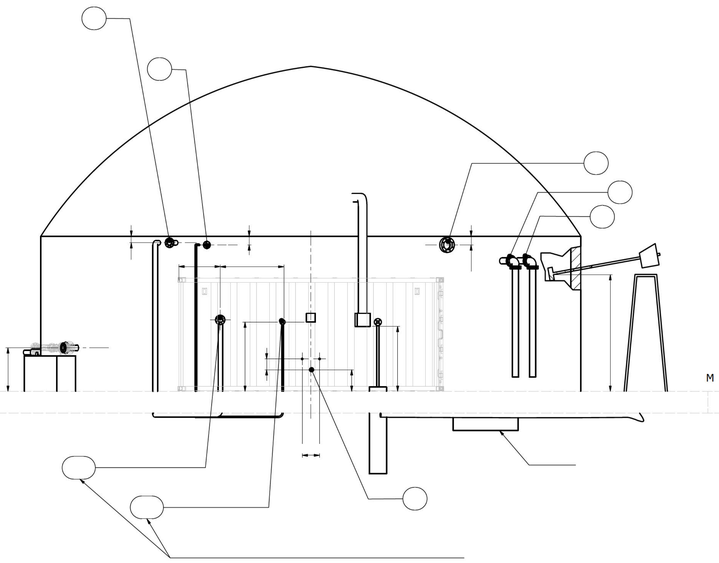

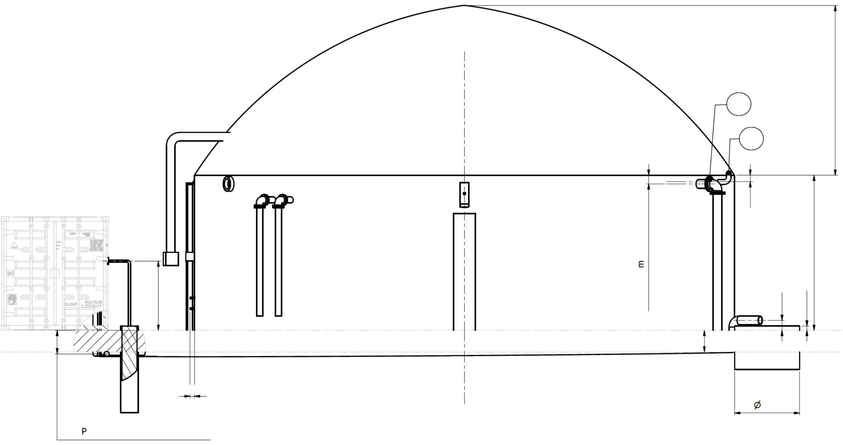

[redacted]

Notitie nummer:	**LB 22.09 C002 p**	Datum:	15-08-2022
Titel:	**Melkveebedrijf 'De Swettepoel'** **Aanvulling afwijking bestemmingsplan**		
Auteur:	[redacted]		
Ontvangers:	De Fryske Marren.		
Status:	Vertrouwelijk		

Inleiding

Voor het project Biogashub Joure heeft het Melkveebedrijf 'De Swettepoel' een melding aangevraagd voor het plaatsen van een mono-mestvergister. Voor de beoordeling met betrekking tot de afwijking op het bestemmingsplan, zijn er een aantal vragen gekomen. Deze worden in dit document beantwoord.

Bedrijfsgegevens

Inrichtingshouder en correspondentieadres

Statutaire naam	Melkveebedrijf 'De Swettepoel'
Adres:	Swettepoelsterdyk 3
Postcode en plaats:	8512AS Broek
Contactpersoon:	[redacted]
Telefoon:	
Mobiel nummer:	
Mailadres:	

Vestigingsadres bedrijf

Handelsnaam:	Melkveebedrijf 'De Swettepoel'
Adres:	Swettepoelsterdyk 3
Postcode en plaats	8512AS Broek
Kadastrale ligging:	[redacted]
Vestigingsnummer:	[redacted]
Kamer van Koophandel nummer:	[redacted]

Afwijkingen bestemmingsplan

In het bestemmingsplan zijn de volgende voorwaarden opgenomen:

- Van bedrijfseigen activiteit in het kader van mestvergisting wordt gesproken indien het opgewekt vermogen en de inkomsten van energieopwekking de schaal en inkomsten van de agrarische bedrijfsactiviteiten niet overstijgen;
- Ten hoogste één vergistings-, vergassings- of verbrandingsinstallatie per agrarisch bedrijf is toegestaan;
- Het verzoek om verlening van de omgevingsvergunning gepaard gaat met een voorstel tot landschappelijke inpassing van de installatie; het gebruik van de bebouwing is uitsluitend toegestaan indien de landschappelijke inpassing is uitgevoerd en in standgehouden conform het landschappelijk inpassingsplan;
- De installatie uit oogpunt van milieubelasting, infrastructuur en verkeersbelasting ter plaatse aanvaardbaar wordt geacht.

Toelichting op het bestemmingsplan m.b.t. mestvergisting

Vermogen en inkomsten mono-mestvergisting en relatie tot het eigen bedrijf
Er is voor deze maatschap een voorlopige business case gemaakt de totale investeringskosten bedragen € [redacted]. De omzet van de vergister ligt rond de € [redacted] per jaar. Dat is minder dan die van een melkveebedrijf van deze omvang.

Eén vergister per bedrijf: Er wordt op deze locatie één vergister geplaatst.

Landschappelijke inpassing
De vergister met besturingscontainer worden binnen het bouwblok geplaatst en bevinden zich op het erf tussen de stallen. De vergister komt te staan op de plaats van bestaande mestsilo. Het geheel zal landschappelijk worden ingepast.

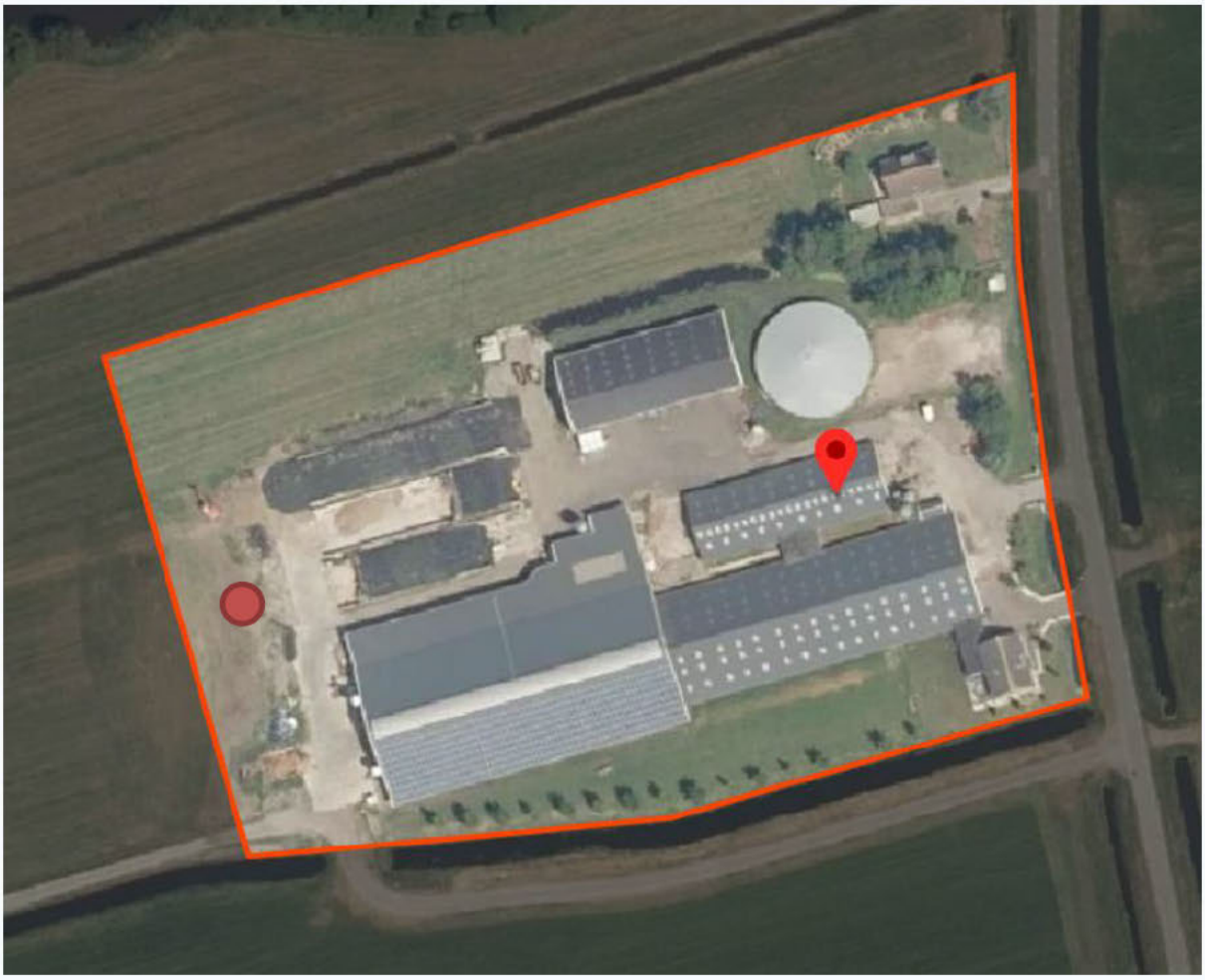

De vergister zelf bestaat uit een zwarte silo en een flexibel membraan dak van gebroken wit.

Milieubelasting

- Verkeersbewegingen: deze zullen niet toe- of afnemen, omdat er alleen bedrijfseigen mest wordt vergist. Doordat er de mest vergist wordt, zal het totale volume iets afnemen van 7.500 m^3 mest naar 7.200 m^3 digestaat.
- Methaanemissies: Deze zullen volgens het rapport van de WUR met 75% afnemen, omdat er verse mest vergist wordt.

Toelichting op het bestemmingsplan m.b.t. mestvergisting (zie tekening)
Oppervlakte < 750 m^2 en inhoud mestsilo's < 2.500 m^3: Op het bedrijf bevindt zich een mestsilo met een inhoud van 2.000 m^3, en een oppervlak van 530 m^2. De vergister heeft een inhoud van 500 m^3 en een oppervlak van 125 m^2. Daarmee blijft de mestopslag binnen de voorgeschreven capaciteit. [redacted] [redacted]

Bouwhoogte < 5 m (exclusief dakbedekking): De silo is 4 m hoog.

Toelichting afmetingen zeecontainer
De besturingsinstallatie, de warmtepomp en de biogasbehandeling (koeling en actief koolfilter) bevinden zich in een standaard zeecontainer. Deze heeft de volgende afmetingen:

- 5,9 x 2,4 x 2,4 m.

Deze container wordt verdiept aangelegd, zodat deze zich beneden 2 m boven maaiveld bevindt.

De container bevindt zich naast de vergister (zie tekening).

[redacted]

[redacted]

Tekening vergister

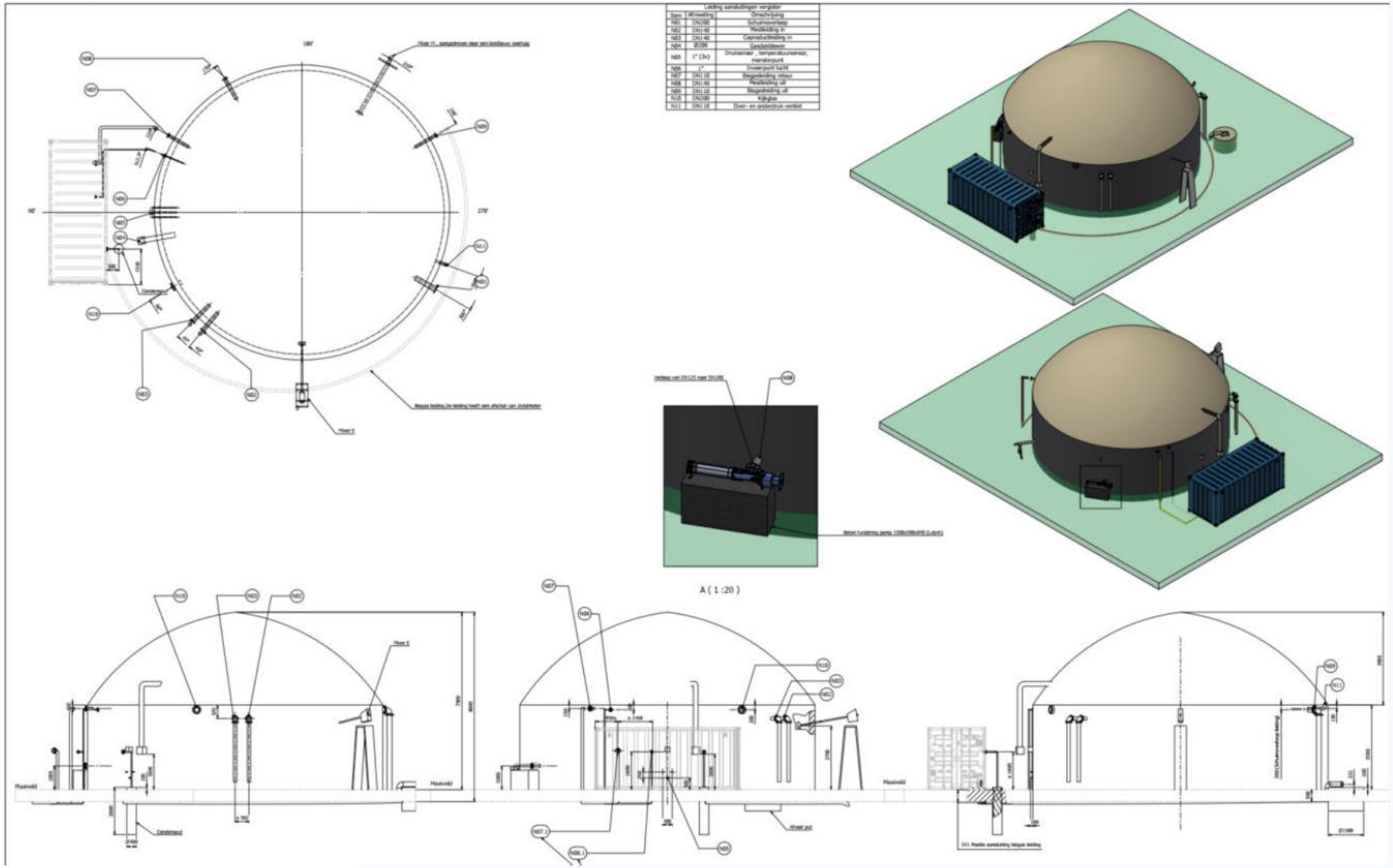

FUMO
Omgevingsdienst Fryslân

Postadres
Postbus 3347
8901 DH Leeuwarden

Bezoekadres
J.W. de Visserwei 10
9001 ZE Grou

(0566) 750 300
www.fumo.nl
info@fumo.nl

Gemeente De Fryske Marren
T.a.v. de heer [redacted]
Postbus 101
8501 AC Joure

Grou, 22 augustus 2022

Kenmerk : 2022-FUMO-0066844 / 2022-FUMO-0066845
Afdeling : Vergunningverlening en Specialistisch Advies
Behandeld door : [redacted]
Uw kenmerk : olo 7104197 / Ah43hoyy5qw

Betreft : Advies OBM en melding Activiteitenbesluit Melkveebedrijf De Swettepoel te Broek

Geachte heer [redacted]

Onlangs heeft u ons om een milieuadvies gevraagd met betrekking tot een aanvraag voor een omgevingsvergunning beperkte milieutoets (OBM).
De aanvraag is van Melkveebedrijf De Swettepoel en betreft het veranderen van de inrichting gelegen aan Swettepoelsterdyk 3 te Broek. De verandering ziet op de oprichting van een installatie voor het vergisten van uitsluitend dierlijke mest met een verwerkingscapaciteit van ten hoogste 25.000 kubieke meter per jaar. Voor deze aanvraag wordt de reguliere procedure gevolgd.

Wij adviseren u de omgevingsvergunning beperkte milieutoets te verlenen en de in de bijlage opgenomen overwegingen in de beschikking op te nemen.

Gelijktijdig met de aanvraag om de omgevingsvergunning is een melding ingediend in het kader van het Activiteitenbesluit milieubeheer. De beoordeling van de melding is in de overwegingen meegenomen.

U dient daarbij nog wel de in de bijlage geel gearceerde velden in te vullen.

Voor informatie kunt u contact opnemen met mevr. [redacted] van de FUMO, telefoonnummer [redacted].

Hoogachtend,

[redacted]
Afdelingshoofd Vergunningverlening en
Specialistisch Advies

IBAN: NL93 RABO 0135 5152 38
BTW: NL852608263B01
KVK: 57499470

Bijlage(n) Advies OBM en melding Activiteitenbesluit

BESLUIT

ONDERWERP

Dit besluit heeft betrekking op een aanvraag om een omgevingsvergunning beperkte milieutoets (OBM) ingediend op 5 juli 2022 door Maatschap P.F. Rijpkema en M.V.M. Rijpkema- Elsho (verder: Melkveebedrijf De Swettepoel) voor het veranderen van de inrichting gelegen aan Swettepoelsterdyk 3 te Broek. De aanvraag ziet op de monovergisting van drijfmest.

BESLUIT

Wij besluiten, gezien de overwegingen die zijn opgenomen in deze vergunning en gelet op de Wet algemene bepalingen omgevingsrecht (Wabo) en de daarop betrekking hebbende uitvoeringsbesluiten en –regelingen:

- aan Melkveebedrijf De Swettepoel, de omgevingsvergunning beperkte milieutoets te verlenen;
- de volgende delen van de aanvraag onderdeel uit te laten maken van deze vergunning:
  - Aanvraagformulier van 5 juli 2022;
  - Bijlage 3 bij de AIM en OBM realisatie mono-mestvergister, van 7/4/2022, project 22.09o, opgesteld door CCS Energie-advies B.V;
  - Melding Activiteitenbesluit van 5 juli 2022, kenmerk Ah43hoyy5qw;
  - Aanvulling afwijking bestemmingsplan, van 15 augustus 2022, notitienummer LB 22.09C002p.

ONDERTEKENING EN VERZENDING

Burgemeester en Wethouders van <gemeente>,

< Bevoegd gezag zelf bepalen>

RECHTSBESCHERMING EN INWERKINGTREDING

De bekendmaking van deze beschikking gebeurt door <wijze van bekendmaking>. De dag na de bekendmaking treedt de beschikking in werking. Binnen zes weken na de bekendmaking kunnen zowel u als belanghebbenden bezwaar maken bij <naam en adres instantie>. Het indienen van een bezwaarschrift stelt de werking van de beschikking niet uit. Als u of belanghebbenden niet willen dat de beschikking in werking is in afwachting van de bezwaarprocedure, kan een verzoek om een voorlopige voorziening worden gedaan bij de <naam en adres instantie>.

1. PROCEDURELE OVERWEGINGEN

1.1. Gegevens aanvraag

Op 5 juli 2022 is een aanvraag om een omgevingsvergunning beperkte milieutoets (OBM) ontvangen van Melkveebedrijf De Swettepoel. De aanvraag heeft betrekking op de inrichting gelegen aan Swettepoelsterdyk 3 te Broek. De aanvraag is geregistreerd onder olo-nummer 7104197.

De aanvrager vraagt toestemming voor een activiteit die behoort tot een bij de algemene maatregel van bestuur aangewezen categorie ‘activiteiten die van invloed kunnen zijn op de fysieke leefomgeving’, als bedoeld in artikel 2.1, lid 1, onder i van de Wet algemene bepalingen omgevingsrecht (Wabo), gelezen in samenhang met artikel 2.2a, lid 8 van het Besluit omgevingsrecht (Bor) voor zover deze activiteit plaatsvindt binnen een inrichting als bedoeld in artikel 1.1, lid 3 van de Wet milieubeheer.

Concreet gaat het hier om de oprichting van een installatie voor het vergisten van uitsluitend dierlijke mest met een verwerkingscapaciteit van ten hoogste 25.000 kubieke meter per jaar (kleinschalige monovergisting) waarvoor een OBM-plicht voor het aspect externe veiligheid geldt.

1.2. Bevoegd gezag

Wij zijn bevoegd gezag om te beslissen op de aanvraag om een omgevingsvergunning. Dit volgt uit artikel 2.4, eerste lid van de Wabo.

1.3. Volledigheid van de aanvraag

Wij zijn van oordeel dat de aanvraag voldoende informatie bevat voor een goede beoordeling van de gevolgen van de activiteit op de fysieke leefomgeving. De aanvraag is dan ook in behandeling genomen.

1.4. Procedure

Voor de voorbereiding van de beschikking is de reguliere voorbereidingsprocedure als bedoeld in titel 4.1 van de Algemene wet bestuursrecht (Awb) en paragraaf 3.2 van de Wabo gevolgd.

2. OVERWEGINGEN MILIEU

2.1. Vergunnigplicht

Gelet op artikel 2.1, lid 2, in samenhang met categorie 8.3, onder g onderdeel C van bijlage I bij het Besluit omgevingsrecht (Bor) geldt voor de onderhavige inrichting een vergunningplicht. Tot de inrichting behoort geen IPPC-installatie als bedoeld in artikel 3.3, eerste lid, onder b, van het Bor.

2.2. OBM

Uit artikel 2.1, eerste lid, onder e, sub 2 van de Wabo volgt dat voor het veranderen van de inrichting of van de werking daarvan, een vergunning als bedoeld in die bepaling is vereist.

In afwijking van artikel 2.1, eerste lid, onder e, sub 2 van de Wabo is gelet op artikel 2.4, lid 2 van het Bor geen omgevingsvergunning vereist met betrekking tot veranderingen van de inrichting of van de werking daarvan voor zover die veranderingen betrekking hebben op een activiteit die geen deel uitmaakt van een IPPC-installatie en op die activiteit hoofdstuk 3 van het Activiteitenbesluit milieubeheer (Activiteitenbesluit) van toepassing is, tenzij het betreft veranderingen:
a. waarop paragraaf 3.5.8 van het Activiteitenbesluit van toepassing is, of
b. van een activiteit, aangewezen in bijlage I, onderdeel C, categorie 1.4, onder a van het Bor.

Voor zover op de aangevraagde activiteit ‘oprichten monovergister’ paragraaf 3.5.10 van het Activiteitenbesluit van toepassing is (capaciteit tot 25.000 m3) en de activiteit geen deel uitmaakt van een IPPC-installatie (zoals hier aan de orde), hoeft de verandering niet te worden aangevraagd, maar kan deze worden gemeld. Echter op grond van artikel 2.2a, lid 8 van het Bor wordt het oprichten van een monovergister met een capaciteit tot 25.000 m3 als een OBM-plichtige activiteit als bedoeld in artikel 2,1, lid 1, onder i van de Wabo.

2.3. Projectbeschrijving

Het project waarvoor vergunning wordt gevraagd is als volgt te omschrijven:
- Het plaatsen en exploiteren van een mono-vergistingsinstallatie (vergisting van uitsluitend dierlijke mest met een jaarlijkse verwerkingscapaciteit van 7.560 m^3 bedrijfseigen rundveemest).
  Binnen de inrichting vindt geen biogasopwaardering plaats.

Het aantal dieren en de stalsystemen blijven ten opzichte van de vergunde situatie ongewijzigd.

2.4. Bestaande rechten

Voor de onderhavige inrichting is op <aanvraag van 15 december 2021, besluit van ? 2022> een omgevingsvergunning (oprichting) afgegeven voor het houden van 270 stuks melkvee en 150 stuks jongvee.

2.5. Activiteitenbesluit milieubeheer

Op 5 juli 2022 is een melding ingediend in het kader van het Activiteitenbesluit (kenmerk Ah43hoyy5qw). Deze melding heeft betrekking op:

- Het realiseren van een mono-vergistingsinstallatie.

De melding voldoet aan de indieningsvereisten van het Activiteitenbesluit. Op grond van de inhoud van de melding zijn wij van mening dat met de gemelde activiteit kan worden voldaan aan de voorschriften van het Activiteitenbesluit en de Activiteitenregeling.
Deze melding maakt integraal deel uit de vergunningaanvraag.

De voorschriften voor het kleinschalig vergisten van uitsluitend dierlijke meststoffen staan in paragraaf 3.5.10 ‘Kleinschalig vergisten van uitsluitend dierlijke meststoffen’ van het Activiteitenbesluit en in paragraaf 3.5.8 ‘Kleinschalig vergisten van uitsluitend dierlijke meststoffen’ van de Activiteitenregeling. Voor de opslag van het met het proces vrijkomende (stabiel) restproduct gelden de voorschriften uit de paragrafen 3.4.5 ‘Opslaan van agrarische bedrijfsstoffen’ en 3.4.6 ‘Opslaan van drijfmest en digestaat’ van het Activiteitenbesluit.

3. INHOUDELIJKE OVERWEGINGEN MILIEU

Voor een aantal activiteiten uit het Activiteitenbesluit hebben bedrijven toestemming van het bevoegd gezag nodig voordat met de activiteiten mag worden gestart. Deze “toestemming vooraf” wordt in dit geval een omgevingsvergunning beperkte milieutoets (OBM) genoemd.
Het doel van de OBM is dat het bevoegd gezag vooraf instemt met het van start gaan van een specifieke activiteit op een specifieke locatie. De OBM bestaat uit een toestemming of een weigering. Op grond van artikel 5.13a van het Bor mogen aan de OBM geen voorschriften worden verbonden. De van toepassing zijnde voorschriften vloeien rechtstreeks voort uit het Activiteitenbesluit.

Voor het oprichten van een monovergister is een OBM voor het aspect externe veiligheid nodig. Het bevoegd gezag moet in dit geval een lokale toets uitvoeren om te beoordelen of deze activiteit om reden als veiligheidsrisico ingepast kan worden in de lokale situatie. De OBM wordt geweigerd (artikel 5.13b lid 11 van het Bor) als de activiteit tot een te groot dan wel onaanvaardbaar veiligheidsrisico voor de leefomgeving leidt. Hierbij worden in ieder geval betrokken:

- de ligging van de risicocontour;
- de invloed van risicovolle activiteiten in de omgeving op de installatie, en
- de kans op gevolgen van incidenten bij de installatie en de mogelijke gevolgen daarvan voor de leefomgeving.

Wij hebben de aangevraagde activiteit aan dit kader getoetst. Daarover merken wij het volgende op.

1. De ligging van de risicocontour

Binnen de inrichting wordt door de vergisting van (rundvee)mest biogas gevormd. Het vergistingsgas (biogas) wordt opgevangen in een gas(opslag)zak die zich boven de mestvergister bevindt.
De gaszak heeft een inhoud van circa 200 m^3.

Op grond van artikel 3.129f van het Activiteitenbesluit dient een veiligheidsafstand van 50 meter, gerekend vanaf het midden van de gaszak tot kwetsbare of beperkt kwetsbare objecten, te worden

aangehouden. Binnen een zone van 50 meter rondom de gaszak is geen object als zodanig aangemerkt.

Het bevoegd gezag is verplicht relevante gegevens van risicovolle inrichtingen in te voeren in het Register risicosituaties gevaarlijke stoffen (hierna: het Risicoregister). Er is een registratieplicht voor risicovolle situaties op grond van artikel 12.12 van de Wet milieubeheer, nader uitgewerkt in het Registratiebesluit externe veiligheid. Tevens is er een dergelijke verplichting op grond van artikel 45 van de Wet veiligheidsregio's, nader uitgewerkt in de (Ministeriële) Regeling provinciale risicokaart. Om te bepalen wanneer een inrichting Risicokaart-relevant is, wordt gebruik gemaakt van de Leidraad Risico Inventarisatie-deel Gevaarlijke Stoffen (LRI-GS) en de daarin opgenomen drempelwaardentabel. De drempelwaarden geven aan wanneer een Stationaire Risicosituatie met gevaarlijke stoffen een zodanig 'Verhoogd Gevaar' heeft dat deze dient te worden gepresenteerd op de publieke Risicokaart.

De in de inrichting aanwezige biogasopslag (gaszak) heeft een inhoud die groter is dan de drempelwaarde "Risicokaart-relevant voor categorie N8 – Overige gevaarlijke gassen (> 20.000 liter)" als bedoeld in Bijlage I van de Regeling provinciale risicokaart. Hiermee is deze opslag Risicokaart-relevant en dient in het Risicoregister te worden opgenomen.

Hieronder is de risicocontour weergegeven zoals wij op de Risicokaart hebben gepubliceerd.

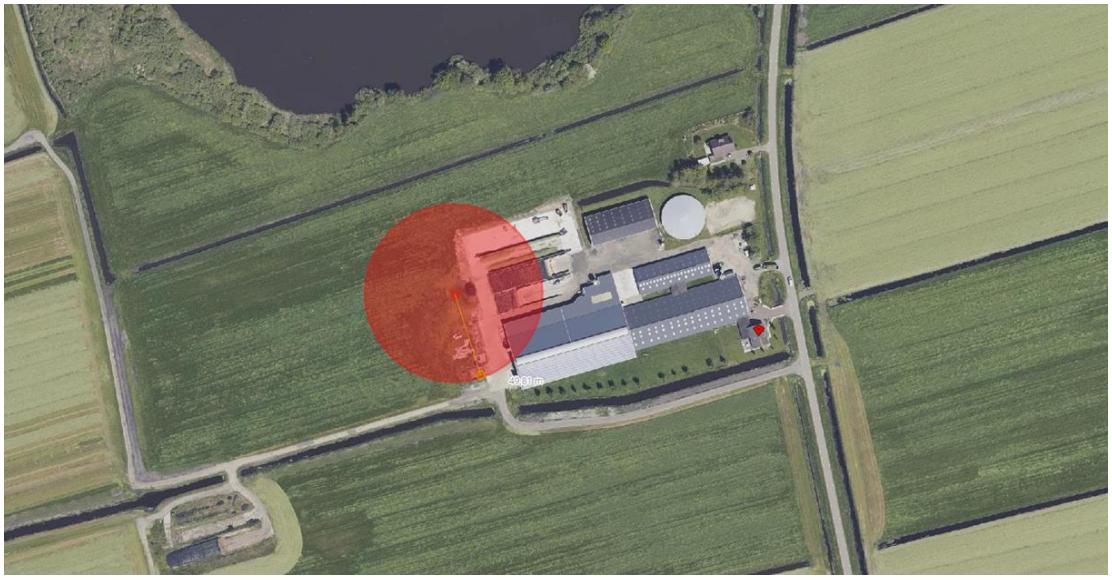

Fig. Risicocontour conform BKL-BAL-AB (50 m)

Hieruit blijkt dat de contour gedeeltelijk buiten de inrichtingsgrens is gelegen. Daar waar deze contour deels over de inrichtingsgrens reikt, is de bestemming agrarisch of groen. Binnen dit gedeelte van de contour liggen geen kwetsbare of beperkt kwetsbare objecten en deze worden conform het bestemmingsplan ook niet mogelijk gemaakt.
Geconcludeerd kan worden dat de biogasopslag en de daarmee gepaarde risicocontour geen belemmering vormt voor het verlenen van deze vergunning.

2. De invloed van risicovolle activiteiten in de omgeving op de installatie

Binnen de onderhavige inrichting vinden slechts activiteiten ten behoeve van de melkveehouderij plaats. Bij naleving van hier van toepassing zijnde voorschriften uit het Activiteitenbesluit zijn er geen negatieve en/of significante effecten van deze activiteiten op de biogasinstallatie te verwachten.

Daarnaast zijn in de directe omgeving van de inrichting geen bedrijven gevestigd waar risicovolle activiteiten plaatsvinden. De dichtstbij gelegen inrichting betreft de veehouderij aan Swettepoelsterdyk 1 te Broek, gelegen op een afstand van circa 550 meter vanaf het midden van de gaszak.

Gezien de afstand van inrichtingen en risicovolle activiteiten in de omgeving tot de vergistingsinstallatie is het niet aannemelijk dat onaanvaardbare gevolgen voor de leefomgeving zich zullen voordoen.

3. De kans op gevolgen van incidenten bij de installatie en de mogelijke gevolgen daarvan voor de leefomgeving.

Aan het vergisten van dierlijke meststoffen zijn risico's verbonden. Het vergistingsgas (biogas) dat hierbij wordt geproduceerd is een licht ontvlambaar gasmengsel, waardoor een (explosieve) verbranding kan voorkomen. Incidenten en ongevallen bij een vergistingsinstallatie kunnen leiden tot gevaarlijke situaties dicht bij de installatie (arbeidsveiligheid) en/of tot overlast bij omwonenden.

De onderhavige vergistingsinstallatie bevindt zich op een afstand van meer dan 500 meter tot woningen van derden en andere kwetsbare objecten. Op de inrichting zelf zijn ook geen voorzieningen getroffen voor overnachtingen voor derden. Gezien de locatiekeuze kunnen wij concluderen dat de risico's voor de omgeving beperkt zijn.

De risico's op de korte afstand van de installatie (arbeidsveiligheid) zijn hier vooral van belang. De vergistingsinstallatie moet voldoen aan NTA 9766. Dit document bevat veiligheidseisen voor het ontwerp, het beheer en het onderhoud. Het gaat om aspecten zoals een elektronisch monitoringssysteem, ontzwaveling van het gas en het stabiliseren van het digestaat.

Tevens is op de installatie ATEX 137 van toepassing. Op grond hiervan is een bedrijf verplicht een explosieveiligheidsdocument op te stellen om tot een explosieveilige werkomgeving te komen. Wanneer werknemers veilig kunnen werken in de directe nabijheid van de installatie is daarmee tevens de veiligheid buiten de inrichting voldoende geborgd.

Het voorkomen van een (explosieve) verbanding en het beperken van eventuele gevolgen van een calamiteit is voldoende ondervangen door de voorschriften uit het Activiteitenbesluit en de Activiteitenregeling waaraan de vergistingsinstallatie moet voldoen.

4. CONCLUSIE

Vanuit het toetsingskader dat betrekking heeft op een OBM, zijn er ten aanzien van de aangevraagde activiteit geen redenen om de omgevingsvergunning te weigeren.

D. Verordening/beleidsregel/wetsartikel

Regels

Plan:	Buitengebied Noord - 2017
Status:	vastgesteld
Plantype:	bestemmingsplan
IMRO-idn:	NL.IMRO.1940.BPBUI16BUITENGEB-VA01

Hoofdstuk 1 Inleidende regels

Artikel 1 Begrippen

1.1 plan:

het bestemmingsplan Buitengebied Noord - 2017 met identificatienummer NL.IMRO.1940.BPBUI16BUITENGEB-VA01 van de gemeente De Fryske Marren;

1.2 bestemmingsplan:

de geometrisch bepaalde planobjecten met de bijbehorende regels en de daarbij behorende bijlagen;

1.3 aanduiding:

een geometrisch bepaald vlak of figuur, waarmee gronden zijn aang

n van deze gronden;

1.4 aanduidingsgrens:

de grens van een aanduiding indien het een vlak betreft;

1.5 aan huis verbonden beroep:

een dienstverlenend beroep, dat in een woning wordt uitgeoefend, waarbij de woning in overwegende mate haar woonfunctie behoudt en dat een ruimtelijke uitwerking of uitstraling heeft die met de woonfunctie in overeenstemming is;

1.6 aan huis verbonden kleinschalige bedrijfsactiviteiten:

het verlenen van diensten c.q. het uitoefenen van ambachtelijke - geheel of overwegend door middel van handwerk uit te oefenen - bedrijvigheid, waarbij de woning in overwegende mate haar woonfunctie behoudt en de desbetreffende bedrijfsactiviteiten een ruimtelijke uitstraling hebben die in overeenstemming is met de woonfunctie;

1.7 achtererf:

erf aan de achterkant van het hoofdgebouw tot aan de achterste bouwperceelgrens;

1.8 agrarisch bedrijf:

een bedrijf, gericht op het voortbrengen van producten, door middel van het telen van gewassen en/of door middel van het fokken of houden van dieren, met inbegrip van productiegerichte paardenhouderijen en met uitzondering van gebruiksgerichte paardenhouderijen;

1.9 agrarisch bouwperceel:

een aaneengesloten stuk grond, waarop ingevolge de regels van het bestemmingsplan, zelfstandige, bij elkaar behorende bebouwing, verharding en bijbehorende voorzieningen ten behoeve van een agrarisch bedrijf zijn toegelaten;

1.10 agrarische hobbyactiviteiten:

het houden van dieren op een kleinschalige niet-bedrijfsmatige wijze, waarop het Activiteitenbesluit niet van toepassing is;

1.11 agrarisch hulpbedrijf/agrarische hulpactiviteit:

een bedrijf dat c.q. een activiteit die goederen en/of diensten levert overwegend aan agrarische bedrijven en/of overwegend agrarische producten bewerkt, vervoert of verhandelt, zoals loonwerkbedrijven (inclusief

verhuurbedrijven voor landbouwwerktuigen), grondverzetbedrijven, het houden en/of (medisch) verzorgen van dieren, grootveeklinieken, KI-stations, mestopslag- en mesthandelsbedrijven, veetransportbedrijven en veehandelsbedrijven, met uitzondering van landbouwmechanisatiebedrijven;

1.12 ander bouwwerk:

een bouwwerk, geen gebouw en geen overkapping zijnde;

1.13 bebouwing:

één of meer gebouwen en/of andere bouwwerken;

1.14 bebouwingslint:

een lijnvormige verzameling van gebouwen, gesitueerd op meerdere bouwpercelen, langs een weg of vaart in het landelijk gebied met geringe afstanden tussen de bouwkavels;

1.15 bebouwingspercentage:

een in het bestemmingsplan aangegeven percentage, dat de grootte van het deel van een terrein aangeeft dat maximaal mag worden bebouwd;

1.16 bêd & brochje

het bieden van de, ten opzichte van het hoofdgebruik ondergeschikte, mogelijkheid tot recreatief nachtverblijf en ontbijt aan personen die hun hoofdverblijf elders hebben;

1.17 bedrijf:

inrichting voor de bedrijfsmatige uitoefening van industrie, ambacht, handel, vervoer of nijverheid, waaronder niet begrepen een horeca-inrichting of maatschappelijke voorziening;

1.18 bedrijfseigen:

van bedrijfseigen activiteit in het kader van mestvergisting wordt gesproken indien het opgewekt vermogen en de inkomsten van energieopwekking de schaal en inkomsten van de agrarische bedrijfsactiviteiten niet overstijgen;

1.19 bedrijfswoning:

een woning in of bij een gebouw of op een terrein, kennelijk slechts bedoeld voor (het huishouden van) een persoon, wiens huisvesting daar, gelet op de bestemming van het gebouw of het terrein, noodzakelijk is;

1.20 bedrijventerrein:

een perceel of een cluster van aaneengesloten percelen ten behoeve van een of meer bedrijven en dienstverlenende functies en de daarbij behorende voorzieningen;

1.21 belemmeringenstrook:

een strook grond of water waaraan beperkingen kunnen worden opgelegd in verband met de veiligheid van de leidingen;

1.22 beperkt kwetsbaar object:

een object als bedoeld in artikel 1, lid 1b van het Besluit externe veiligheid inrichtingen;

1.23 bestaand(e):

1. het gebruik dat op het tijdstip van inwerkingtreding van het bestemmingsplan aanwezig is en/of bebouwing die op dat tijdstip aanwezig of in uitvoering is, dan wel kan worden gebouwd krachtens een omgevingsvergunning;
2. het onder 1 bedoelde geldt niet voorzover sprake was van strijd met het voorheen geldende bestemmingsplan daaronder mede begrepen het overgangsrecht van het bestemmingsplan, of een andere planologische procedure;

1.24 bestaande stikstofdepositie:

1. de bestaande stikstofdepositie van een agrarisch bedrijf is de stikstofdepositie van dat bedrijf die op het moment van vaststellen van het plan kan worden afgeleid van:
    a. een onherroepelijke vergunning op grond van de Wet natuurbescherming; of
    b. een door GS afgegeven Verklaring van geen bedenkingen die in het kader van een onherroepelijke omgevingsvergunning is verstrekt, waarbij de toestemming op grond van artikel 2.2aa onderdeel a van het Besluit omgevingsrecht is aangehaakt; of
    c. een PAS-melding als bedoeld in artikel 8 lid 1 van de Regeling programmatische aanpak stikstof; of
    d. een PAS-berekening indien geen PAS-melding noodzakelijk is.
2. het feitelijke en planologisch legale gebruik van een agrarisch bedrijf indien de onder 1 bedoelde vergunning, verklaring, melding of berekening ontbreekt.

1.25 bestemmingsgrens:

de grens van een bestemmingsvlak;

1.26 bestemmingsvlak:

een geometrisch bepaald vlak met eenzelfde bestemming;

1.27 bijbehorend bouwwerk:

uitbreiding van een hoofdgebouw dan wel functioneel met een zich op hetzelfde perceel bevindend hoofdgebouw verbonden, daar al dan niet tegen aangebouwd gebouw, of ander bouwwerk, met een dak;

1.28 binnenrijbaan:

overdekte piste voorzien van een doorgaans bewerkte/aangepaste bodem waar naast training en africhting van het paard eveneens toetsing van prestaties van de combinatie paard en ruiter in diverse disciplines kan plaatsvinden;

1.29 boogstal:

stal die bestaat uit een kolomloze boogvormige overspanning van 25-50 meter breed en een hoogte van 6-12 meter;

1.30 bouwen:

het plaatsen, het geheel of gedeeltelijk oprichten, vernieuwen of veranderen en het vergroten van een bouwwerk;

1.31 bouwgrens:

een grens van een bouwvlak;

1.32 bouwperceel:

een aaneengesloten stuk grond waarop krachtens het plan een zelfstandige, bij elkaar behorende bebouwing is toegelaten;

1.33 bouwperceelgrens:

een grens van een bouwperceel;

1.34 bouwvlak:

een geometrisch bepaald vlak, waarmee gronden zijn aangeduid, waar ingevolge de regels bepaalde gebouwen en andere bouwwerken zijn toegelaten;

1.35 bouwwerk:

elke constructie van enige omvang van hout, steen, metaal of ander materiaal, die hetzij direct hetzij direct met de grond is verbonden, hetzij direct of indirect steun vindt in of op de grond;

1.36 bouwwerk voor recreatief nachtverblijf:

een bouwwerk dat naar de aard en inrichting is bedoeld voor recreatief verblijf, met een met de grond verbonden constructie van enige omvang en met een plaatsgebonden karakter, zoals een stacaravan, chalet of trekkershut;

1.37 botenhuis:

over het water gebouwde loods, voor de berging van pleziervaartuigen;

1.38 chalet:

een bouwwerk voor recreatief nachtverblijf, bestaande uit een lichte constructie en uit lichte houten materialen;

1.39 cultuurgrond:

grasland, akkerbouw- en tuinbouwgronden;

1.40 cultuurhistorische waarden:

het samenspel van historische landschappen, historisch geografische elementen en structuren, cultuurhistorisch waardevolle gebouwen en bouwwerken en archeologische vindplaatsen, waaruit de historie van een gebied te herleiden is;

1.41 daghoreca:

een horecabedrijf dat zich in hoofdzaak richt op het tegen vergoeding verstrekken van voedsel, met in het algemeen een hoge bezoekersfrequentie gedurende de dag en het begin van de avond, zoals een snackbar, broodjeshuis of restaurant; uitgezonderd zijn nachtelijke uitgaansgelegenheden zoals café/bar, casino en discotheek;

1.42 detailhandel:

het bedrijfsmatig te koop aanbieden, waaronder begrepen de uitstalling ten verkoop, het verkopen en/of leveren van goederen aan personen die die goederen kopen voor gebruik, verbruik of aanwending anders dan in de uitoefening van een beroeps- of bedrijfsactiviteit;

1.43 dienstverlenend bedrijf:

een bedrijf of instelling waarvan de werkzaamheden bestaan uit het verlenen van administratieve, boekhoudkundige c.q. financiële, organisatorische, zakelijke en/of maatschappelijke diensten aan derden, waaronder zijn begrepen kapperszaken, schoonheidsinstituten, fotostudio's, kantoren en naar de aard daarmee gelijk te stellen bedrijven en inrichtingen, evenwel met uitzondering van detailhandel als hoofdactiviteit, een garagebedrijf en een seksinrichting;

1.44 e-commerce:

het verhandelen van goederen aan particulieren, waarbij het contact met die particulieren uitsluitend verloopt via post, fax, telefoon, e-mail of internet, waardoor geen handelswaren op het bedrijf worden aangeprezen en uitgestald ten verkoop en waarbij het (bedrijfs)pand de ruimtelijke uitstraling heeft die in overeenstemming is met de binnen de bestemming toegelaten bedrijvigheid, met dien verstande dat goederen wel en slechts ter plekke kunnen worden afgehaald;

1.45 ecologische hoofdstructuur (EHS):

een samenhangend stelsel van natuurgebieden van internationaal of nationaal belang dat strekt tot de veiligstelling van ecosystemen met de daarbij behorende soorten;

1.46 erf:

al dan niet bebouwd perceel, of een gedeelte daarvan, dat direct is gelegen bij een hoofdgebouw en dat in feitelijk opzicht is ingericht ten dienste van het gebruik van dat gebouw, voor zover het bestemmingsplan deze die inrichting niet verbiedt;

1.47 extensieve dagrecreatie:

vorm van recreatief medegebruik van het agrarisch gebied of het natuurgebied waarbij het ruimtebeslag beperkt is, zoals wandelen, fietsen en vissen;

1.48 gebouw:

elk bouwwerk dat een voor mensen toegankelijke, overdekte, geheel of gedeeltelijk met wanden omsloten ruimte vormt;

1.49 gebruiksgerichte paardenhouderij:

een paardenhouderij die op een bedrijfsmatige schaal wordt uitgeoefend, niet zijnde een productiegerichte paardenhouderij, en waar het houden en berijden van paarden primair gericht is op de recreatieve/sportieve beleving en waar het geven van instructie in ondergeschikte mate plaatsvindt;

1.50 geluidsgevoelige objecten:

woningen en andere geluidsgevoelige gebouwen, zoals bedoeld in artikel 1 van de Wet geluidhinder;

1.51 geluidzoneringsplichtige inrichting:

een inrichting bij welke ingevolge de Wet geluidhinder rondom het terrein van vestiging in een bestemmingsplan een geluidzone moet worden vastgesteld;

1.52 glastuinbouwbedrijf:

een in hoofdzaak niet-grondgebonden agrarisch bedrijf dat is gericht op het telen van gewassen, waarbij de productie in kassen plaatsvindt;

1.53 groepsaccommodatie:

een verblijf of meerdere verblijven met meer dan tien slaapplaatsen, niet zijnde mobiele kampeermiddelen of stacaravans, in hoofdzaak bestemd voor en gebezigd als verblijf voor vakantiedoeleinden en andere recreatieve doeleinden;

1.54 grondgebonden agrarisch bedrijf:

een agrarisch bedrijf waarbij het gebruik van agrarische gronden in de omgeving van het bedrijf noodzakelijk is voor het functioneren van het bedrijf, in de vorm van akkerbouw, vollegronds-tuinbouw, fruitteelt en boomteelt, grondgebonden veehouderij, en naar de aard daarmee vergelijkbare bedrijven;

1.55 grondgebonden veehouderij:

een veehouderij is in ieder geval grondgebonden wanneer het minimaal voldoet aan één of meerdere van de volgende voorwaarden:

- het voor het vee benodigde ruwvoer is voor tenminste de helft afkomstig van de bij het bedrijf behorende landbouwgrond èn de dierlijke mest kan voor tenminste de helft op/voor bij het bedrijf behorende landbouwgrond worden afgezet/benut (zie voor een nadere toelichting Bijlage 1 Grondgebondenheid van veehouderijbedrijven);
- het bedrijf heeft een veebezetting van ca. 3 grootvee-eenheden (GVE) of minder per hectare gras en voedergewassen.

1.56 hogere waarde:

een maximale waarde voor de geluidbelasting, die hoger is dan de voorkeursgrenswaarde en die in een concreet geval kan worden vastgesteld op grond van de Wet geluidhinder, c.q. het Besluit grenswaarden binnen zones rond industrieterreinen, het Besluit grenswaarden binnen zones langs wegen en/of het Besluit geluidhinder spoorwegen;

1.57 hoofdgebouw:

gebouw, of gedeelte daarvan, dat noodzakelijk is voor de verwezenlijking van de geldende of toekomstige bestemming van een perceel en, indien meer gebouwen op het perceel aanwezig zijn, gelet op die bestemming het belangrijkst is;

1.58 horecabedrijf:

een bedrijf of instelling waar bedrijfsmatig dranken en/of etenswaren voor gebruik ter plaatse worden verstrekt en/of waar bedrijfsmatig logies wordt verstrekt;

1.59 houtteelt:

bedrijfsmatige uitoefening van uitsluitend het kweken van bomen ten behoeve van de houtproductie op gronden die hier in principe tijdelijk voor worden gebruikt en waarvoor ontheffing is verleend op grond van artikel 6, tweede lid, van de Boswet;

1.60 huisvesting in verband met mantelzorg:

huisvesting in of bij een woning van één huishouden van maximaal twee personen, van wie ten minste één persoon mantelzorg verleent aan of ontvangt van een bewoner van de woning;

1.61 intensief veehouderijbedrijf (niet grondgebonden veehouderij):

een agrarisch bedrijf met een bedrijfsvoering die geheel of in overwegende mate in gebouwen plaatsvindt en gericht is op het houden van dieren, zoals varkens-, pluimvee-, pelsdier-, of vleeskalverhouderij, rundveemesterij, niet grondgebonden geiten-, schapenhouderij, of een combinatie van deze bedrijfsvormen, alsmede naar de aard daarmee gelijk te stellen bedrijfsvormen, met uitzondering van grondgebonden veehouderijen;

1.62 jachthaven:

haven die naar zijn aard en inrichting bedoeld en geschikt is voor het in hoofdzaak aanleggen of aangelegd houden van pleziervaartuigen, met bijbehorende voorzieningen;

1.63 kampeerboerderij:

een boerderij die geheel of gedeeltelijk is ingericht met een of meer verblijven met slaapplaatsen, in hoofdzaak bestemd voor en gebezigd als verblijf voor vakantiedoeleinden en andere recreatieve doeleinden;

1.64 kampeermiddel:

een onderkomen dat naar de aard en inrichting is bedoeld voor recreatief verblijf, maar zonder een met de grond verbonden constructie en zonder een plaatsgebonden karakter, zoals een tent, vouwwagen, caravan of camper;

1.65 kampeerterrein:

een terrein of plaats, geheel of gedeeltelijk ingericht en – blijkens die inrichting - bestemd om daarop gelegenheid te geven tot het plaatsen of geplaatst houden van kampeermiddelen ten behoeve van recreatief nachtverblijf;

1.66 kantoor:

een gebouw, dat dient voor de uitoefening van administratieve, boekhoudkundige c.q. financiële, organisatorische en/of zakelijke dienstverlening – niet zijnde detailhandel – al dan niet met een (publiekgerichte) baliefunctie;

1.67 kap:

een dak met een zekere helling;

1.68 karakteristiek gebouw:

een gebouw met zodanige kenmerken of een zodanige verschijningsvorm, dat het een positieve invloed heeft op de landschappelijke waarden in de omgeving, of typerend en gezichtsbepalend is voor een zekere historische tijdsperiode. Het betreft in ieder geval gebouwen die zijn opgenomen op de monumentenlijst van rijk of gemeente, en gebouwen die in een bestemmingsplan zijn opgenomen in een inventarisatie van aanwezige karakteristieke gebouwen.

1.69 karakteristiek van omgeving/kern/landschap/functioneel:

elementen in of fysieke of functionele kenmerken van de omgeving van een functie of van een gebouw, die medebepalend zijn voor de fysieke, esthetische of functionele kwaliteit van het gebied;

1.70 kas:

een gebouw, waarvan de wanden en het dak geheel of grotendeels bestaan uit glas of ander lichtdoorlatend materiaal, bestemd voor het kweken van vruchten, bloemen of planten;

1.71 kleine windturbine:

een installatie c.q. bouwwerk voor het opwekken van elektrisch of thermisch vermogen uit wind:

- met een horizontale as en waarvan de rotor een oppervlakte beschrijft van maximaal 40 m^2 (een maximale wiek van ongeveer 3,5 m);
- met een horizontale as in andere vormen dan twee of drie wieken, waaronder de zogenaamde niet-wiekturbines;
- met een verticale as.

1.72 kleinschalig kamperen:

verblijfsrecreatie met een kleinschalig karakter op een agrarisch bouwperceel, bij een voormalig agrarisch bedrijf of binnen de bestemming Wonen van ten minste 5.000 m^2, in de vorm van een kampeerterrein voor maximaal 15 of - bij afwijken van de regels - maximaal 25 kampeermiddelen, niet zijnde bouwwerken voor recreatief nachtverblijf;

1.73 kwekerij:

een agrarisch bedrijf, anders dan een glastuinbouwbedrijf, dat is gericht op het voortbrengen van producten door middel van het telen van gewassen en waarvan de productie niet overwegend afhankelijk is van de onbebouwde/open grond in de directe omgeving van het bedrijf;

1.74 kwetsbaar object:

een object als bedoeld in artikel 1, lid 1l van het Besluit externe veiligheid inrichtingen;

1.75 landschappelijk inpassingsplan

plan dat aangeeft op welke wijze de inpassing van de voorgenomen ruimtelijke ontwikkeling plaatsvindt; tot deze inpassing behoren de situering van opstallen en de inrichting van het perceel, waaronder erfbeplanting en lichtuitstoot, met dien verstande dat

- bij de uitbreiding van een agrarisch bedrijf naar een bouwvlak groter dan 15.000 m^2 of een nieuw agrarisch bouwvlak het landschappelijk inpassingsplan moet worden opgesteld volgens de Nije Pleats methodiek:;
- voor erfbeplanting alleen het gebruik van inheemse soorten is toegestaan, met uitsluiting van coniferen en laurierkers;

1.76 landschappelijke waarden:

aan een gebied toegekende waarden in verband met de waarneembare verschijningsvorm van dat gebied;

1.77 lessenaarsdak:

een eenzijdige kapconstructie waarbij het hoogste punt over de gehele, of nagenoeg de gehele lengte in één gevel is gelegen;

1.78 ligplaats:

een ruimte voor het afmeren en doen of laten liggen van een vaartuig;

1.79 loonbedrijf:

een bedrijf dat landbouwwerktuigen en vakmensen aan voornamelijk agrarische bedrijven verhuurt, inclusief het uitvoeren van cultuurtechnische werken, mestdistributie, grondverzet of soortgelijke dienstverlening;

1.80 maatschappelijke voorzieningen:

educatieve, sociaal-medische, sociaal-culturele, levensbeschouwelijke voorzieningen en voorzieningen ten behoeve van overheidsdienstverlening, alsook ondergeschikte detailhandel en ondergeschikte horeca ten dienste van deze voorzieningen;

1.81 manegebedrijf:

gebruiksgerichte paardenhouderij die is gericht op het bieden van paardrijdmogelijkheden (inclusief instructie) aan derden, al dan niet in combinatie met stallingsruimte voor paarden van derden en al dan niet met een horecavoorziening die is gericht op het verstrekken van dranken en etenswaren aan bezoekers van het manegebedrijf;

1.82 mantelzorg:

intensieve zorg of ondersteuning, die niet in het kader van een hulpverlenend beroep wordt geboden aan een hulpbehoevende, ten behoeve van zelfredzaamheid of participatie, rechtstreeks voortvloeiend uit een tussen personen bestaande sociale relatie, die de gebruikelijke hulp van huisgenoten voor elkaar overstijgt, en waarvan de behoefte met een verklaring van een huisarts, wijkverpleegkundige of andere door de gemeente aangewezen sociaal-medisch adviseur kan worden aangetoond;

1.83 mestbassin:

een mestbassin, uitgevoerd als een met folie beklede grondput, met of zonder omdijking;

1.84 mestsilo:

een ander bouwwerk, in de vorm van een mestbassin, niet zijnde een foliebassin, mestzak of mestkelder en geheel of grotendeels gelegen boven het aansluitende terrein;

1.85 mestzak:

een mestbassin, geheel of grotendeels gelegen boven het aansluitende terrein, voornamelijk opgebouwd uit kunststoffolies, waarvan de bodemafdichting en afdekking één geheel vormen;

1.86 milieusituatie:

de waarde van een gebied in milieuhygiënische zin door de mate van scheiding tussen milieugevoelige en milieubelastende functies, daarbij in het bijzonder gelet op het voorkómen dan wel beperken van hinder door geur, stof, geluid, gevaar, (bodem)verontreiniging, licht en/of trilling;

1.87 nachtelijke uitgaansgelegenheid:

een inrichting die gericht is op het verstrekken van (sterke) dranken, het ten gehore brengen van muziek, het gelegenheid geven tot dansen en het verhuren van zalen aan (besloten) gezelschappen, zoals café, bar, casino en discotheek;

1.88 natuurlijke waarden:

biotische en abiotische waarden van een gebied;

1.89 Nije Pleats methodiek:

een methode van planvorming waarbij een team van deskundigen in een vroeg stadium integraal adviseert over alle aspecten die relevant zijn voor een zorgvuldige ruimtelijke en landschappelijke inpassing van de uitbreiding van een agrarisch bedrijf zoals afwijking van of uitbreiding naar een bouwvlak groter dan 15.000 m^2 of de verplaatsing van een agrarisch bedrijf;

1.90 nutsvoorzieningen:

voorzieningen ten behoeve van de telecommunicatie en de gas-, water- en elektriciteitsdistributie, alsmede soortgelijke voorzieningen van openbaar nut;

1.91 oeverrecreatie:

recreatie die zich langs het water afspeelt, waaronder hengelen, spelevaren, schilderen;

1.92 ondergeschikte tak:

een ondergeschikt bestanddeel van de totale bedrijfsomvang van een agrarisch bedrijf, zoals een intensieve tak veehouderij;

1.93 openbaar toegankelijk gebied:

weg als bedoeld in artikel 1, eerste lid, onder b, van de Wegenverkeerswet 1994, alsmede pleinen, parken, plantsoenen, openbaar water en ander openbaar gebied dat voor publiek algemeen toegankelijk is, met uitzondering van wegen uitsluitend bedoeld voor de ontsluiting van percelen door langzaam verkeer;

1.94 overkapping:

elk bouwwerk dat een overdekte ruimte vormt zonder, dan wel met ten hoogste één wand;

1.95 paardrijbak:

buitenrijbaan ten behoeve van paardrijactiviteiten, voorzien van een zandbed en al dan niet voorzien van een omheining;

1.96 peil:

- voor een bouwwerk, waarvan de hoofdtoegang direct aan de weg grenst de hoogte van de weg ter plaatse van die hoofdtoegang;
- voor een bouwwerk, waarvan de hoofdtoegang niet direct aan de weg grenst de bouwhoogte van het terrein ter plaatse van die hoofdtoegang bij voltooiing van de bouw;
- voor een bouwwerk dat in, op of over het water wordt gebouwd het NAP -0,52 m;

1.97 pensionstal:

een bedrijf kan als pensionstal worden beschouwd indien de activiteiten uitsluitend of in hoofdzaak bestaan uit het houden van paarden van derden. Hieronder wordt verstaan de verhuur van stalling met accommodatie en/of weiland en het verzorgen van de paarden;

1.98 perifere detailhandel:

detailhandel die qua volumineuze aard van de goederen, gevaar en hinder of dagelijkse bevoorrading niet meer goed inpasbaar is in de bestaande winkelcentra, waaronder uitsluitend worden begrepen:

- detailhandel in brandbare of explosiegevaarlijke stoffen;
- detailhandel in auto's, boten, caravans en tenten, keukens, badkamers, meubelen, bouwmaterialen, landbouwwerktuigen, tuincentra, plant- en dierbenodigdheden, fietsen en autoaccessoires;
- detailhandel als ondergeschikte nevenactiviteit van industrie en ambacht in ter plaatse vervaardigde, bewerkte of herstelde goederen;

1.99 permanente bewoning:

gebruik van een recreatiewoning als feitelijk hoofdverblijf;

1.100 plattelandswoning:

een (voormalige) agrarische bedrijfswoning die (tevens) door derden mag worden bewoond en die niet wordt beschermd tegen de milieugevolgen van het bijbehorende bedrijf;

1.101 productiegebonden detailhandel:

detailhandel in goederen die ter plaatse worden vervaardigd, gerepareerd en/of toegepast in het productieproces, waarbij de detailhandelsfunctie ondergeschikt is aan de productiefunctie;

1.102 productiegerichte paardenhouderij:

grondgebonden paardenhouderij die is gericht op het fokken van paarden en het bieden van leefruimte aan opgroeiende paarden, eventueel in combinatie met (en daaraan ondergeschikte) trainingsfaciliteiten ten behoeve van de eigen gefokte paarden;

1.103 prostitutie:

het zich beschikbaar stellen tot het verrichten van seksuele handelingen voor of met een ander tegen vergoeding;

1.104 prostitutiebedrijf:

een voor het publiek toegankelijke besloten ruimte waarin bedrijfsmatig, of in een omvang alsof zij bedrijfsmatig was, prostitutie wordt verricht.
Onder een prostitutiebedrijf wordt in ieder geval verstaan: een erotische massagesalon, een sekstheater, een bordeel of een parenclub, of een daarmee gelijk te stellen bedrijf, al dan niet in combinatie met elkaar;

1.105 recreatiewoning:

een permanent aanwezig gebouw, geen woonkeet, stacaravan of ander bouwsel op wielen zijnde, bestemd om uitsluitend door een huishouden of een daarmee gelijk te stellen groep van personen, dat of die het hoofdverblijf elders heeft, gedurende beperkte niet aaneengesloten gedeelten van het jaar als recreatieverblijf te worden gebruikt;

1.106 recreatieappartement:

een zelfstandige voorziening voor verblijfsrecreatie aan personen die hun hoofdverblijf elders hebben;

1.107 relatie:

een figuur dat twee afzonderlijk weergegeven delen van een bouwperceel met elkaar verbindt, zodanig dat voor toepassing van de regels sprake is van één bouwperceel;

1.108 risicovolle inrichting:

een inrichting bij welke een grenswaarde, een richtwaarde voor het risico c.q. een veiligheidsafstand moet worden aangehouden bij het in het bestemmingsplan toelaten van kwetsbare of beperkt kwetsbare objecten;

1.109 schriftelijke verklaring van het wettelijk bevoegd gezag:

1. een vergunning op grond van de Wet natuurbescherming; of
2. een door GS afgegeven Verklaring van geen bedenkingen die in het kader van een omgevingsvergunning is verstrekt, waarbij de toestemming op grond van artikel 2.2aa onderdeel a van het Besluit omgevingsrecht is aangehaakt; of
3. een PAS-melding als bedoeld in artikel 8 lid 1 van de Regeling programmatische aanpak stikstof; of
4. een PAS-berekening indien geen PAS-melding noodzakelijk is.

1.110 schuilgelegenheid:

een gebouw of bouwwerk dat noodzakelijk is voor het schuilen van dieren in verband met het welzijn van de dieren;

1.111 serrestal:

stal die bestaat uit tunnelframes die reeksen boogvormige daken vormen en die relatief makkelijk is uit te breiden door de bestaande tunnels te verlengen of door een nieuwe tunnel toe te voegen;

1.112 sleufsilo:

een ander bouwwerk voor de opslag van mest of groenvoer;

1.113 standplaats:

een al dan niet afgebakende plaats voor het plaatsen van bij elkaar behorende kampeermiddelen;

1.114 stedelijke functies:

functies die gekoppeld zijn aan het functioneren van kernen (dorpen en steden), waaronder worden verstaan woningen, functioneel niet aan het beheer, onderhoud of productievermogen van het landelijk gebied gebonden bedrijven, zakelijke en commerciële dienstverlening, detailhandel, horeca, maatschappelijke, educatieve, culturele en religieuze voorzieningen, met de bijbehorende infrastructuur, nutsvoorzieningen, stedelijk water en stedelijk groen;

1.115 torensilo:

een ander bouwwerk voor de opslag van (groen)voer;

1.116 trekkershut:

een gebouw in de vorm van een lichte constructie voor recreatief verblijf, met een maximum oppervlakte van 40 m^2 en een maximum hoogte van 3,80 m, met beperkt sanitaire voorzieningen;

1.117 tuincentrum:

een bedrijf dat is gericht op het voortbrengen van producten door middel van het telen van siergewassen, alsmede op het verkopen en leveren van siergewassen en andere goederen voor het inrichten van siertuinen;

1.118 volwaardig agrarisch bedrijf:

een agrarisch bedrijf, dat de arbeidsomvang heeft van tenminste één volledige arbeidskracht en waarvan de continuïteit op langere termijn gewaarborgd is;

1.119 voorkeurgrenswaarde:

de bij een bestemmingsplan in acht te nemen maximale waarde voor de geluidsbelasting van geluidsgevoelige objecten, zoals deze rechtsreeks kan worden afgeleid uit de Wet geluidhinder en/of het Besluit geluidhinder;

1.120 voormalige boerderij:

een voormalig agrarische bedrijfsbehuizing, bestaande uit een traditionele, streekeigen woning met inpandige bedrijfsruimte;

1.121 waterhuishoudkundige situatie:

de waarde van een gebied in waterhuishoudkundige zin die wordt bepaald door de waterkwaliteit en waterkwantiteit in een gebied;

1.122 waterhuishoudkundige voorzieningen:

voorzieningen die nodig zijn voor een goede wateraanvoer, waterafvoer, waterberging en waterkwaliteit; hierbij kan gedacht worden aan duikers, stuwen, gemalen, inlaten et cetera;

1.123 windturbine:

een installatie c.q. bouwwerk voor het opwekken van elektrisch of thermisch vermogen uit wind, niet zijnde een kleine windturbine;

1.124 woning:

een complex van ruimten, uitsluitend bedoeld voor de huisvesting van één afzonderlijk huishouden;

1.125 woonplan:

een door de gemeenteraad vastgesteld, gemeentelijk dan wel intergemeentelijk plan waarin de behoefte, fasering, aanleg, aantallen woningen en kwaliteit van woningen van woningbouwlocaties voor een bepaalde periode binnen de gemeente of meerdere gemeenten is aangegeven inclusief de relatie met herstructurering van de bestaande woningvoorraad, dat tot stand is gekomen in onderlinge afstemming met gemeenten in de woningbouwregio;

1.126 woonschip:

elk drijvend of anderszins geheel of in hoofdzaak in het water geplaatst voorwerp, niet zijnde een bouwwerk in de zin van de bouwverordening van de gemeente De Fryske Marren, dat uitsluitend of in hoofdzaak als woning gebezigd of tot woning bestemd is, ook indien het nog in aanbouw is;

1.127 zijerf:

het naast het hoofdgebouw gelegen gedeelte van het erf, voor zover gelegen naast de zijgevel tot de zijdelingse bouwperceelgrens;

1.128 zomerseizoen/kampeerseizoen:

de jaarlijkse periode van 15 maart tot en met 31 oktober;

1.129 zorgaccommodatie:

sociaal-medische opvang van personen, al dan niet in de vorm van het ter plaatse woonachtig zijn;

1.130 zorgboerderij:

een zorgfunctie als neventak bij een agrarisch bedrijf waarbij waarbij de sociaal-medische opvang van personen, al

dan niet in de vorm van het ter plaatse woonachtig zijn, wordt gecombineerd met agrarische activiteiten, in die zin dat de personen behulpzaam zijn bij de agrarische, natuurbeherende of andere bij het agrarisch bedrijf behorende activiteiten.

Artikel 2 Wijze van meten

2.1 de bouwhoogte van een bouwwerk:

vanaf het peil tot aan het hoogste punt van een gebouw of van een ander bouwwerk, met uitzondering van ondergeschikte bouwonderdelen, zoals schoorstenen, antennes, en naar de aard daarmee gelijk te stellen bouwonderdelen;

2.2 de goothoogte van een bouwwerk:

vanaf het peil tot aan de bovenkant van de goot, c.q. de druiplijn, het boeibord, of een daarmee gelijk te stellen constructiedeel;

2.3 de dakhelling:

langs het dakvlak ten opzichte van het horizontale vlak;

2.4 de oppervlakte van een bouwwerk:

tussen de buitenwerkse gevelvlakken en/of het hart van de scheidingsmuren, neerwaarts geprojecteerd op het gemiddelde niveau van het afgewerkte bouwterrein ter plaatse van het bouwwerk;

2.5 de inhoud van een bouwwerk:

tussen de onderzijde van de begane grondvloer, de buitenzijde van de gevels (en/of het hart van de scheidingsmuren) en de buitenzijde van daken en dakkapellen;

2.6 de afstand tot de (zijdelingse) grens van een bouwperceel:

vanaf enig punt van een bouwwerk tot de (zijdelingse) grens van een bouwperceel;

2.7 lessenaarsdak:

in afwijking van het bepaalde in lid 2.1 en 2.2 wordt bij een woning met een lessenaarsdak het hoogste punt van het dak aangemerkt als bouwhoogte en het laagste punt van de goot c.q. de druiplijn, het boeibord, of een daarmee gelijk te stellen constructiedeel als goothoogte;

2.8 masthoogte van een windturbine:

de hoogte gemeten vanaf het peil tot aan de (wieken)as van de windturbine.

Hoofdstuk 2 Bestemmingsregels

Artikel 3 Agrarisch

3.1 Bestemmingsomschrijving

De voor 'Agrarisch' aangewezen gronden zijn bestemd voor:

a. agrarische cultuurgrond, met dien verstande dat houtteelt niet in de bestemming is begrepen;
b. grondgebonden agrarische bedrijven, al dan niet met een ondergeschikte intensieve tak;
c. intensieve veehouderijbedrijven, uitsluitend ter plaatse van de aanduiding 'intensieve veehouderij';

met daaraan ondergeschikt:

d. productiegebonden detailhandel, met een maximum verkoopoppervlak van 120 m^2;
e. paardrijbakken voor hobbymatig gebruik, uitsluitend binnen het bouwperceel;
f. agrarisch loonbedrijf, uitsluitend ter plaatse van de aanduiding 'agrarisch loonbedrijf';
g. wijnboerderij, uitsluitend ter plaatse van de aanduiding 'ambachtelijke be- en verwerking van agrarische producten';

h. antennemast, uitsluitend ter plaatse van de aanduiding 'antennemast';
i. het storten en in depot nemen van zand, klei en/of baggerspecie, uitsluitend ter plaatse van de aanduiding 'gronddepot';
j. kleinschalige daghoreca ter plaatse van de aanduiding 'horeca';
k. kleinschalig kampeerterrein met maximaal 25 kampeerplaatsen, uitsluitend ter plaatse van de aanduiding 'kampeerterrein', dat voldoet aan de voorwaarden zoals bepaald in lid 3.6.7;
l. kinderdagverblijf, uitsluitend ter plaatse van de aanduiding 'kinderdagverblijf';
m. uitsluitend het houden, fokken en trainen van paarden, ter plaatse van de aanduiding 'paardenfokkerij', alsmede voor handel in paarden en paardenshows op de stoeterij aan de Haulsterweg 40 te Haskerhorne voor maximaal drie maal 1 week per jaar;
n. parkeerterrein ten behoeve van dagrecreatieve voorzieningen, uitsluitend ter plaatse van de aanduiding 'parkeerterrein';
o. verblijfsrecreatieve voorzieningen, uitsluitend ter plaatse van de aanduiding 'recreatie';
p. dagrecreatie, met daaraan ondergeschikte horeca en detailhandel, zoals de verkoop van productiegebonden en streekeigen producten, ter plaatse van de aanduiding 'specifieke vorm van agrarisch - activiteitenboerderij';
q. schooleducatie en schooltuin, ter plaatse van de aanduiding 'specifieke vorm van agrarisch - educatie';
r. uitsluitend een agrarische loods voor agrarische opslagdoeleinden, ter plaatse van de aanduiding 'specifieke vorm agrarisch - loods';
s. paardrijbak, ter plaatse van de aanduiding 'specifieke vorm van agrarisch - paardrijbak';
t. het medegebruik als parkeerterrein, uitsluitend ter plaatse van de aanduiding 'specifieke vorm van agrarisch - parkeerterrein', voor maximaal drie maal 1 week per jaar tijdens paardenshows op de stoeterij aan de Haulsterweg 40 in Haskerhorne;
u. wonen, anders dan ten behoeve van het bedrijf, in een bedrijfswoning, uitsluitend ter plaatse van de aanduiding 'specifieke vorm van agrarisch - plattelandswoning';
v. woonschip voor recreatief gebruik, uitsluitend ter plaatse van de aanduiding 'specifieke vorm van recreatie - woonschip';
w. windturbine, uitsluitend ter plaatse van de aanduidingen 'windturbinepark' en 'windturbine';
x. zorgboerderij, uitsluitend ter plaatse van de aanduiding 'zorgboerderij';
y. vaarrecreatie;
z. extensieve dagrecreatie;
aa. waterkering;
ab. wonen ten behoeve van het bedrijf, al dan niet in combinatie met:
    1. een aan huis verbonden beroep of kleinschalige bedrijfsmatige activiteit zoals genoemd in Bijlage 5 Lijst met toelaatbare beroepen en bedrijvigheid;
    2. mantelzorg;
ac. het behoud en herstel van de landschappelijke, natuurlijke en cultuurhistorische waarden;
ad. natuurontwikkeling en agrarisch natuur- en landschapsbeheer;

met de daarbij behorende:

ae. gebouwen;
af. erven en terreinen, parkeervoorzieningen, wegen, voet-, fiets- en ruiterpaden, ontsluiting van woningen en gronden, water en waterhuishoudkundige voorzieningen, groenvoorzieningen, nutsvoorzieningen en andere bouwwerken;
ag. dagrecreatieve voorzieningen, uitsluitend in de vorm van parkeer- en picknickvoorzieningen, visplaatsen, aanlegplaatsen en naar de aard daarmee gelijk te stellen kleinschalige voorzieningen.

3.2 Bouwregels

3.2.1 Algemeen

Voor het bouwen gelden de volgende regels:

a. het aantal agrarische bedrijven per bouwvlak bedraagt niet meer dan één, dan wel niet meer dan het ter plaatse van de aanduiding 'aantal bedrijven' aangegeven aantal;
b. ter plaatse van de aanduiding 'relatie' is sprake van één agrarisch bedrijf.

3.2.2 Agrarische bedrijfsgebouwen en overkappingen

Voor het bouwen van agrarische bedrijfsgebouwen en overkappingen gelden de volgende regels:

a. alle gebouwen en overkappingen worden binnen het bouwvlak gebouwd;
b. de oppervlakte van agrarische bedrijfsgebouwen en overkappingen mag niet meer bedragen dan 10.000 $m^{2,}$ dan wel niet meer dan de bestaande oppervlakte indien deze meer bedraagt;
c. de oppervlakte van gebouwen voor intensieve veehouderij, ten behoeve van een ondergeschikte neventak bij een agrarisch bedrijf, mag per bedrijf niet meer bedragen dan 2.000 m^2, dan wel niet meer dan de bestaande oppervlakte indien deze meer bedraagt;
d. alle gebouwen en overkappingen worden achter de naar de weg gekeerde gevel(s) gebouwd;
e. de goot- en bouwhoogte bedragen niet meer dan respectievelijk 5 m en 14 m;
f. de dakhelling bedraagt tenminste 15°, uitgezonderd een oppervlakte van ten hoogste 100 m^2 die plat mag worden afgedekt;
g. het bouwen van kassen, nissenhutten, boog- en serrestallen is niet toegestaan.
h. de oppervlakte die in gebruik is voor het agrarisch loonbedrijf ter plaatse van de aanduiding 'agrarisch loonbedrijf' bedraagt niet meer dan is aangegeven ter plaatse van de aanduiding 'maximum bebouwd oppervlak (m^2)';

3.2.3 Bedrijfswoningen

Voor het bouwen van bedrijfswoningen en bijbehorende bouwwerken gelden de volgende regels:

a. bedrijfswoningen en bijbehorende bouwwerken worden uitsluitend binnen het bouwvlak gebouwd;
b. het aantal bedrijfswoningen bedraagt niet meer dan één per agrarisch bedrijf, dan wel niet meer dan het bestaande aantal indien dit meer bedraagt, met dien verstande dat ter plaatse van de aanduiding 'bedrijfswoning uitgesloten' geen bedrijfswoningen zijn toegestaan;
c. de oppervlakte van een bedrijfswoning, inclusief bijbehorende bouwwerken, bedraagt niet meer dan 300 m^2, dan wel niet meer dan de bestaande oppervlakte indien deze meer bedraagt;
d. de bedrijfswoning en aangebouwde bijbehorende bouwwerken worden gebouwd in één bouwlaag met kap, waarbij de goot- en bouwhoogte niet meer bedragen dan respectievelijk 4,5 m en 9 m, dan wel niet meer dan de bestaande goot- en bouwhoogte indien deze meer bedragen;
e. de goot- en bouwhoogte van vrijstaande bijbehorende bouwwerken bedragen niet meer dan respectievelijk 3 m en 6 m, dan wel niet meer dan de bestaande goot- en bouwhoogte indien deze meer bedragen;
f. de bouwhoogte van overkappingen bedraagt ten hoogste 3 m;
g. ter plaatse van de aanduiding 'specifieke vorm van agrarisch - plattelandswoning' is tevens het wonen, anders dan ten behoeve van het agrarisch bedrijf, toegestaan; de onder c tot en met f genoemde bouwregels zijn van overeenkomstige toepassing, met dien verstande dat de oppervlakte van de woning, inclusief de bijbehorende bouwwerken, niet wordt meegerekend met de oppervlakte van het bouwperceel en met dien verstande dat ten behoeve van het agrarisch bedrijf de bouw van een nieuwe bedrijfswoning niet is toegestaan.

3.2.4 Sanitairgebouwen

Voor het bouwen van sanitairgebouwen bij kleinschalige kampeerterreinen gelden de volgende regels:

a. sanitairgebouwen worden uitsluitend binnen het bouwvlak gebouwd;
b. de gezamenlijke oppervlakte van sanitairgebouwen bedraagt per bouwperceel niet meer dan 50 m^2;
c. de goothoogte van sanitairgebouwen bedraagt ten hoogste 3,5 m.

3.2.5 Overige gebouwen

Voor het bouwen van overige gebouwen geldt de volgende regel:

a. in afwijking van het bepaalde in lid 3.2.2, sub a mogen op de gronden ter plaatse van de aanduiding 'specifieke vorm van agrarisch – loods' uitsluitend gebouwen voor opslagdoeleinden worden gebouwd ten behoeve van de omliggende agrarische gronden, met dien verstande dat de bestaande oppervlakte met niet meer dan 15% mag worden vergroot.

3.2.6 Andere bouwwerken

Voor het bouwen van andere bouwwerken gelden de volgende regels:

a. de onder lid 3.2.6, sub b tot en met d genoemde andere bouwwerken worden uitsluitend binnen het bouwvlak gebouwd;
b. silo's:
    1. de oppervlakte en inhoud van mestsilo's bedragen niet meer dan respectievelijk 750 m^2 en 2.500 m^3 per

bedrijf;
2. de bouwhoogte van mestsilo's bedraagt maximaal 5 m (exclusief afdekking) en van sleufsilo's maximaal 3 m, dan wel de bestaande bouwhoogte indien deze meer bedraagt;
3. de bouwhoogte van torensilo's bedraagt niet meer dan 12 m dan wel de bestaande bouwhoogte indien deze meer bedraagt;

c. erf- en terreinafscheidingen:
1. de bouwhoogte van erf- en terreinafscheidingen voor de naar de weg gekeerde gevel(s) van de gebouwen bedraagt niet meer dan 1 m;
2. de bouwhoogte van de overige erf- en terreinafscheidingen bedraagt niet meer dan 2 m, met uitzondering van de hoogte van de omheiningen van een paardrijbak waarvan de bouwhoogte niet meer dan 1,4 m bedraagt;

d. masten:
1. er zijn ten hoogste twee vlaggenmasten toegestaan, waarvan de bouwhoogte niet meer bedraagt dan 8 m;
2. de bouwhoogte van lichtmasten bedraagt ten hoogste 4 m;
3. ter plaatse van de aanduiding 'windturbine' mag maximaal één windturbine worden gebouwd, de masthoogte en wieklengte van de windturbine bedragen niet meer dan is aangegeven in Bijlage 3 Maatvoering windturbines;
4. ter plaatse van de aanduiding 'antennemast' mag een antennemast worden gebouwd, met dien verstande dat de bouwhoogte niet meer dan 55 m bedraagt;

e. ter plaatse van de aanduiding 'windturbinepark' mogen maximaal vier windturbines worden gebouwd, de masthoogte en wieklengte van de windturbines bedragen niet meer dan is aangegeven in Bijlage 3 Maatvoering windturbines;
f. de hoogte van de gronddepots bedraagt niet meer dan de bestaande hoogte;
g. de bouwhoogte van andere bouwwerken ten behoeve van het verkeer en voor waterhuishoudkundige voorzieningen bedraagt niet meer dan 6 m;
h. de bouwhoogte van andere bouwwerken voor zover hiervoor niet genoemd, bedraagt niet meer dan 3 m.

3.3 Nadere eisen

Het college van burgemeester en wethouders kan met het oog op het voorkomen van een onevenredige aantasting van het bebouwings- en landschapsbeeld nadere eisen stellen aan:

a. de plaats van gebouwen en bouwwerken, in die zin dat wordt aangesloten bij bestaande bebouwing;
b. de (transparante) vormgeving van andere bouwwerken, met name afrasteringen en omheiningen;
c. de plaats van lichtmasten, met het oog op het voorkomen van lichthinder.

3.4 Afwijken van de bouwregels

3.4.1 Bouwhoogte

Mits geen onevenredige afbreuk wordt gedaan aan de landschappelijke waarden, het bebouwingsbeeld en de gebruiksmogelijkheden van aangrenzende gronden, kan het college van burgemeester en wethouders bij een omgevingsvergunning afwijken van het bepaalde in:

a. lid 3.2.2 sub e, voor een afwijking van de goothoogte van werktuigenbergingen tot 6,5 m mits goed landschappelijk ingepast en mits geen onevenredige afbreuk wordt gedaan aan het bebouwingsbeeld;
b. lid 3.2.6 sub b2, voor een afwijking van de bouwhoogte van mestsilo's tot niet meer dan 7 m, de bouwhoogte van een afdekking niet meegerekend;
c. lid 3.2.6 sub b3, voor een afwijking van de bouwhoogte van torensilo's tot niet meer dan 25 m, mits het aantal niet meer bedraagt dan drie per agrarisch bedrijf;
d. lid 3.2.6 sub d2, voor een afwijking van de bouwhoogte van lichtmasten tot 8 m.

3.4.2 Dakhelling bedrijfsgebouwen

Mits geen onevenredige afbreuk wordt gedaan aan de landschappelijke waarden, het bebouwingsbeeld en de gebruiksmogelijkheden van aangrenzende gronden, kan het college van burgemeester en wethouders bij een omgevingsvergunning afwijken van het bepaalde in lid 3.2.2, sub f, voor het bouwen van bedrijfsgebouwen met een platte afdekking, tot niet meer dan 30% van de totale bebouwde oppervlakte.

3.4.3 Boog- en serrestallen

Het college van burgemeester en wethouders kan bij een omgevingsvergunning afwijken van het bepaalde in lid 3.2.2, sub e en f voor het bouwen van boog- en/of serrestallen, mits:

a. de bouwhoogte van boogstallen niet meer bedraagt dan 12 m;
b. de bouwhoogte van serrestallen niet meer bedraagt dan 8 m;
c. het verzoek om verlening van de omgevingsvergunning gepaard gaat met een voorstel tot landschappelijke inpassing van de bebouwing ter versterking van het landschappelijk karakter; het gebruik van de bebouwing is uitsluitend toegestaan indien de landschappelijke inpassing van de bebouwing is uitgevoerd en instandgehouden conform het landschappelijk inpassingsplan;
d. is aangetoond dat geen onevenredige afbreuk wordt gedaan aan de milieusituatie, de lichtuitstoot, de waterhuishoudkundige situatie, de natuurlijke en landschappelijke waarden, de geomorfologische waarden, de cultuurhistorische en archeologische waarden, de woonsituatie, het bebouwingsbeeld en de gebruiksmogelijkheden van de aangrenzende gronden;
e. de bestaande stikstofdepositie op de maatgevende voor stikstof gevoelige habitats in Natura 2000-gebieden niet toeneemt, tenzij kan worden voldaan aan het bepaalde in lid 3.5.2 onder 1 of 2 of het bepaalde in lid 3.6.2;
f. is aangetoond dat er geen sprake is van onevenredige lichthinder voor de omgeving.

3.4.4 Uitbreiding intensieve neventak

Het college van burgemeester en wethouders kan bij een omgevingsvergunning afwijken van het bepaalde in lid 3.2.2, sub c voor het vergroten van de oppervlakte van gebouwen voor intensieve veehouderij, ten behoeve van een ondergeschikte neventak bij een agrarisch bedrijf, tot niet meer dan 3.000 m^2, dan wel met ten hoogste 15% van de bestaande oppervlakte indien deze meer bedraagt, mits:

a. de noodzaak tot vergroting voortvloeit uit het realiseren of behouden van een volwaardig bedrijf en deze noodzaak is aangetoond, dan wel voortvloeit uit gewijzigde wet- en regelgeving;
b. is aangetoond dat er geen onevenredige afbreuk wordt gedaan aan de milieusituatie, de waterhuishoudkundige situatie en de natuurlijke en landschappelijke waarden**;**
c. de bestaande stikstofdepositie op de maatgevende voor stikstof gevoelige habitats in Natura 2000-gebieden niet toeneemt, tenzij kan worden voldaan aan het bepaalde in lid 3.5.2 onder 1 of 2 of het bepaalde in lid 3.6.2.

3.4.5 Tweede bedrijfswoning

Het college van burgemeester en wethouders kan bij een omgevingsvergunning afwijken van het bepaalde in lid 3.2.3, sub b, voor het bouwen van een tweede bedrijfswoning, mits:

a. is aangetoond dat de tweede bedrijfswoning noodzakelijk is voor het constante toezicht op het agrarisch bedrijf en er voldoende bedrijfsomvang aanwezig is in verband met de duurzaamheid van het bedrijf als volwaardig meermansbedrijf;
b. is aangetoond dat geen sprake is van onevenredige schade voor de aangrenzende bedrijven, in die zin dat de bedrijven in hun ontwikkelingsmogelijkheden worden beperkt;
c. er nog niet eerder een tweede bedrijfswoning is gebouwd;
d. de geluidsbelasting van het geluidsgevoelige gebouw niet hoger zal zijn dan de daarvoor geldende voorkeursgrenswaarde, of een verkregen hogere waarde;
e. de bouwregels van lid 3.2.3 van toepassing zijn.

3.4.6 Uitbreiding agrarische bebouwing tot een oppervlakte van meer dan 10.000 m2

Het college van burgemeester en wethouders kan bij een omgevingsvergunning afwijken van het bepaalde in lid 3.2.2, sub a en b, voor het bouwen van gebouwen, overkappingen en andere bouwwerken voor het agrarisch bedrijf binnen het bouwvlak en/of gedeeltelijk buiten het bouwvlak tot een oppervlakte van meer dan 10.000 m^2 en maximaal 15.000 m^2, mits:

a. is aangetoond dat binnen het bouwperceel als bedoeld in lid 3.2.2, sub a geen ruimte meer is voor de benodigde uitbreiding;
b. bij overschrijding van het bouwvlak direct wordt aangesloten aan het aaneengesloten oppervlak van het bouwvlak van 15.000 m^2 en deze overschrijding niet plaatsvindt aan de naar de weg gekeerde zijde van het bouwvlak;
c. het verzoek om verlening van de omgevingsvergunning gepaard gaat met een voorstel tot landschappelijke

inpassing van de bebouwing ter versterking van het landschappelijk karakter, het gebruik van de bebouwing is uitsluitend toegestaan indien de landschappelijke inpassing van de bebouwing is uitgevoerd en in stand gehouden conform het landschappelijk inpassingsplan; en
het landschappelijk inpassingsplan volgens de Nije Pleats methodiek is opgesteld;

d. is aangetoond dat geen onevenredige afbreuk wordt gedaan aan de milieusituatie, de lichtuitstoot, de waterhuishoudkundige situatie, de verkeersveiligheid, de natuurlijke en landschappelijke waarden, de geomorfologische waarden, de cultuurhistorische en archeologische waarden, de woonsituatie, het bebouwingsbeeld en de gebruiksmogelijkheden van de aangrenzende gronden;
e. de bestaande stikstofdepositie op de maatgevende voor stikstof gevoelige habitats in Natura 2000-gebieden niet toeneemt, tenzij kan worden voldaan aan het bepaalde in lid 3.5.2 onder 1 of 2 of het bepaalde in lid 3.6.2;
f. de waterbeheerder om advies is gevraagd in verband met de waterhuishoudkundige situatie.

3.4.7 Schuilstallen

Het college van burgemeester en wethouders kan bij een omgevingsvergunning afwijken van het bepaalde in lid 3.2.2, sub a, voor het bouwen van gebouwen ten behoeve van schuilgelegenheid voor dieren buiten het bouwvlak, mits:

a. de oppervlakte niet meer bedraagt dan 30 m^2;
b. de goothoogte niet meer bedraagt dan 3 m;
c. de bouwhoogte niet meer bedraagt dan 5 m;
d. er niet meer dan één schuilstal per (hobbymatige) dierhouder wordt gebouwd;
e. er niet meer dan één schuilstal per kavel en per 5.000 m^2 kaveloppervlakte wordt gebouwd;
f. met de vormgeving van de bebouwing zoveel mogelijk wordt aangesloten bij de landschappelijke karakteristiek en/of de landschappelijke structuur;
g. is aangetoond dat geen onevenredige afbreuk wordt gedaan aan de milieusituatie, de waterhuishoudkundige situatie, de natuurlijke en landschappelijke waarden, de geomorfologische waarden, de cultuurhistorische en archeologische waarden, de woonsituatie, het bebouwingsbeeld en de gebruiksmogelijkheden van de aangrenzende gronden;
h. de waterbeheerder om advies is gevraagd in verband met de waterhuishoudkundige situatie;
i. deze afwijking niet wordt toegepast daar waar de gronden mede zijn bestemd als Waarde - Grasland.

3.4.8 Trekkershutten

Het college van burgemeester en wethouders kan bij een omgevingsvergunning afwijken van het bepaalde in lid 3.2 voor het bouwen maximaal tien trekkershutten binnen het bouwvlak en aansluitend op de bestaande bebouwing, mits:

a. de oppervlakte per trekkershut niet meer bedraagt dan 40 m^2;
b. de bouwhoogte niet meer bedraagt dan 3,80 m;
c. er sprake is van een goede landschappelijke inpassing;
d. het parkeren op eigen erf plaatsvindt;
e. is aangetoond dat er geen onevenredige afbreuk wordt gedaan aan de milieusituatie, de waterhuishoudkundige situatie, de woonsituatie, de gebruiksmogelijkheden van de aangrenzende gronden en de ontwikkelingsmogelijkheden van nabij gelegen bedrijven;
f. tevens kan worden afgeweken voor het verblijfsrecreatief gebruik, zoals bepaald in lid 3.6.9.

3.5 Specifieke gebruiksregels

3.5.1 Toegestaan gebruik

a Aan huis verbonden beroep of bedrijf

Het gebruik van de gronden en bouwwerken voor een aan huis verbonden beroep of een kleinschalige bedrijfsmatige activiteit, zoals genoemd in Bijlage 5 Lijst met toelaatbare beroepen en bedrijvigheid is toegestaan, mits:

1. de bedrijfsvloeroppervlakte niet meer bedraagt dan:
   - 30% van de begane grondoppervlakte van de bedrijfswoning inclusief bijbehorende bouwwerken;
   - 100 m^2;
2. het uiterlijk van de bedrijfswoning niet wordt aangetast; uitsluitend niet-uitstekende, niet verlichte reclame-uitingen van beperkte omvang zijn toegestaan;
3. er voldoende bergruimte in of bij de bedrijfswoning overblijft;

4. er geen opslag en/of stalling als gevolg van de bedrijfsactiviteiten buiten de gebouwen plaatsvindt;
5. het bedrijf wordt uitgeoefend door in ieder geval één van de bewoners van de bedrijfswoning. Het totale aantal werkenden mag hierbij niet meer bedragen dan twee;
6. er geen detailhandel en/of horeca plaatsvindt, met uitzondering van productiegebonden detailhandel en/of de detailhandel zoals genoemd in Bijlage 5 Lijst met toelaatbare beroepen en bedrijvigheid;
7. van de actviteiten geen onevenredige publieksaantrekkende werking uitgaat;
8. de parkeer- of verkeerdruk niet onevenredig toeneemt.

b Kleinschalig kamperen

Het gebruik van de gronden voor kleinschalig kamperen ter plaatse is toegestaan, mits:

1. het aantal standplaatsen niet meer dan 15 bedraagt, met uitzondering van het kleinschalig kampeerterrein ter plaatse van de aanduiding 'paardenhouderij' waarvan het aantal standplaatsen niet meer bedraagt dan 25;
2. de activiteiten ondergeschikt zijn aan de agrarische bedrijfsvoering;
3. het kampeerterrein binnen het bouwperceel op of aansluitend aan het erf wordt aangelegd;
4. er sprake is van een goede landschappelijke inpassing;
5. de voorzieningen uitsluitend binnen de bestaande gebouwen worden gerealiseerd, met uitzondering van een sanitair gebouw met een maximum oppervlakte van 50 m^2 ;
6. het gebruik van het kampeerterrein zich beperkt tot de periode van 15 maart tot en met 31 oktober;
7. op de betreffende gronden alleen mobiele kampeermiddelen, zoals tenten en toercaravans, worden geplaatst.

c Bêd & Brochje

Het gebruik van bestaande bebouwing voor het bieden van overnachtingsmogelijkheden in de vorm van bêd & brochje is toegestaan, mits:

1. de activiteiten ondergeschikt zijn aan de agrarische bedrijfsvoering;
2. de bêd & brochje in het hoofdgebouw of een karakteristiek bijbehorend bouwwerk wordt gerealiseerd;
3. het aantal beschikbare kamers per bedrijf niet meer dan drie bedraagt;
4. de totale oppervlakte niet meer bedraagt dan 75 m^2;
5. er geen sprake is van een grote verkeersaantrekkende werking;
6. het parkeren op eigen erf plaatsvindt.

3.5.2 Strijdig gebruik

Onder strijdig gebruik met deze bestemming wordt begrepen het gebruik dat afwijkt van de bestemmingsomschrijving, waaronder in ieder geval wordt begrepen:

a. het gebruik van gronden en bouwwerken ten behoeve van een agrarisch bedrijf indien dit leidt tot een toename van de bestaande stikstofdepositie van dat agrarisch bedrijf op de maatgevende voor stikstof gevoelige habitats in de Natura 2000-gebieden;
b. het gebruiken van gronden buiten het bouwperceel voor de permanente opslag van mest, kuilvoer of agrarische producten, met uitzondering van de bestaande opslagen;
c. het gebruik van de gronden en bouwwerken ten behoeve van mestvergisting;
d. het gebruik van de gronden en bouwwerken ten behoeve van verblijfsrecreatieve doeleinden, anders dan voor kleinschalig kamperen en bêd & brochje;
e. het gebruik van vrijstaande bijbehorende bouwwerken bij bedrijfswoningen als zelfstandige woning;
f. de opslag van en/of de stalling van goederen buiten bedrijfsgebouwen;

met dien verstande dat:

1. het bepaalde in sub a niet geldt voor het gebruik waarbij de bestaande stikstofdepositie toeneemt en deze toename niet leidt tot een zodanige toename van de stikstofdepositie op de maatgevende voor stikstof gevoelige habitats in Natura 2000-gebieden dat deze de waarde overschrijdt zoals vastgesteld in artikel 2.7, lid 1, onder b van de Regeling natuurbescherming;
2. het bepaalde in sub a eveneens niet geldt voor het gebruik waarbij de bestaande stikstofdepositie toeneemt en deze toename niet leidt tot een zodanige toename van de stikstofdepositie op de maatgevende voor stikstof gevoelige habitats in Natura 2000-gebieden dat deze de waarde overschrijdt zoals vastgesteld in artikel 2.7, lid 1, onder b van de Regeling natuurbescherming.

3.6 Afwijken van de gebruiksregels

3.6.1 Opstelling voor zonne-energie

Het college van burgemeester en wethouders kan bij een omgevingsvergunning afwijken van het bepaalde in Artikel 34 Algemene gebruiksregels, voor het gebruik van gronden gelegen binnen een bouwperceel ten behoeve van het plaatsen van (grond)opstellingen voor zonne-energie, mits het op te stellen vermogen is gericht op de energiebehoefte die samenhangt met de bestaande functie van dat bouwperceel en met dien verstande dat de bouwregels voor andere bouwwerken in 3.2.6 onder h van overeenkomstige toepassing zijn.

3.6.2 Stikstofdepositie

Het college van burgemeester en wethouders kan bij een omgevingsvergunning afwijken van het bepaalde in lid 3.5.2, sub a, voor een toename van de bestaande stikstofdepositie, mits:

a. vooraf een schriftelijke verklaring van het wettelijk bevoegde gezag ter zake van de speciale bescherming van het te betrekken Natura 2000-gebied is afgegeven, waaruit blijkt dat uit oogpunt van deze bescherming, tegen de betreffende toename van de bestaande stikstofdepositie geen bedenkingen zijn. Bij ontbreken van deze verklaring blijft deze afwijkingsbevoegdheid buiten toepassing en wordt een aanvraag buiten behandeling gelaten c.q. wordt deze geweigerd;
b. is aangetoond dat geen onevenredige afbreuk wordt gedaan aan de milieusituatie (waaronder geurhinder), de waterhuishoudkundige situatie, de natuurlijke en landschappelijke waarden, de gebruiksmogelijkheden van de aangrenzende gronden en de ontwikkelingsmogelijkheden van nabijgelegen bedrijven.

3.6.3 Houtteelt

Het college van burgemeester en wethouders kan bij een omgevingsvergunning afwijken van het bepaalde in lid 3.1, ten behoeve van houtteelt, met dien verstande dat deze afwijking niet mag worden toegepast ter plaatse van de aanduiding 'wetgevingzone - wijzigingsgebied' dan wel daar waar de gronden die mede zijn bestemd als Waarde - Grasland.

3.6.4 Opslag buiten bouwvlak

Het college van burgemeester en wethouders kan bij een omgevingsvergunning afwijken van het bepaalde in lid 3.5.2, sub b, voor de permanente opslag van mest in mestzakken, kuilvoer of agrarische producten buiten het bouwvlak, mits:

a. wordt aangetoond dat opslag binnen het bouwvlak op grond van bedrijfseconomische redenen/efficiëntie of gelet op de milieuwetgeving niet mogelijk is;
b. de opslag van mest in mestzakken buiten het bouwvlak een oppervlakte heeft van niet meer dan 3.000 m^2;
c. de totale oppervlakte van het bouwvlak, inclusief de permanente opslag van mest in mestzakken, kuilvoer of agrarische producten gelegen buiten het bouwvlak, van een grondgebonden agrarisch bedrijf niet meer dan 30.000 m^2 bedraagt;
d. de totale oppervlakte van het bouwvlak, inclusief de permanente opslag van mest in mestzakken, kuilvoer of agrarische producten gelegen buiten het bouwvlak, van een intensief veehouderijbedrijf niet meer dan 15.000 m^2 bedraagt, tenzij de bestaande oppervlakte meer bedraagt;
e. de opslag zoveel mogelijk aansluit op bestaande bebouwing en/of opgaande beplanting;
f. solitaire opslag zo veel mogelijk wordt voorkomen door aansluiting te zoeken bij reeds bestaande opslag in de omgeving;
g. het verzoek om afwijking van het bestemmingsplan gepaard gaat met een voorstel tot landschappelijke inpassing van de opslagvoorzieningen ter versterking van het landschappelijk karakter,
het gebruik van de bebouwing is uitsluitend toegestaan indien de landschappelijke inpassing van de opslagvoorzieningen is uitgevoerd en in stand gehouden conform het landschappelijk inpassingsplan; en
het landschappelijk inpassingsplan volgens de Nije Pleats methodiek is opgesteld;
h. voldoende bodembeschermende voorzieningen worden getroffen in de vorm van een vloeistofkerende vloer met opstaande randen;
i. aan- en afvoerroutes voldoende capaciteit hebben en opstelplaatsen voor laad- en losgelegenheid op de agrarische gronden zijn gesitueerd;
j. is aangetoond dat geen onevenredige afbreuk wordt gedaan aan de milieusituatie (waaronder geurhinder), de waterhuishoudkundige situatie, de natuurlijke en landschappelijke waarden, de verkeersveiligheid en de gebruiksmogelijkheden van de aangrenzende gronden;

k. deze afwijking niet wordt toegepast daar waar de gronden mede zijn bestemd als Waarde - Grasland.

3.6.5 Mestvergisting

Het college van burgemeester en wethouders kan bij een omgevingsvergunning afwijken van het bepaalde in lid 3.5.2, sub c voor het verwerken, bewerken of vergisten van mest en of de verbranding, vergisting of vergassing van biomassa, of daarmee naar de aard vergelijkbare activiteiten mits:

a. deze ten dienste staan van of verband houden met de bedrijfseigen agrarische activiteiten;
b. ten hoogste één vergistings-, vergassings- of verbrandingsinstallatie per agrarisch bedrijf is toegestaan;
c. deze activiteiten ondergeschikt zijn aan de agrarische bedrijfsvoering;
d. het verzoek om verlening van de omgevingsvergunning gepaard gaat met een voorstel tot landschappelijke inpassing van de installatie; het gebruik van de bebouwing is uitsluitend toegestaan indien de landschappelijke inpassing is uitgevoerd en instandgehouden conform het landschappelijk inpassingsplan;
e. de installatie uit oogpunt van milieubelasting, infrastructuur en verkeersbelasting ter plaatse aanvaardbaar wordt geacht.

3.6.6 Niet agrarische nevenactiviteiten

Het college van burgemeester en wethouders kan bij een omgevingsvergunning afwijken van het bepaalde in lid 3.1, voor het gebruik van bestaande gebouwen ten behoeve van de volgende niet agrarische bedrijfsactiviteiten:

1. zorg, met dien verstande dat woonvormen die verband houden met zorgverlening slechts zijn toegestaan in het hoofdgebouw en in aanwezige karakteristieke bijgebouwen;
2. detailhandel in streekeigen producten, tot een maximum oppervlakte van 120 m^2;
3. natuur- en landschapsbeheer;
4. bedrijfsactiviteiten behorende tot de milieucategorie 1 en 2 of naar aard en invloed op de omgeving vergelijkbare bedrijfsactiviteiten, alsmede agrarische hulpactiviteiten;
5. het africhten, onderbrengen en verzorgen van dieren;
6. kleinschalige daghoreca of dagrecreatie;
7. bedrijfsmatige stalling en/of opslag van vaartuigen of kampeermiddelen;

of daarmee naar de aard vergelijkbare activiteiten mits:

a. de activiteiten ondergeschikt zijn aan de agrarische bedrijfsvoering;
b. de activititeiten geen grote verkeersaantrekkende werking hebben;
c. het parkeren op eigen erf dient plaatsvindt;
d. er geen opslag en/of de stalling van goederen en materiaal plaatsvindt buiten de bedrijfsgebouwen;
e. is aangetoond dat er geen onevenredige afbreuk wordt gedaan aan de milieusituatie, de waterhuishoudkundige situatie, de landschappelijke waarden, het ruimtelijk beeld, de gebruiksmogelijkheden van de aangrenzende gronden en de ontwikkelingsmogelijkheden van nabijgelegen bedrijven.

3.6.7 Kleinschalig kampeerterrein met maximaal 25 standplaatsen

Het college van burgemeester en wethouders kan bij een omgevingsvergunning afwijken van het bepaalde in lid 3.5.1, sub b, voor het gebruik van gronden en bouwwerken voor kleinschalig kamperen, waarbij het aantal standplaatsen per kleinschalig kampeerterrein meer dan 15 maar ten hoogste 25 bedraagt en waarbij het totaal aantal kampeerterreinen met deze omvang in het plangebied niet meer dan 25 bedraagt; mits:

a. de afstand van de betreffende gronden ten opzichte van het dichtstbijzijnde kampeerterrein ten minste 100 m bedraagt, gemeten vanaf de perceelsgrenzen;
b. de afstand van de betreffende gronden tot de erfgrens van een naastgelegen woning ten minste 50 m bedraagt;
c. de betreffende gronden op of aansluitend aan het erf van de aanvrager zijn gelegen;
d. het gebruik van het kampeerterrein zich beperkt tot de periode van 15 maart tot en met 31 oktober;
e. op de betreffende gronden alleen kampeermiddelen, zoals tenten en toercaravans, worden geplaatst;
f. het verzoek om verlening van de omgevingsvergunning gepaard gaat met een voorstel tot landschappelijke inpassing van het kampeerterrein; het gebruik van het kampeerterrein is uitsluitend toegestaan indien de landschappelijke inpassing is uitgevoerd en instandgehouden conform het landschappelijk inpassingsplan;
g. het aantal verkeersbewegingen, in relatie met de bestaande verkeersstructuur niet onevenredig toeneemt;
h. is aangetoond dat er geen onevenredige afbreuk wordt gedaan aan de milieusituatie, de lichtuitstoot, de waterhuishoudkundige situatie, de woonsituatie, de gebruiksmogelijkheden van de aangrenzende gronden en

de ontwikkelingsmogelijkheden van nabij gelegen bedrijven.

3.6.8 Kleinschalige verblijfsrecreatie

Het college van burgemeester en wethouders kan bij een omgevingsvergunning afwijken van het bepaalde in lid 3.5.2, sub d, voor het bieden van overnachtingsmogelijkheden in de vorm van recreatieappartementen, recreatiewoningen of een groepsaccommodatie, mits:

a. de activiteiten ondergeschikt zijn aan de agrarische bedrijfsvoering;
b. de verblijfsaccommodatie in het hoofdgebouw en/of een karakteristiek bijbehorend bouwwerk worden gerealiseerd;
c. het aantal recreatieappartementen c.q. -woningen per bedrijf niet meer dan vijf bedraagt;
d. de totale oppervlakte niet meer bedraagt dan 250 m^2;
e. er geen sprake is van een grote verkeersaantrekkende werking;
f. het parkeren op eigen erf plaatsvindt.

3.6.9 Trekkershutten

Het college van burgemeester en wethouders kan bij een omgevingsvergunning afwijken van het bepaalde in lid 3.5.2, sub d, voor het bieden van overnachtingsmogelijkheden in de vorm van maximaal tien trekkershutten, mits tevens kan worden voldaan aan het bepaalde in lid 3.4.8.

3.6.10 Paardrijbak buiten bouwvlak

Het college van burgemeester en wethouders kan bij een omgevingsvergunning afwijken van het bepaalde in lid 3.1, voor het gebruik van gronden buiten het bouwvlak, voor een paardrijbak voor hobbymatig gebruik, mits:

a. deze afwijking uitsluitend wordt toegepast in aansluiting op het bouwperceel of aangrenzend aan een bestemmingsvlak met een woonbestemming;
b. is aangetoond dat binnen het bouwperceel dan wel bestemmingsvlak bij een woonbestemming geen ruimte meer is voor een paardrijbak;
c. een minimale afstand van 30 m wordt aangehouden tot woningen of (agrarische) bedrijven van anderen en overigens ook is aangetoond dat er geen onevenredige afbreuk wordt gedaan aan de gebruiksmogelijkheden van omliggende gronden;
d. de oppervlakte van de paardrijbak niet meer dan 1.200 m^2 bedraagt;
e. een open omheining wordt toegepast met een maximale hoogte van 1,4 m;
f. de paardrijbak niet wordt voorzien van bestrating of andere verharding;
g. het verzoek om verlening van de omgevingsvergunning gepaard gaat met een voorstel tot landschappelijke inpassing van de paardrijbak; het gebruik van de paardrijbak is uitsluitend toegestaan indien de landschappelijke inpassing is uitgevoerd en instandgehouden conform het landschappelijk inpassingsplan;
h. is aangetoond dat geen onevenredige afbreuk wordt gedaan aan de landschappelijke en natuurlijke waarden, de geomorfologische waarden, de cultuurhistorische en de archeologische waarden.

3.6.11 Erfvergroting woningen

Het college van burgemeester en wethouders kan bij een omgevingsvergunning afwijken van het bepaalde in lid 3.1, sub a, ten behoeve van erfvergroting voor een bestaande woning in de bestemming Wonen of Wonen - Voormalig boerderij, mits:

a. deze afwijking uitsluitend wordt toegepast indien de bestaande diepte van het achtererf van de woning ten hoogste 10 m bedraagt;
b. de vergroting maximaal de helft van de oppervlakte van het bestaande erf bij de woning bedraagt en niet meer bedraagt dan 5.000 m^2;
c. de erfvergroting geen onevenredige afbreuk doet aan de waarden en kwaliteiten van het landschaps- en bebouwingsbeeld ter plaatse.

3.7 Omgevingsvergunning voor het uitvoeren van een werk, geen bouwwerk zijnde, of van werkzaamheden

3.7.1 Vergunningplicht

Het is verboden zonder of in afwijking van een omgevingsvergunning de volgende werken, geen bouwwerken zijnde, of werkzaamheden uit te voeren:

a. het aanbrengen van verhardingen buiten het bouwvlak voor zover breder dan 4 m;
b. het dempen van sloten;
c. het aanleggen van nieuwe parkeervoorzieningen, nieuwe wegen, voet-, fiets- en ruiterpaden, nieuw water en nieuwe dagrecreatieve voorzieningen.

3.7.2 Uitzonderingen vergunningplicht

De in lid 3.7.1 bedoelde vergunning is niet vereist voor normaal onderhoud.

3.7.3 Toelaatbaarheid werken en werkzaamheden

De in lid 3.7.1 genoemde vergunning kan slechts worden verleend indien geen onevenredige afbreuk wordt gedaan aan de natuurlijke en landschappelijke waarden, de geomorfologische waarden en de cultuurhistorische waarden en de gezamenlijke oppervlakte van werkzaamheden als bedoeld in lid 3.7.1 onder c niet meer dan 5.000 m^2 bedragen.

3.8 Wijzigingsbevoegdheid

3.8.1 Vormverandering bouwvlak

Het college van burgemeester en wethouders kan de bestemming wijzigen ten behoeve van een vormverandering van het bouwvlak van een agrarisch bedrijf, zonder dat de totale oppervlakte van het bestaande bouwvlak wordt vergroot, mits:

a. de bedrijfstechnische noodzaak is aangetoond;
b. het verzoek om wijziging van het bestemmingsplan gepaard gaat met een voorstel tot landschappelijke inpassing van de bebouwing ter versterking van het landschappelijk karakter; bij de landschappelijke inpassing dienen de volgende aspecten expliciet te worden meegenomen: sloop van oude bebouwing, lichtuitstoot, verkeersbewegingen en het betrekken van omwonenden; het gebruik van de bebouwing is uitsluitend toegestaan indien de landschappelijke inpassing van de bedrijfsgebouwen is uitgevoerd en in stand gehouden conform het landschappelijk inpassingsplan;
c. is aangetoond dat geen onevenredige afbreuk wordt gedaan aan de milieusituatie, de lichtuitstoot, de waterhuishoudkundige situatie, de natuurlijke en landschappelijke waarden, de geomorfologische waarden, de cultuurhistorische en archeologische waarden, de woonsituatie, het bebouwingsbeeld en de gebruiksmogelijkheden van de aangrenzende gronden;
d. de waterbeheerder om advies is gevraagd in verband met de waterhuishoudkundige situatie;
e. deze wijziging niet wordt toegepast daar waar de gronden mede zijn bestemd als Waarde - Grasland.

3.8.2 Uitbreiding grote grondgebonden agrarische bedrijven

Het college van burgemeester en wethouders kan de bestemming wijzigen ten behoeve van het vergroten van het bouwvlak van een grondgebonden agrarisch bedrijf dat is opgenomen in Bijlage 2 Lijst grote agrarische bouwvlakken tot een totale oppervlakte van ten hoogste 30.000 m^2, mits:

a. is aangetoond dat binnen het bestaande bouwvlak geen ruimte meer is voor de benodigde uitbreiding;
b. er zicht is op een langdurige vergroting van de productieomvang als gevolg van schaalvergroting of extensivering/verbreding van de bedrijfsactiviteiten en de noodzakelijkheid van de bedrijfsuitbreiding is aangetoond;
c. er een goede ontsluiting kan worden gerealiseerd;
d. het verzoek om wijziging van het bestemmingsplan gepaard gaat met een voorstel tot landschappelijke inpassing van de bebouwing ter versterking van het landschappelijk karakter dat via de Nije Pleats methodiek tot stand is gekomen; bij de landschappelijke inpassing dienen de volgende aspecten expliciet te worden meegenomen: sloop van oude bebouwing, lichtuitstoot, verkeersbewegingen en het betrekken van omwonenden; het gebruik van de bebouwing is uitsluitend toegestaan indien de landschappelijke inpassing van de bedrijfsgebouwen is uitgevoerd en in stand gehouden conform het landschappelijk inpassingsplan;
e. is aangetoond dat geen onevenredige afbreuk wordt gedaan aan de milieusituatie, de lichtuitstoot, de waterhuishoudkundige situatie, de natuurlijke en landschappelijke waarden, de geomorfologische waarden, de cultuurhistorische en archeologische waarden, de woonsituatie, het bebouwingsbeeld en de gebruiksmogelijkheden van de aangrenzende gronden;
f. de bestaande stikstofdepositie op de maatgevende voor stikstof gevoelige habitats in Natura 2000-gebieden niet toeneemt, tenzij kan worden voldaan aan het bepaalde in lid 3.5.2 onder 1 of 2 of het bepaalde in lid 3.6.2;

g. de waterbeheerder om advies is gevraagd in verband met de waterhuishoudkundige situatie;
h. deze wijziging niet wordt toegepast daar waar de gronden mede zijn bestemd als Waarde - Grasland.

3.8.3 Grondgebonden grarische bedrijven toevoegen aan Bijlage 2

Het college van burgemeester en wethouders kan het bestemmingsplan zodanig wijzigen dat een grondgebonden agrarisch bedrijf dat niet is opgenomen in de Bijlage 2 Lijst grote agrarische bouwvlakken alsnog op deze lijst wordt geplaatst zodat dit bedrijf de mogelijkheid krijgt om het bouwvlak vergroten tot een totale oppervlakte van ten hoogste 30.000 m^2, mits:

a. het bedrijf kan aantonen dat het de veestapel zodanig wil uitbreiden dat dit een groter bouwvlak rechtvaardigt;
b. wordt voldaan aan de voorwaarden zoals genoemd in lid 3.8.2.

3.8.4 Uitbreiding intensieve veehouderijbedrijven

Het college van burgemeester en wethouders kan de bestemming wijzigen ten behoeve van het vergroten van het bouwvlak van een intensief veehouderijbedrijf met een oppervlakte van ten hoogste 10% van het bestaande bouwvlak, mits:

a. is aangetoond dat binnen het bestaande bouwvlak geen ruimte meer is voor de benodigde uitbreiding;
b. de nieuwe situatie een maatschappelijk voordeel oplevert voor een of meer van de volgende aspecten:
    1. verbetering van dierenwelzijn;
    2. vermindering van milieubelasting en van uitstoot van milieubelastende stoffen;
    3. een innovatieve bedrijfsvoering die bijdraagt aan duurzaamheid en daardoor een voorbeeldfunctie heeft;
    4. aanmerkelijke landschappelijke verbetering, waaronder het elders slopen van minimaal een gelijke oppervlakte aan bebouwing;
c. geen sprake is van een toename van het aantal dieren indien het bestaande bouwvlak reeds een gezamenlijke oppervlakte heeft van 15.000 m^2 of meer;
d. het verzoek om wijziging van het bestemmingsplan gepaard gaat met een voorstel tot landschappelijke inpassing van de bebouwing ter versterking van het landschappelijk karakter; bij de landschappelijke inpassing dienen de volgende aspecten expliciet te worden meegenomen: sloop van oude bebouwing, lichtuitstoot, verkeersbewegingen en het betrekken van omwonenden; het gebruik van de bebouwing is uitsluitend toegestaan indien de landschappelijke inpassing van de bedrijfsgebouwen is uitgevoerd en in stand gehouden conform het landschappelijk inpassingsplan; indien sprake is van uitbreiding naar een bouwvlak groter dan 15.000 m^2 moet het landschappelijk inpassingsplan volgens de Nije Pleats methodiek worden opgesteld;
e. is aangetoond dat geen onevenredige afbreuk wordt gedaan aan de milieusituatie, de lichtuitstoot, de waterhuishoudkundige situatie, de natuurlijke en landschappelijke waarden, de geomorfologische waarden, de cultuurhistorische en archeologische waarden, de woonsituatie, het bebouwingsbeeld en de gebruiksmogelijkheden van de aangrenzende gronden;
f. de bestaande stikstofdepositie op de maatgevende voor stikstof gevoelige habitats in Natura 2000-gebieden niet toeneemt, tenzij kan worden voldaan aan het bepaalde in lid 3.5.2 onder 1 of 2 of het bepaalde in lid 3.6.2;
g. de waterbeheerder om advies is gevraagd in verband met de waterhuishoudkundige situatie;
h. deze wijziging niet wordt toegepast daar waar de gronden mede zijn bestemd als Waarde - Grasland.

3.8.5 Mestvergisting intensieve veehouderij

Het colllege van burgemeester en wethouders kan het bestemmingsplan wijzigen ten behoeve van het vergroten van het bouwvlak van een intensief veehouderijbedrijf met maximaal 5.000 m^2 voor de bouw van een mestvergistingsinstallatie, mits:

a. is aangetoond dat binnen het bestaande bouwvlak geen ruimte meer is voor de mestvergistingsinstallatie;
b. het verzoek om wijziging van het bestemmingsplan gepaard gaat met een voorstel tot landschappelijke inpassing van de bebouwing ter versterking van het landschappelijk karakter; bij de landschappelijke inpassing dienen de volgende aspecten expliciet te worden meegenomen: sloop van oude bebouwing, lichtuitstoot, verkeersbewegingen en het betrekken van omwonenden; het gebruik van de bebouwing is uitsluitend toegestaan indien de landschappelijke inpassing van de bedrijfsgebouwen is uitgevoerd en in stand gehouden conform het landschappelijk inpassingsplan; indien sprake is van uitbreiding naar een bouwvlak groter dan 15.000 m^2 moet het landschappelijk inpassingsplan volgens de Nije Pleats methodiek worden opgesteld;
c. is aangetoond dat geen onevenredige afbreuk wordt gedaan aan de milieusituatie, de lichtuitstoot, de waterhuishoudkundige situatie, de natuurlijke en landschappelijke waarden, de geomorfologische waarden, de

cultuurhistorische en archeologische waarden, de woonsituatie, het bebouwingsbeeld en de gebruiksmogelijkheden van de aangrenzende gronden;
d. de bestaande stikstofdepositie op de maatgevende voor stikstof gevoelige habitats in Natura 2000-gebieden niet toeneemt, tenzij kan worden voldaan aan het bepaalde in lid 3.5.2 onder 1 of 2 of het bepaalde in lid 3.6.2;
e. de waterbeheerder om advies is gevraagd in verband met de waterhuishoudkundige situatie;
f. deze wijziging niet wordt toegepast daar waar de gronden mede zijn bestemd als Waarde - Grasland.

3.8.6 Uitbreiding agrarische bedrijven die zich buiten het plangebied bevinden

Het college van burgemeester en wethouders kan het bestemmingsplan wijzigen voor het bouwen van niet voor bewoning bestemde bebouwing voor agrarische bedrijven, aansluitend op agrarische bouwpercelen gelegen binnen de diverse aangrenzende bestemmingsplannen, en behorend tot agrarische bedrijven binnen een kom, mits:

a. is aangetoond dat binnen het bestaande bouwperceel geen ruimte meer is voor de benodigde uitbreiding;
b. de gezamenlijke oppervlakte van het nieuwe bouwvlak en het bestaande bouwvlak in het aangrenzende bestemmingsplan na de uitbreiding niet meer bedraagt dan 15.000 m^2;
c. het wijzigingsvoorstel gepaard gaat met een voorstel tot landschappelijke inpassing van de bebouwing ter versterking van het landschappelijk karakter; het gebruik van de bebouwing is uitsluitend toegestaan indien de landschappelijke inpassing van de bedrijfsgebouwen is uitgevoerd en instandgehouden conform het landschappelijk inpassingsplan;
d. is aangetoond dat geen onevenredige afbreuk wordt gedaan aan de milieusituatie, de lichtuitstoot, de waterhuishoudkundige situatie, de natuurlijke en landschappelijke waarden, de geomorfologische waarden, de cultuurhistorische en archeologische waarden, de woonsituatie, het bebouwingsbeeld en de gebruiksmogelijkheden van de aangrenzende gronden;
e. de bestaande stikstofdepositie op de maatgevende voor stikstof gevoelige habitats in Natura 2000-gebieden niet toeneemt, tenzij kan worden voldaan aan het bepaalde in lid 3.5.2 onder 1 of 2 of het bepaalde in lid 3.6.2;
f. de waterbeheerder om advies is gevraagd in verband met de waterhuishoudkundige situatie;
g. deze afwijking niet wordt toegepast daar waar de gronden mede zijn bestemd als Waarde - Grasland.

3.8.7 Bedrijfsverplaatsing

Het college van burgemeester en wethouders kan het bestemmingsplan wijzigen ten behoeve van de verplaatsing van een bestaand grondgebonden agrarisch bedrijf naar een nieuw aan te brengen bouwvlak van ten hoogste 30.000 m^2, mits:

a. de bedrijfseconomische noodzaak hiertoe aannemelijk is gemaakt dan wel dit noodzakelijk is in verband met het realiseren van een maatschappelijk gewenst doel;
b. aannemelijk is gemaakt dat hervestiging op een bestaande agrarische bedrijfslocatie niet tot de mogelijkheden behoort;
c. het verzoek om wijziging van het bestemmingsplan gepaard gaat met een voorstel tot landschappelijke inpassing van de bebouwing ter versterking van het landschappelijk karakter, dat via de Nije Pleats methodiek tot stand is gekomen en waarbij omwonenden zijn betrokken; bij de landschappelijke inpassing dienen de volgende aspecten expliciet te worden meegenomen: ligging en vormgeving van het bouwvlak, lichtuitstoot, verkeersbewegingen; het gebruik van de bebouwing is uitsluitend toegestaan indien de landschappelijke inpassing van de bedrijfsgebouwen is uitgevoerd en in stand gehouden conform het landschappelijk inpassingsplan;
d. is aangetoond dat geen onevenredige afbreuk wordt gedaan aan de milieusituatie, de lichtuitstoot, de waterhuishoudkundige situatie, de natuurlijke en landschappelijke waarden, de geomorfologische waarden, de cultuurhistorische en archeologische waarden, de woonsituatie, het bebouwingsbeeld en de gebruiksmogelijkheden van de aangrenzende gronden;
e. is voorzien in de noodzakelijke weidevogelcompensatie, zoals bedoeld in artikel 7.2.4 van de Verordening Romte;
f. de waterbeheerder om advies is gevraagd in verband met de waterhuishoudkundige situatie;
g. het bouwvlak op de locatie van het vrijkomende perceel wordt verwijderd;
h. voor het overige de regels van artikel 3 van toepassing zijn;
i. deze wijziging niet wordt toegepast daar waar de gronden mede zijn bestemd als Waarde - Grasland.

3.8.8 Ruimte-voor-ruimte voor sloop beeldverstorende bebouwing

Het college van burgemeester en wethouders kan de bestemming van gebouwen van (voormalige) agrarische bedrijven met de bijbehorende erven wijzigen in de bestemming Wonen of Wonen - Voormalig boerderij ten behoeve van één bouwtitel voor een (vrijstaande) woning, mits:

a. bestaande karakteristieke bebouwing behouden blijft;
b. er minimaal 1.000 m^2 aan beeldverstorende bebouwing van een voormalig agrarisch bedrijf wordt gesloopt en de nieuwe woning wordt gebouwd op een bestaand solitair bouwperceel;
c. er bij het opstellen van het wijzigingsplan een beeldkwaliteitsparagraaf wordt opgenomen, waarbij onder meer aandacht wordt besteed aan de inpasbaarheid van de bebouwing op het erf, mede in relatie tot de bestaande gebouwen;
d. de initiatiefnemer, voordat de wijzigingsbevoegdheid wordt toegepast, een voorstel tot landschappelijke inpassing overlegt aan het college van burgemeester en wethouders; het gebruik in de nieuwe functie is uitsluitend toegestaan indien de landschappelijke inpassing is uitgevoerd en instandgehouden conform het landschappelijk inpassingsplan;
e. de omvang en aard van de nieuwe functie en de bebouwing past binnen de voorgestane ontwikkeling van het gebied;
f. na toepassing van de wijzigingsbevoegdheid de bestemmingsregels van respectievelijk Artikel 25 dan wel Artikel 26 van overeenkomstige toepassing zijn.

3.8.9 Hergebruik vrijkomende agrarische bebouwing

Het college van burgemeester en wethouders kan de bestemming van gebouwen van (voormalige) agrarische bedrijven met de bijbehorende erven wijzigen in de bestemming Bedrijf, Cultuur en ontspanning, Dienstverlening, Horeca, Recreatie - Dagrecreatie,Recreatie - Verblijfsrecreatie, Wonen of Wonen - Voormalig boerderij en de volgende functies toestaan:

1. wonen en zorg, met dien verstande dat:
    a. woningen en woonvormen die verband houden met zorgverlening slechts zijn toegestaan in de voormalige bedrijfswoning en in aanwezige karakteristieke bijgebouwen;
    b. er maximaal twee woningen zijn toegestaan, in overeenstemming met het woonplan;
2. recreatie, functies op het gebied van natuur- en landschapsbeheer, cultuur, kunst, educatie of daghoreca;
3. dienstverlening en bedrijven behorende tot de milieucategorieën 1 en 2 of naar de aard en invloed op de omgeving daarmee vergelijkbare bedrijven, mits ruimtelijk en functioneel passend in de karakteristiek van de omgeving;
4. detailhandel, voor zover deze verband houdt met de hoofdfunctie van het perceel en daaraan bedrijfsmatig en qua omvang ondergeschikt is;

mits:

a. bestaande karakteristieke bebouwing behouden blijft, waarbij zorgvuldig met het bodemarchief en met het monumentale/beeldbepalende karakter van oude boerderijen en bijbehorende bouwwerken wordt omgegaan;
b. bij sloop van beeldverstorende bebouwing ten hoogste 75% van het gesloopte oppervlak mag worden teruggbouwd ten behoeve van de nieuw functie;
c. er bij het opstellen van het wijzigingsplan een beeldkwaliteitsparagraaf wordt opgenomen, waarbij onder meer aandacht wordt besteed aan de inpasbaarheid van de bebouwing op het erf, mede in relatie tot de bestaande gebouwen;
d. de initiatiefnemer, voordat de wijzigingsbevoegdheid wordt toegepast, een voorstel tot landschappelijke inpassing overlegt aan het college van burgemeester en wethouders; het gebruik in de nieuwe functie is uitsluitend toegestaan indien de landschappelijke inpassing is uitgevoerd en instandgehouden conform het landschappelijk inpassingsplan;
e. de omvang en aard van de nieuwe functie en de bebouwing past binnen de voorgestane ontwikkeling van het gebied;
f. de wijziging naar een woonfunctie past binnen een door de provincie geaccordeerd woonplan;
g. de nieuwe functie zoveel mogelijk binnen de gebouwen wordt uitgeoefend;
h. de wijziging naar een recreatieve functie beperkt blijft tot maximaal 15 appartementen binnen bestaande hoofdgebouwen of binnen bestaande karakteristieke bebouwing, groepsaccommodatie en bêd & brochje;
i. het aantal verkeersbewegingen, in relatie met de bestaande verkeersstructuur, niet onevenredig toeneemt;
j. parkeren op eigen erf plaatsvindt;
k. aangetoond is dat geen sprake is van onevenredige schade voor de aangrenzende (agrarische) bedrijven, in die

zin dat de bedrijven in hun ontwikkelingsmogelijkheden worden beperkt;
l. na toepassing van deze wijzigingsbevoegdheid respectievelijk de regels van artikelen 5, 11, 13 14, 18, 20, 25 of 26 van overeenkomstige toepassing zijn.

3.8.10 Wijziging in bestemming Bedrijf-Paardenhouderij

Het college van burgemeester en wethouders kan de bestemming van gebouwen van (voormalige) agrarische bedrijven met de bijbehorende erven wijzigen in de bestemming in de bestemming Bedrijf - Paardenhouderij, mits:

a. bestaande karakteristieke bebouwing behouden blijft en overtollige en leeg blijvende schuren worden gesloopt ;
b. bij sloop van beeldverstorende bebouwing ten hoogste 75% van het gesloopte oppervlak mag worden teruggbouwd ten behoeve van de nieuw functie;
c. de wijziging uitsluitend wordt toegepast indien de agrarische bedrijfsactiviteiten ter plaatse volledig zijn beëindigd;
d. de afstand tot de dichtstbijzijnde woonbestemming ten minste 50 m bedraagt;
e. parkeren op eigen erf plaatsvindt;
f. de paardenhouderijfunctie geen onevenredige verkeersaantrekkende werking heeft;
g. de initiatiefnemer, voordat de wijzigingsbevoegdheid wordt toegepast, een voorstel tot landschappelijke inpassing overlegt aan het college van burgemeester en wethouders; het gebruik in de nieuwe functie is uitsluitend toegestaan indien de landschappelijke inpassing is uitgevoerd en instandgehouden conform het landschappelijk inpassingsplan;
h. de omvang en aard van de nieuwe functie en de bebouwing past binnen de voorgestane ontwikkeling van het gebied;
i. de activiteiten zoveel mogelijk binnen de gebouwen plaatsvinden;
j. het aantal verkeersbewegingen, in relatie met de bestaande verkeersstructuur, niet onevenredig toeneemt;
k. na toepassing van de wijzigingsbevoegdheid de bestemmingsregels van Artikel 8 van overeenkomstige toepassing zijn.

3.8.11 Wijziging in bestemming Sport-Manege

Het college van burgemeester en wethouders kan de bestemming van gebouwen van (voormalige) agrarische bedrijven met de bijbehorende erven wijzigen in de bestemming in de bestemming in de bestemming Sport - Manege, mits:

a. bestaande karakteristieke bebouwing behouden blijft en overtollige en leeg blijvende schuren worden gesloopt;
b. bij sloop van beeldverstorende bebouwing ten hoogste 75% van het gesloopte oppervlak mag worden teruggbouwd ten behoeve van de nieuw functie;
c. de wijziging uitsluitend wordt toegepast indien de agrarische bedrijfsactiviteiten ter plaatse volledig zijn beëindigd;
d. de afstand van de manege tot de dorpsrand niet meer dan 2,5 km bedraagt;
e. parkeren op eigen erf plaatsvindt;
f. de manegefunctie geen onevenredige verkeersaantrekkende werking heeft;
g. de initiatiefnemer, voordat de wijzigingsbevoegdheid wordt toegepast, een voorstel tot landschappelijke inpassing overlegt aan het college van burgemeester en wethouders; het gebruik in de nieuwe functie is uitsluitend toegestaan indien de landschappelijke inpassing is uitgevoerd en instandgehouden conform het
h. plan;
i. de omvang en aard van de nieuwe functie en de bebouwing past binnen de voorgestane ontwikkeling van het gebied;
j. de activiteiten zoveel mogelijk binnen de gebouwen plaatsvinden;
k. het aantal verkeersbewegingen, in relatie met de bestaande verkeersstructuur, niet onevenredig toeneemt;
l. na toepassing van de wijzigingsbevoegdheid de bestemmingsregels van Artikel 22 van overeenkomstige toepassing zijn.

3.8.12 Wijziging in plattelandswoning

Het college van burgemeester en wethouders kan het bestemmingsplan wijzigen voor wonen in de bedrijfswoning, anders dan ten behoeve van het agrarisch bedrijf, mits:

a. het aantal woningen binnen het bouwperceel niet toeneemt;
b. omliggende bedrijven niet worden belemmerd in hun bedrijfsvoering;
c. er sprake is van een aanvaardbaar woon- en leefklimaat.

Na wijziging wordt de betreffende woning aangeduid als 'specifieke vorm van agrarisch - plattelandswoning' en zijn de bouwregels van lid 3.2.3 van overeenkomstige toepassing, met dien verstande dat de oppervlakte van de woning, inclusief de bijbehorende bouwwerken, niet wordt meegerekend met de oppervlakte van het bouwperceel en met dien verstande dat ten behoeve van het agrarisch bedrijf de bouw van een nieuwe bedrijfswoning niet is toegestaan.

Artikel 4 Agrarisch - Kwekerij

4.1 Bestemmingsomschrijving

De voor 'Agrarisch - Kwekerij' aangewezen gronden zijn bestemd voor:

a. tuincentrum;
b. kwekerij;

met daaraan ondergeschikt:

c. wonen ten behoeve van het bedrijf, uitsluitend voor zover bestaand, al dan niet in combinatie met:
    1. een aan huis verbonden beroep of kleinschalige bedrijfsmatige activiteit zoals genoemd in Bijlage 5 Lijst met toelaatbare beroepen en bedrijvigheid;
    2. mantelzorg;
d. wonen, anders dan ten behoeve van het bedrijf, in een voormalige bedrijfswoning, uitsluitend ter plaatse van de aanduiding 'specifieke vorm van agrarisch - plattelandswoning';

met de daarbij behorende:

e. gebouwen;
f. erven en terreinen, parkeervoorzieningen, wegen en paden, water en waterhuishoudkundige voorzieningen, groenvoorzieningen, nutsvoorzieningen en andere bouwwerken.

4.2 Bouwregels

4.2.1 Gebouwen

Voor het bouwen van gebouwen gelden de volgende regels:

a. de maximale oppervlakte aan gebouwen, inclusief kassen, per bedrijf bedraagt 6.000 m^2, dan wel niet meer dan de bestaande oppervlakte indien deze meer bedraagt,
b. de oppervlakte van de kassen mag, te rekenen vanaf het tijdstip van inwerkingtreding van het bestemmingsplan, worden vergroot met maximaal 20% van de bestaande omvang van de kassen;
c. de goothoogte van de gebouwen bedraagt niet meer dan 4 m;
d. de bouwhoogte van de gebouwen bedraagt niet meer dan 10 m;
e. de bouwhoogte van gebouwen die binnen een afstand van 3 m van de bouwperceelgrens worden gebouwd, bedraagt niet meer dan 5 m;
f. de dakhelling bedraagt tenminste 15°, uitgezonderd aanbouwen aan bedrijfsgebouwen tot een oppervlakte van 100 m^2.

4.2.2 Bedrijfswoningen

Voor het bouwen van bedrijfswoningen gelden de volgende regels:

a. het aantal bedrijfswoningen bedraagt niet meer dan dan het bestaande aantal;
b. de oppervlakte van een bedrijfswoning, inclusief bijbehorende bouwwerken, bedraagt niet meer dan 300 m^2, dan wel niet meer dan de bestaande oppervlakte indien deze meer bedraagt;
c. de bedrijfswoning en aangebouwde bijbehorende bouwwerken worden gebouwd in één bouwlaag met kap, waarbij de goot- en bouwhoogte niet meer bedragen dan respectievelijk 4,5 m en 9 m, dan wel niet meer dan de bestaande goot- en bouwhoogte indien deze meer bedragen;
d. de goot- en bouwhoogte van vrijstaande bijbehorende bouwwerken bedragen niet meer dan respectievelijk 3 m en 6 m, dan wel niet meer dan de bestaande goot- en bouwhoogte indien deze meer bedragen;
e. de bouwhoogte van overkappingen bedraagt ten hoogste 3 m;
f. ter plaatse van de aanduiding 'specifieke vorm van agrarisch - plattelandswoning' is tevens het wonen, anders dan ten behoeve van het agrarisch bedrijf, toegestaan; de onder b tot en met e genoemde bouwregels zijn van overeenkomstige toepassing, met dien verstande dat de oppervlakte van de woning, inclusief de bijbehorende bouwwerken, niet wordt meegerekend met de oppervlakte van het bouwperceel en met dien verstande dat ten